GODIN

CHAUFFAGE
CHEMINÉES
CUISINES
SALLES DE BAINS

POÊLES

BOIS - GAZ - FIOUL - CHARBON

GODIN EXCLUSIF

GODIN, EXPÉRIENCE-ROBUSTESSE-DESIGN TECHNICITÉ-FIABILITÉ-QUALITÉ-BEAUTÉ

Sommaire

Poêles bois étanches — 17 31
- ÉTANCHES

Poêles bois contemporains — 32 74
- CONTEMPORAINS
- FONTE
- FAÇADE VITRÉE
- GRANDS FORMATS

Poêles bois traditionnels — 75 123
- PETITS GODIN
- CLASSIQUES
- TRADITIONNELS
- CÉRAMIQUES

Inserts bois — 124 138
- INSERTS
- INSERTS HYDRO

Poêles autres énergies — 139 158
- CHARBON
- GAZ
- FIOUL

Cuisinières — 159 173
- CHAUFFAGE
- CUISSON

Complémentaires — 174 198
- PLAQUES DE PROTECTION
- PORTE-BÛCHES
- AUTRES GAMMES GODIN
- COLORIS
- INDEX ET GARANTIE

"Une histoire industrielle française depuis 1840"

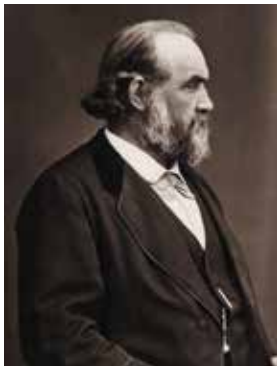

C'est en 1840 que **Jean-Baptiste André GODIN** crée la société qui porte toujours son nom aujourd'hui. Il l'implante à Guise, dans le département de l'Aisne. En 1846, il a l'idée de substituer un poêle en fonte émaillée au traditionnel poêle en tôle.

Depuis le célèbre «Petit Godin», toujours actuel, à l'ensemble de la gamme chauffage et cuisson, tous les produits GODIN doivent leur qualité à la maîtrise absolue de la fonte et à un savoir-faire ancestral.

Le Familistère GODIN

L'usine GODIN

GODIN,
le savoir-faire

La notoriété et l'expertise de GODIN sont unanimement reconnues car l'entreprise maîtrise la totalité de son processus de fabrication.

En effet, toutes les étapes de la production sont intégrées : fonderie, tôlerie, émaillerie, peinture, assemblage et logistique.

Dessinés et conçus par le bureau d'études, nos produits font l'objet de tests au sein de notre laboratoire d'essai accrédité.

Ce savoir-faire a été récompensé. GODIN vient de recevoir le label **Origine France Garantie** délivré par AFNOR Certification.

Ce label reconnu, permet aux entreprises de promouvoir le **«produire en France»** et aux consommateurs de pouvoir choisir d'acheter Français.

ORIGINE FRANCE® GARANTIE

FABRICATION FRANÇAISE

flamme VERTE Le label du chauffage au bois

RT 2012

GODIN, la fonte

La fabrication et le travail de la fonte constituent une de nos principales activités.

Elle est réalisée dans deux fonderies situées dans la région des Hauts de France. Grâce à ses qualités d'inertie, les appareils en fonte emmagasinent la chaleur et la restituent longtemps, de façon régulière.
Grâce à sa solidité, sa résistance, la **FONTE** a depuis longtemps acquis ses lettres de noblesse en matière de chauffage. Réfractaire et solide, elle permet de réaliser des moteurs thermiques performants et de haute qualité.

La **FONTE** peut avoir des formes complexes et originales destinées, soit à l'utilisation en chambre de combustion, soit en habillage extérieur décoratif, peint ou émaillé. Nous l'utilisons également pour la fabrication d'une gamme complète de poterie culinaire : notre collection «Cocottes».

La fonderie de GUISE

La chaleur de la céramique

Terme générique pour désigner indifféremment la terre cuite, la faïence, la porcelaine ou le grès, la **CÉRAMIQUE** est une matière noble, associée à une gamme d'appareils de chauffage GODIN.

Notre **CÉRAMIQUE** est à base de grès, mélange argileux façonné, séché, émaillé et cuit à très haute température : 1.235°C.

Les caractéristiques mécaniques de la **CÉRAMIQUE GODIN,** permettent la réalisation de pièces de toutes dimensions, fines ou épaisses, grâce à la très haute densité du mélange utilisé.

Nos poêles en céramiques offrent ainsi une excellente résistance aux chocs thermiques, associée à une inégalable restitution de la chaleur, qui s'effectue de façon douce et régulière.

La résistance de l'émail

L'**ÉMAIL** est une couche vitrifiée déposée à haute température sur nos produits en fonte et en acier. Si le procédé d'émaillage est reconnu comme un art décoratif, c'est grâce aux multiples possibilités qu'il offre en matière de rendu et de coloris.

L'**ÉMAIL** présente également des qualités techniques de protection sans équivalent. Il résiste aux agressions de toutes sortes, comme les rayures et les agents chimiques. Faciles d'entretien, nos produits émaillés vous accompagneront au quotidien pendant de nombreuses années.

FABRICATION FRANÇAISE

La noblesse de la pierre bleue

La **PIERRE BLEUE** est un matière noble, naturelle et vivante.
Elle emmagasine la chaleur pendant la chauffe et restitue lentement une chaleur douce et diffuse après l'extinction du feu.

Sa dureté et sa non-porosité la protègent naturellement contre les aléas de la vie quotidienne.
Elle se patine avec le temps et gagne en charme et en caractère.

Nous avons sélectionné la **PIERRE BLEUE DU HAINAUT** pour ses qualités, sa finition, et sa teinte bleu-gris.

L'incontournable acier

Nous disposons dans nos ateliers de transformation et d'assemblage d'une technologie performante et de précision, qui nous permet de vous proposer des produits en **ACIER** de grande qualité.

Nous proposons différentes qualités de finitions : émaillé, peint ou avec des traitements décoratifs.
Nous sommes à même de réaliser des designs et formes simples ou complexes, épurés ou travaillées, afin de s'adapter à tout type d'intérieur.

FABRICATION FRANÇAISE

Le label Flamme Verte

Ce label distingue les appareils les plus performants pour leur rendement et le respect de l'environnement. Ils sont repérés par le logo Flamme Verte dans le catalogue.

flamme VERTE — Le label du chauffage au bois

Le label RT 2012

La réglementation thermique 2012 a pour objectif de limiter la consommation d'énergie des bâtiments neufs. Dans le secteur du chauffage, les appareils compatibles avec la RT 2012 sont dits étanches.

RT 2012

Compatibles avec les VMC double flux, idéal pour les maisons HQE, RT 2012.

L'appareil peut être raccordé à une arrivée directe d'air extérieur par l'intermédiaire de la buse située en partie basse, derrière l'appareil (gaine non fournie). Sa puissance nominale, son haut rendement combinés à sa faible émission de CO_2 permettent de marier efficacité énergétique et protection de l'environnement.

Même si votre habitation n'est pas RT 2012, vous pouvez installer un poêle étanche.

En effet, en choisissant un poêle étanche, vous faites le choix d'un poêle haut de gamme de dernière génération, particulièrement efficace en termes de rendement énergétique et de fiabilité. Il est tout à fait possible de l'installer dans une habitation traditionnelle.

Origine France Garantie

Les produits porteurs du label Origine France Garantie sont reconnaissables grâce à ce logo tout au long du catalogue.

Le Crédit d'impôt

Le Crédit d'impôt pour les Poêles à bois.

Le crédit d'impôt Développement durable s'applique pour l'achat d'un poêle à bois (hors coût de la main d'œuvre, qui n'est pas pris en compte) venant équiper une habitation principale de plus de deux ans.

Le crédit d'impôt s'applique au prix de l'appareil (chaudière, poêle, insert) indiqué sur la facture de l'entreprise ayant réalisé les travaux, hors main d'œuvre. Il concerne le montant TTC du matériel, quel que soit le montant de la TVA appliquée (généralement 5.5% pour les équipements utilisant une énergie renouvelable).

Afin de financer l'acquisition et l'installation d'un poêle à bois, le crédit d'impôt développement durable peut également, sous condition de ressources, être cumulé à un éco-prêt à taux zéro (Eco-PTZ).

Tous les appareils éligibles au Crédit d'Impôt sont repérés par le pictogramme ci-contre dans le catalogue.

La liste des appareils GODIN éligibles au Crédit d'Impôt, est également disponible et consultable chez votre revendeur et sur le site www.flammeverte.org.

L'Éco Control

Notre système Éco Control permet de maîtriser la combustion grâce à :

- Une étanchéité optimale couplée à un système de doubles parois qui assurent un contrôle précis des arrivées d'air.
- Un système de canaux qui répartit et réchauffe l'air avant son arrivée dans la chambre de combustion ce qui induit un impact réduit sur l'environnement.
- Un double système de registres :
  + 1 pour faciliter l'allumage : contrôle de l'air primaire et montée rapide du cœur de chauffe en température.
  + 1 autre assure une triple alimentation en air pour une optimisation maximale de la combustion.

Cette technologie apporte une combustion «haute performance» :

- Moins de cendres
- Moins de résidus de combustion
- Faible consommation de bois
- Réglage instantané de la combustion selon vos besoins.

La gestion automatique de la combustion

Pour plus de confort, certains poêles sont équipés d'un moteur qui commande l'arrivée d'air. Ce moteur est piloté par une télécommande qui fait office de thermostat, et elle vous permet de **réguler votre besoin en chauffage à distance.**

Les modèles bénéficiant de ce système sont porteurs du pictogramme ci-contre. Le moteur et sa télécommande sont en option : le préciser à la commande.

L'accumulateur

Certains modèles de poêles peuvent, dans leur partie supérieure, être équipés d'accumulateurs de chaleur.

Cette fonctionnalité permet une accumulation et **une diffusion lente de la chaleur pendant plusieurs heures,** même après l'extinction du feu.
Le registre d'air de convection, permet de diffuser cette chaleur selon vos besoins.

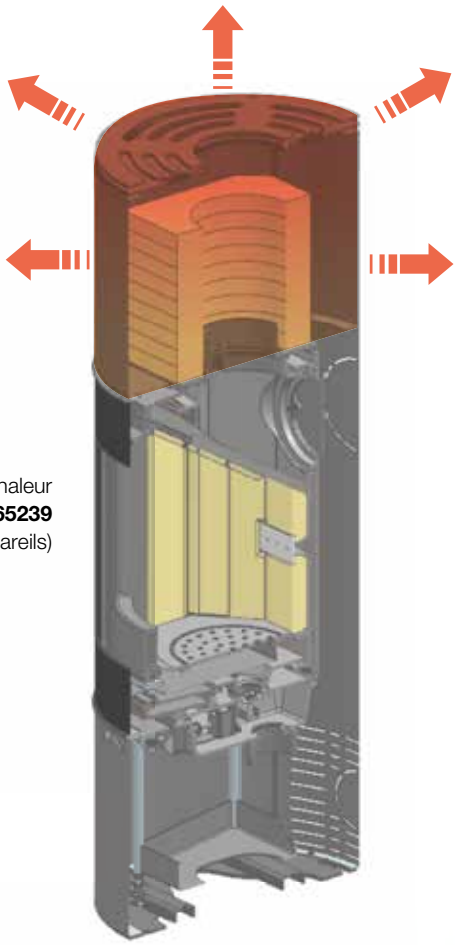

Accumulateur de chaleur
réf. 965239
(en option sur certains appareils)

Comparaison de la température de l'air diffusé par l'appareil dans le temps avec ou sans accumulateurs.

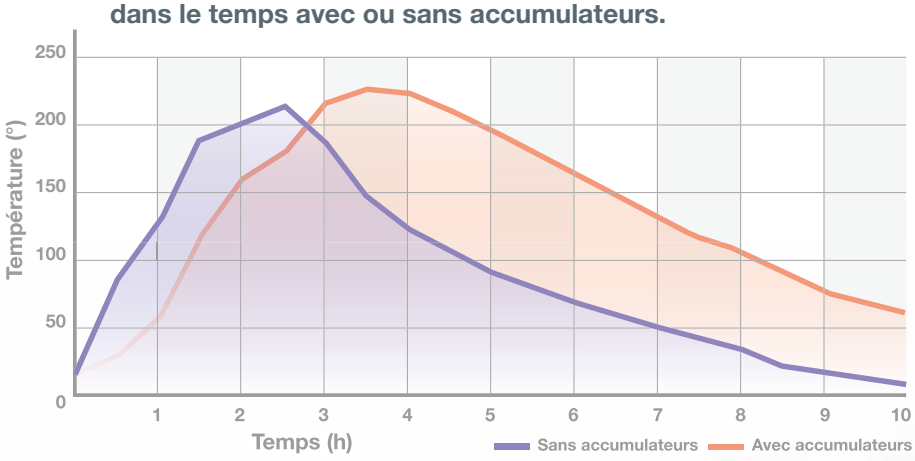

Choisir un poêle adapté à votre besoin

Avant d'acheter un poêle, il est important de vérifier qu'il corresponde au volume à chauffer. Il faut tenir compte également de l'isolation et de la configuration de l'habitation.

Nos distributeurs vous guideront pour trouver le poêle qui vous donnera satisfaction.

Les bonnes raisons de se chauffer au bois

Le bois est le combustible, le plus économique.
Notre gamme offre des produits de tailles différentes qui utilisent des bûches de 25 à 70 cm.

ÉNERGIE	Rejet de $C0^2$ Fossile en gramme/kWh**	Prix des énergies en euros/kWh**
SOLEIL	0	0
BOIS DÉCHIQUETÉ	**0**	**0,037 €**
BOIS BÛCHES	**0**	**0,043 €**
GRANULÉS DE BOIS EN VRAC	**0**	**0,071 €**
POMPE À CHALEUR GÉOTHERMIQUE	56 g	0,071 €
GRANULÉS DE BOIS EN SAC	**0**	**0,075 €**
GAZ DE RÉSEAU	229 g	0,082 €
FIOUL DOMESTIQUE	300 g	0,089 €
PÉTROLES POUR POÊLES	381 g	0,146 €
ÉLECTRICITÉ	180 g	0,150 €
GAZ PROPANE	257 g	0,182 €

***kWh utiles - Source : AJENA janvier 2017 selon étude ADEME/EDF*
Source ADEME - Source ADEME/EDF

Les EXCLUSIFS

Les **CHEMINÉES GODIN** vous proposent une gamme de produits spécifiques au design contemporain.

Une grande majorité de nos poêles bénéficient de la possibilité d'intégration dans des bâtiments **BBC**.

Repérez-les grâce au **LOGO RT 2012**

RT 2012

FABRICATION FRANÇAISE

GODIN CHAUFFAGE CHEMINÉES CUISINES SALLES DE BAINS

Panthéra

PANTHÉRA

H 93,6 x L 94,3 x P 50,1 cm.

- Régulation manuelle.
- Puissance **10 kW.**
- Combustibles : **bûches jusqu'à 70 cm.**
- Chargement avant.
- Départ des fumées dessus.
- Buse de départ de Ø 180 mm ext.
- Coloris peint noir.
- Classe énergétique : A.

Ces produits sont uniquement disponibles chez les distributeurs exclusifs **Cheminées GODIN**. Retrouvez la liste des points de vente sur **www.cheminees godin.com**

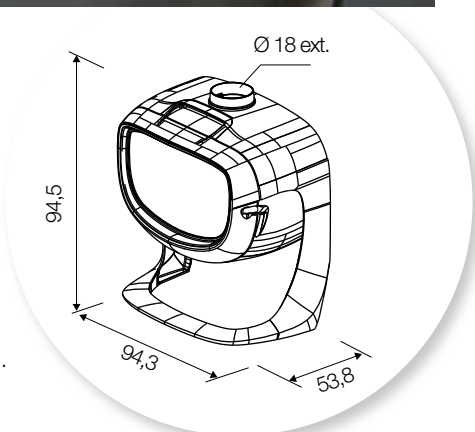

Coloris
Peinture haute température
(coloris noir uniquement).

Étival

ÉTIVAL

H 109,2 x L 96 X P 42,5 cm

- Puissance **9,1 kW**.
- Volume corrigé chauffé **70 à 190 m³**.
- Régulation manuelle.
- Combustibles : **bûches jusqu'à 50 cm**.
- Chargement avant.
- Départ des fumées dessus.
- Buse de départ de Ø 200 mm ext.
- Corps de chauffe fonte.
- Habillage acier peint et socle en pierre bleue du Hainaut.
- Classe énergétique : A.

Ces produits sont uniquement disponibles
chez les distributeurs exclusifs **Cheminées GODIN**.
Retrouvez la liste des points de vente sur
www.chemineesgodin.com

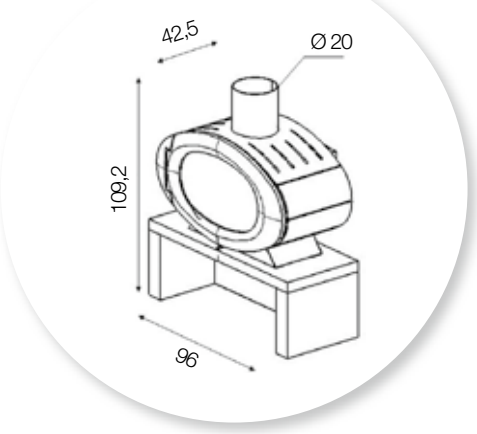

Coloris
Habillage acier peint
(coloris noir uniquement).

Vaucelles

VAUCELLES

H 75 x L 89 x P 46 cm

- Puissance **9,1 kW**.
- Volume corrigé chauffé **130 à 330 m³**.
- Régulation manuelle.
- Poids 150 kg.
- Combustibles : **bûches jusqu'à 50 cm**.
- Chargement avant.
- Départ des fumées dessus.
- Buse de départ de Ø 200 mm ext.
- Corps de chauffe fonte.
- Habillage acier peint.
- Classe énergétique : A.

Ces produits sont uniquement disponibles chez les distributeurs exclusifs **Cheminées GODIN**. Retrouvez la liste des points de vente sur **www.chemineesgodin.com**

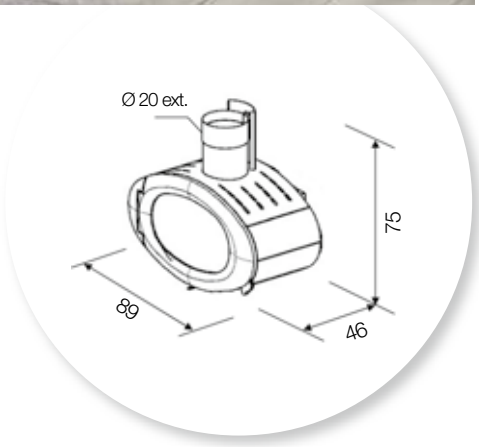

Coloris
Habillage acier peint
(coloris noir uniquement).

Magnas

MAGNAS

H 114 x L 89 x P 46 cm

- Puissance **9,1 kW**.
- Volume corrigé chauffé **130 à 330 m³**.
- Régulation manuelle.
- Combustibles : **bûches jusqu'à 50 cm**.
- Chargement avant.
- Départ des fumées dessus.
- Buse de départ de Ø 200 mm ext.
- Corps de chauffe fonte.
- Habillage acier peint.
- Classe énergétique : A.
- **En option : mur décoratif en acier peint.**

Ces produits sont uniquement disponibles chez les distributeurs exclusifs **Cheminées GODIN**. Retrouvez la liste des points de vente sur **www.chemineesgodin.com**

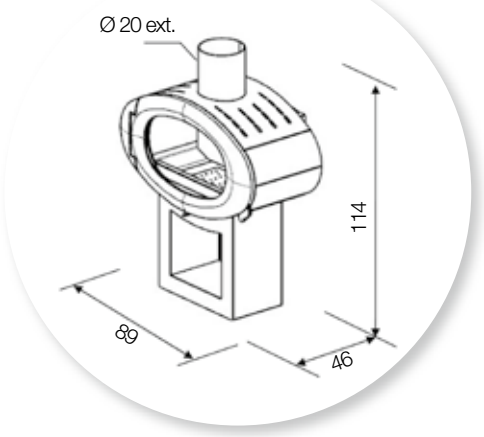

Coloris
Habillage acier peint (coloris noir uniquement).

Passange

PASSANGE

H 108 x L 89 x P 41 cm.

- Puissance **9,1 kW**.
- Volume corrigé chauffé **130 à 330 m³**.
- Régulation manuelle.
- Combustibles : **bûches jusqu'à 50 cm**.
- Chargement avant.
- Départ des fumées dessus.
- Buse de départ de Ø 200 mm ext.
- Habillage acier peint.
- Classe énergétique : A.

Ces produits sont uniquement disponibles chez les distributeurs exclusifs **Cheminées GODIN**. Retrouvez la liste des points de vente sur **www.chemineesgodin.com**

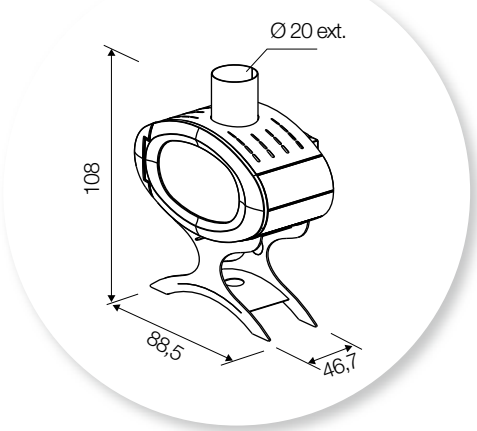

Coloris
Habillage acier peint
(coloris noir uniquement).

Insert 660155

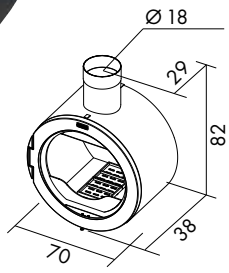

INSERT RÉF. 660155

H 82 x L 70 x P 38 cm

- Puissance **8,4 kW**.
- Volume corrigé chauffé **130 à 330 m³**.
- Régulation manuelle.
- Poids 190 kg.
- Combustibles : **bûches jusqu'à 40 cm**.
- Chargement avant.
- Départ des fumées dessus.
- Buse de départ de Ø 180 mm int.
- Classe énergétique : B.

Ces produits sont uniquement disponibles
chez les distributeurs exclusifs **Cheminées GODIN**.
Retrouvez la liste des points de vente sur
www.chemineesgodin.com

Plomen

PLOMEN

H 116,7 x L 62,5 X P 42 cm

- Puissance **5 kW**.
- Volume corrigé chauffé **70 à 190 m³**.
- Régulation manuelle.
- Combustibles : **bûches jusqu'à 33 cm**.
- Chargement avant.
- Départ des fumées dessus.
- Buse de départ de Ø 125 mm ext.
- Habillage acier peint.
- Classe énergétique : A.

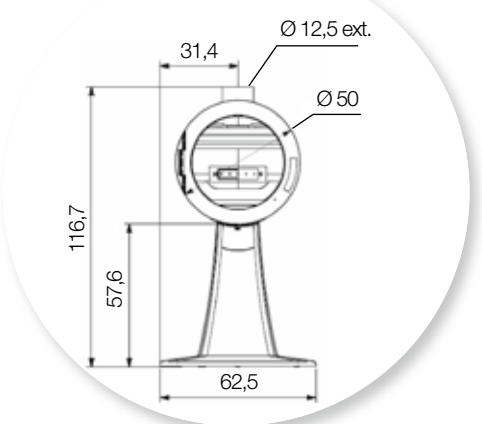

Coloris
Habillage acier peint
(coloris noir uniquement).

Murigny

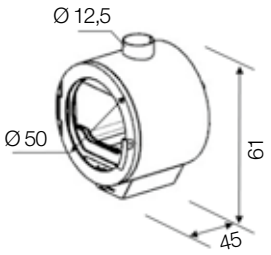

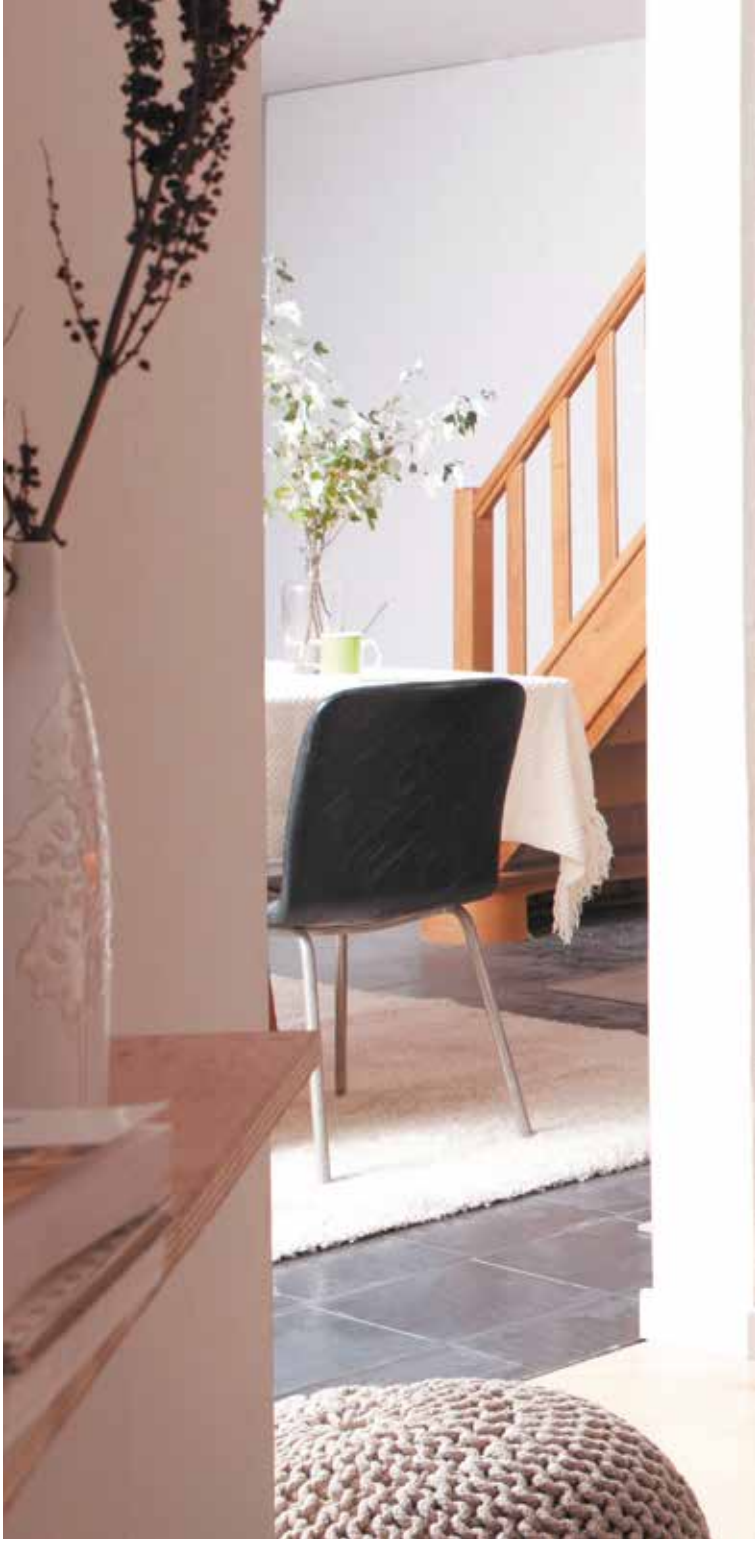

MURIGNY

H 61 x Ø 50 x P 45 cm

- Puissance **5 kW**.
- Volume corrigé chauffé **60 à 180 m³**.
- Régulation manuelle.
- Poids 91 kg.
- Combustibles : **bûches jusqu'à 33 cm**.
- Chargement avant.
- Départ des fumées dessus.
- Buse de départ de Ø 125 mm ext.
- Habillage acier peint.
- Classe énergétique : A.

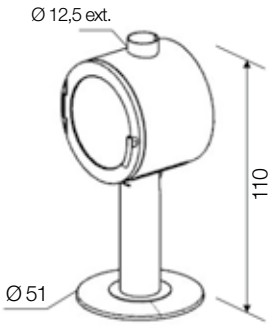

Fréjole

FRÉJOLE

H 110 x L 51 x P 51 cm

- Puissance **5 kW**.
- Volume corrigé chauffé **70 à 190 m³**.
- Régulation manuelle.
- Combustibles : **bûches jusqu'à 33 cm**.
- Chargement avant.
- Départ des fumées dessus.
- Buse de départ de Ø 125 mm ext.
- Habillage acier peint.
- Classe énergétique : A.

Ces produits sont uniquement disponibles chez les distributeurs exclusifs **Cheminées GODIN**.
Retrouvez la liste des points de vente sur **www.chemineesgodin.com**

Coloris
Habillage acier peint
(coloris noir uniquement).

AGENCEMENTS :
VOS ENVIES RÉALISÉES SUR-MESURE

Nous réalisons toutes vos envies en personnalisant l'espace autour de votre poêle : étagères, placards, tiroirs, niches, banquettes,… dans un large choix de matériaux, finitions et coloris.

Rendez-vous chez votre concessionnaire **CHEMINÉES GODIN** avec une idée, un croquis, une esquisse…

Nous serons à vos côtés pour vous aider à exprimer vos idées, vous guider dans vos choix et concrétiser vos projets.

FABRICATION FRANÇAISE · RT 2012 · CRÉDIT D'IMPÔT · ECO CONTROL · CE · En option

BOISSET

H 190 x L 57 x P 12,7 cm

- Puissance **5,6 kW**.
- Volume corrigé chauffé **70 à 190 m³**.
- Régulation manuelle.
- Combustibles : **bûches jusqu'à 33 cm**.
- Chargement avant.
- Départ des fumées dessus et arrière.
- Buse de départ de Ø 150/153 mm ext.
- Corps de chauffe fonte.
- Porte vitrée.
- Habillage acier peint.
- Classe énergétique : A.

Existe en **8 kW** sous la **réf. BOISSET 8 kW**
- Classe énergétique : A.

flamme VERTE Le label du chauffage au bois

Ces produits sont uniquement disponibles chez les distributeurs exclusifs **Cheminées GODIN**.
Retrouvez la liste des points de vente sur **www.chemineesgodin.com**

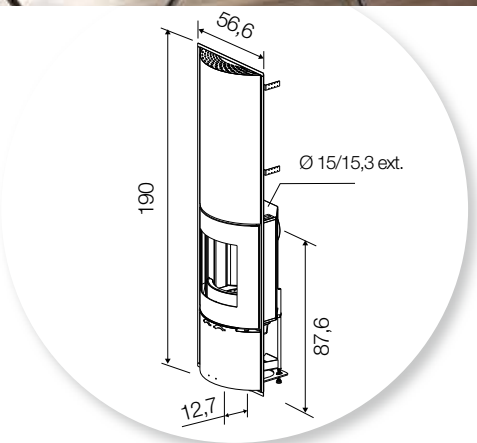

Coloris
Habillage acier peint
(voir coloris pages 191-192).

Figari

FIGARI

H 112 x L 55,4 X P 44,6 cm

- Puissance **5,6 kW**.
- Volume corrigé chauffé **70 à 190 m³**.
- Régulation manuelle.
- Combustibles : **bûches jusqu'à 33 cm**.
- Chargement avant.
- Départ des fumées dessus et arrière.
- Distance du sol au-dessus de la buse de départ arrière : 97,5 cm.
- Buse de départ de Ø 150/153 mm ext.
- Corps de chauffe fonte (R490).
- Habillage acier peint.
- Classe énergétique : A.

Existe en **8 kW** sous la **réf. FIGARI 8 kW**
- Classe énergétique : A.

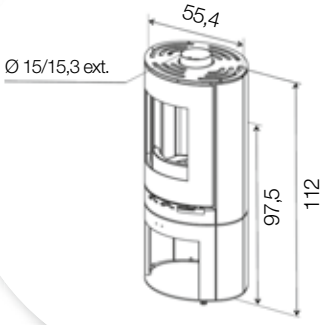

Ces produits sont uniquement disponibles chez les distributeurs exclusifs **Cheminées GODIN**.
Retrouvez la liste des points de vente sur **www.chemineesgodin.com**

POÊLE OVALE

Coloris
Habillage acier peint
(voir coloris pages 191-192).

Camélia

CAMÉLIA

H 140 x L 55,4 X P 44,6 cm

- Puissance **5,6 kW**.
- Volume corrigé chauffé **70 à 190 m³**.
- Régulation manuelle.
- Combustibles : **bûches jusqu'à 33 cm**.
- Chargement avant.
- Départ des fumées dessus et arrière.
- Distance du sol au-dessus de la buse de départ arrière : 87 cm.
- Buse de départ de Ø 150/153 mm ext.
- Corps de chauffe fonte (R490).
- Habillage acier peint + céramique.
- Classe énergétique : A.
- **Option : régulation automatique.**

Existe en **8 kW** sous la **réf. CAMÉLIA 8 kW**
- Classe énergétique : A.

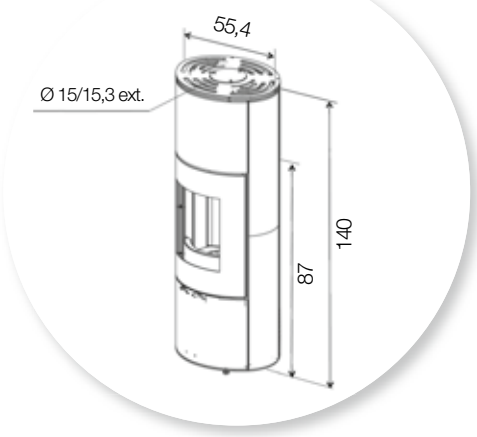

Ces produits sont uniquement disponibles chez les distributeurs exclusifs **Cheminées GODIN**.
Retrouvez la liste des points de vente sur **www.chemineesgodin.com**

En option

VOIR PAGE 15

Coloris
abillage acier peint + céramique
((voir coloris pages 191-192).

POÊLE OVALE

Frénel

FRÉNEL

H 136,9 x L 55,4 x P 44,6 cm

- Puissance **5,6 kW**.
- Volume corrigé chauffé **70 à 190 m³**.
- Régulation manuelle.
- Combustibles : **bûches jusqu'à 33 cm**.
- Chargement avant.
- Départ des fumées dessus et arrière.
- Distance du sol au-dessus de la buse de départ arrière : 84,2 cm.
- Buse de départ de Ø 150/153 mm ext.
- Corps de chauffe fonte.
- Habillage acier peint.
- Classe énergétique : A.
- **Option : régulation automatique.**

Existe en **8 kW** sous la **réf. FRÉNEL 8 kW**
- Classe énergétique : A.

flamme VERTE Le label du chauffage au bois

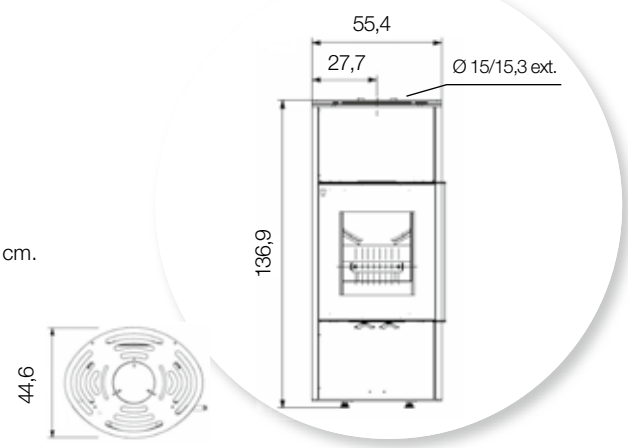

Ces produits sont uniquement disponibles chez les distributeurs exclusifs **Cheminées GODIN**.
Retrouvez la liste des points de vente sur **www.chemineesgodin.com**

FABRICATION FRANÇAISE · RT 2012 · CRÉDIT D'IMPÔT · ECO CONTROL · AC VOIR PAGE 15 · CE · En option

Coloris
Habillage acier peint
(voir coloris pages 191-192).

POÊLE OVALE

Tavéra

TAVÉRA

H 110,7 x L 62,7 X P 44,6 cm

- Puissance **5,6 kW**.
- Volume corrigé chauffé **70 à 190 m³**.
- Régulation manuelle.
- Combustibles : **bûches jusqu'à 33 cm**.
- Chargement avant.
- Départ des fumées dessus et arrière.
- Distance du sol au-dessus de la buse de départ arrière : 96,1 cm.
- Buse de départ de Ø 150/153 mm ext.
- Corps de chauffe fonte (R490).
- Habillage acier peint + pied fonte.
- Classe énergétique : A.

Existe en **8 kW** sous la **réf. TAVÉRA 8 kW**
- Classe énergétique : A.

flamme VERTE Le label du chauffage au bois

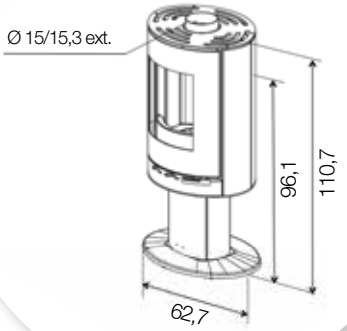

Ces produits sont uniquement disponibles chez les distributeurs exclusifs **Cheminées GODIN**.
Retrouvez la liste des points de vente sur **www.chemineesgodin.com**

FABRICATION FRANÇAISE · RT 2012 · CRÉDIT D'IMPÔT · ECO CONTROL · CE

POÊLE OVALE

Coloris
Habillage acier peint
(voir coloris pages 191-192).

RT 2012

VOIR PAGE 15

En option

Fushia

FUSHIA

H 140 x L 55,4 X P 44,6 cm

- Puissance **5,6 kW**.
- Volume corrigé chauffé **70 à 190 m³**.
- Régulation manuelle.
- Combustibles : **bûches jusqu'à 33 cm**.
- Chargement avant.
- Départ des fumées dessus et arrière.
- Distance du sol au-dessus de la buse de départ arrière : 87 cm.
- Buse de départ de Ø 150/153 mm ext.
- Corps de chauffe fonte (R490).
- Habillage acier peint.
- Classe énergétique : A.
- **Option : régulation automatique, protection murale décorative** (voir p 174).

Existe en 8 kW sous la réf. FUSHIA 8 kW

flamme VERTE Le label du chauffage au bois

- Classe énergétique : A.

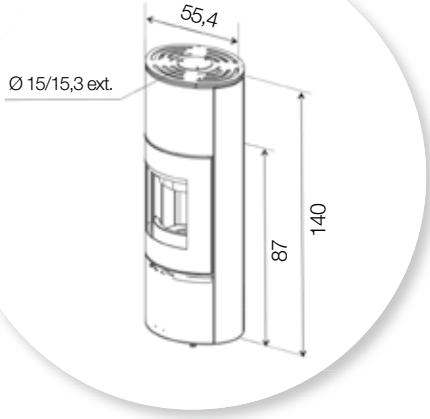

Ces produits sont uniquement disponibles chez les distributeurs exclusifs **Cheminées GODIN**.
Retrouvez la liste des points de vente sur **www.chemineesgodin.com**

POÊLE OVALE

Coloris
Habillage acier peint
(voir coloris pages 191-192).

Ansiac

NOUVEAU :

La commande des registres se fait design et discrète. Parfaitement intégrée sous le foyer dans un enjoliveur en inox assorti à la poignée, la commande en forme de demi-lune propose 3 positions : démarrage, ouvert et fermé. Une seule commande au lieu de deux.
ESTHÉTIQUE, SIMPLE ET PRATIQUE.

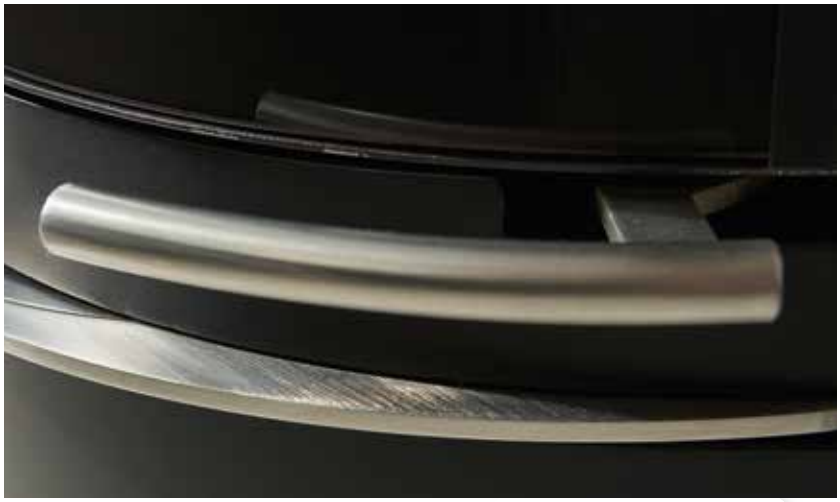

ANSIAC

H 138,4 x Ø 50 cm

- Puissance **5,6 kW**.
- Volume corrigé chauffé **70 à 190 m³**.
- Régulation manuelle.
- Combustibles : **bûches jusqu'à 33 cm**.
- Chargement avant.
- Départ des fumées dessus et arrière.
- Distance du sol au-dessus de la buse de départ arrière : 85,5 cm.
- Buse de départ de Ø 150/153 mm ext.
- Corps de chauffe fonte.
- Habillage acier peint.
- Classe énergétique : A.
- **Option : régulation automatique.**

Existe en **8 kW** sous la **réf. ANSIAC 8 kW**
- Classe énergétique : A.

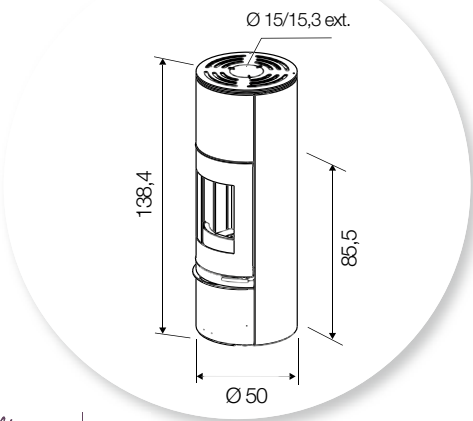

Flamme VERTE — Le label du chauffage au bois

FABRICATION FRANÇAISE · RT 2012 · 6 ans Garantie · CRÉDIT D'IMPÔT · AC VOIR PAGE 15 · CE · En option

Ces produits sont uniquement disponibles chez les distributeurs exclusifs **Cheminées GODIN**.
Retrouvez la liste des points de vente sur **www.chemineesgodin.com**

Coloris
Habillage acier peint
(voir coloris pages 191-192).

Savin

SAVIN PORTE VITRÉE

H 139 x Ø 50 cm

- Puissance **5,6 kW**.
- Volume corrigé chauffé **70 à 190 m³**.
- Régulation manuelle.
- Combustibles : **bûches jusqu'à 33 cm**.
- Chargement avant.
- Départ des fumées dessus et arrière.
- Distance du sol au-dessus de la buse de départ arrière : 95 cm.
- Buse de départ de Ø 150/153 mm ext.
- Corps de chauffe fonte.
- Habillage acier peint.
- Classe énergétique : A.
- **Option : régulation automatique.**

Existe en **8 kW** sous la **réf. SAVIN 8 kW**
- Classe énergétique : A.

flamme VERTE Le label du chauffage au bois

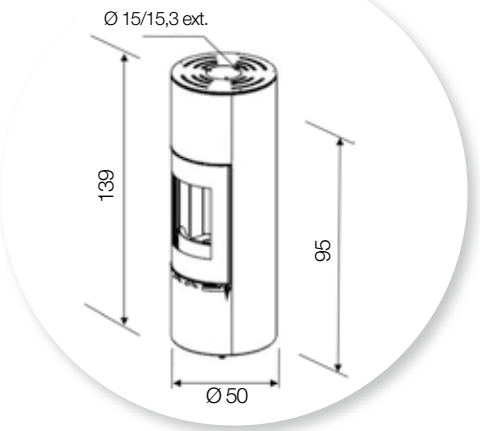

Ces produits sont uniquement disponibles chez les distributeurs exclusifs **Cheminées GODIN**.
Retrouvez la liste des points de vente sur **www.chemineesgodin.com**

FABRICATION FRANÇAISE · RT 2012 · CRÉDIT D'IMPÔT · ECO CONTROL · AC VOIR PAGE 15 · CE · En option

Coloris
Habillage acier peint
(voir coloris pages 191-192).

Greny

GRENY PORTE VITRÉE

H 105 x Ø 50 cm

- Puissance **5,6 kW**.
- Volume corrigé chauffé **70 à 190 m³**.
- Régulation manuelle. • Poids 170 kg.
- Combustibles : **bûches jusqu'à 33 cm**.
- Chargement avant.
- Départ des fumées dessus et arrière.
- Distance du sol au-dessus de la buse de départ arrière : 95 cm.
- Buse de départ de Ø 150/153 mm ext.
- Corps de chauffe fonte.
- Habillage acier peint.
- Classe énergétique : A.
- **Options : régulation automatique, niches d'angle en acier peint.**

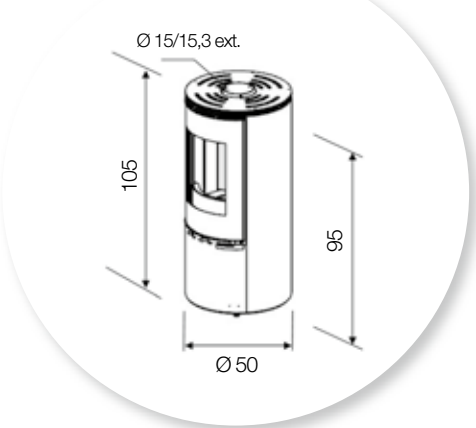

Existe en **8 kW** sous la **réf. GRENY 8 kW**

flamme VERTE — Le label du chauffage au bois

- Classe énergétique : A.

Ces produits sont uniquement disponibles chez les distributeurs exclusifs **Cheminées GODIN**.
Retrouvez la liste des points de vente sur **www.chemineesgodin.com**

FABRICATION FRANÇAISE · RT 2012 · CRÉDIT D'IMPÔT · ECO CONTROL · CE · En option

Coloris
Habillage acier peint
(voir coloris pages 191-192).

ASTON PORTE VITRÉE

H 115,5 x Ø 50 cm

- Puissance **5,6 kW**.
- Volume corrigé chauffé **70 à 190 m³**.
- Régulation manuelle.
- Combustibles : **bûches jusqu'à 33 cm**.
- Chargement avant.
- Départ des fumées dessus et arrière.
- Distance du sol au-dessus de la buse de départ arrière : 105 cm.
- Buse de départ de Ø 150/153 mm ext.
- Corps de chauffe fonte.
- Habillage acier peint.
- Classe énergétique : A.

Existe en **8 kW** sous la **réf. ASTON 8 kW**
- Classe énergétique : A.

flamme VERTE Le label du chauffage au bois

Aston

VERSIONS PORTE FONTE

En option

GRENY

ASTON

AC
VOIR PAGE 15

En option

SAVIN

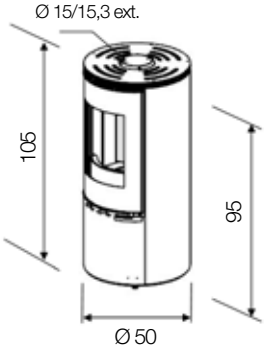

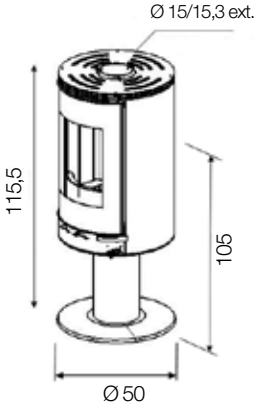

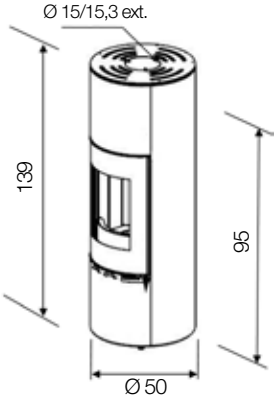

GRENY PORTE FONTE

H 105 x Ø 50 cm
Puissance **5,6 kW**

Existe en **8 kW**
sous la **réf. GRENY 8 kW**
Classe énergétique : A

flamme VERTE Le label du chauffage au bois

ASTON PORTE FONTE

H 115,5 x Ø 50 cm
Puissance **5,6 kW**

Existe en **8 kW**
sous la **réf. ASTON 8 kW**
Classe énergétique : A

flamme VERTE Le label du chauffage au bois

SAVIN PORTE FONTE

H 139 x Ø 50 cm
Puissance **5,6 kW**

Existe en **8 kW**
sous la **réf. SAVIN 8 kW**
Classe énergétique : A

flamme VERTE Le label du chauffage au bois

Ces produits sont uniquement disponibles
chez les distributeurs exclusifs **Cheminées GODIN**.
Retrouvez la liste des points de vente sur
www.cheminees godin.com

POÊLE ROND

FABRICATION FRANÇAISE · RT 2012 · CRÉDIT D'IMPÔT · ECO CONTROL · CE

Coloris
Habillage acier peint
(voir coloris pages 191-192).

Rousset

ROUSSET

H 106 x Ø 50 cm

- Puissance **5,6 kW.**
- Volume corrigé chauffé **70 à 190 m³.**
- Régulation manuelle.
- Combustibles : **bûches jusqu'à 33 cm.**
- Chargement avant.
- Départ des fumées dessus et arrière.
- Distance du sol au-dessus de la buse de départ arrière : 95 cm.
- Buse de départ de Ø 150/153 mm ext.
- Corps de chauffe fonte.
- Habillage acier peint.
- Classe énergétique : A.
- **Option : régulation automatique.**

Existe en **8 kW** sous la **réf. ROUSSET 8 kW**
- Classe énergétique : A.

flamme VERTE Le label du chauffage au bois

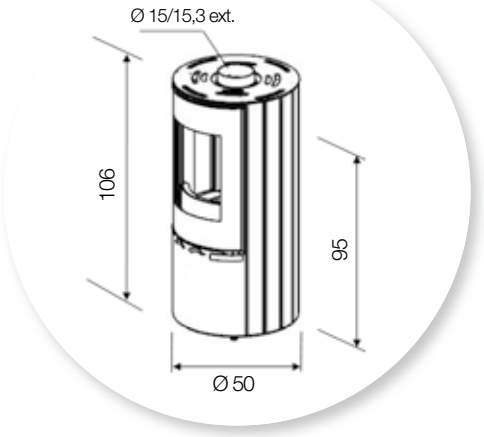

POÊLE ROND

Ces produits sont uniquement disponibles chez les distributeurs exclusifs **Cheminées GODIN**.
Retrouvez la liste des points de vente sur **www.chemineesgodin.com**

FABRICATION FRANÇAISE · RT 2012 · CRÉDIT D'IMPÔT · ECO CONTROL · CE · En option

Coloris
Habillage acier peint
(voir coloris pages 191-192).

Genet

GENET

H 137,5 x L 50,6 X P 40,5 cm

- Puissance **5,6 kW.**
- Volume corrigé chauffé **70 à 190 m³.**
- Régulation manuelle.
- Combustibles : **bûches jusqu'à 33 cm.**
- Chargement avant.
- Départ des fumées dessus et arrière.
- Distance du sol au-dessus de la buse de départ arrière : 86,2 cm.
- Buse de départ de Ø 150/153 mm ext.
- Corps de chauffe fonte (R490).
- Habillage acier peint.
- Classe énergétique : A.
- **Option : régulation automatique.**

Existe en **8 kW** sous la **réf. GENET 8 kW**
- Classe énergétique : A.

flamme VERTE Le label du chauffage au bois

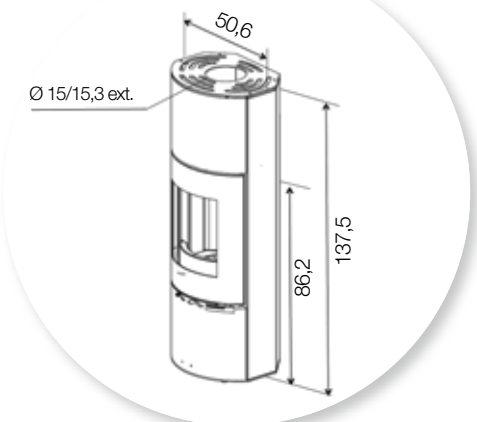

Ces produits sont uniquement disponibles chez les distributeurs exclusifs **Cheminées GODIN**.
Retrouvez la liste des points de vente sur **www.chemineesgodin.com**

FABRICATION FRANÇAISE · RT 2012 · CRÉDIT D'IMPÔT · ECO CONTROL · CE · En option

Coloris
Habillage acier peint
(voir coloris pages 191-192).

Exemple d'aménagement réalisable
sur-mesure dans nos ateliers.
Aménagez votre espace de vie avec **GODIN**
meubles TV, étagères, bibliothèques etc…

En option

Pontèves

PONTÈVES

H 101,7 x L 50,6 X P 40,5 cm

- Puissance **5,6 kW.**
- Volume corrigé chauffé **70 à 190 m³.**
- Régulation manuelle.
- Combustibles : **bûches jusqu'à 33 cm.**
- Chargement avant.
- Départ des fumées dessus et arrière.
- Distance du sol au-dessus de la buse de départ arrière : 86,2 cm.
- Buse de départ de Ø 150/153 mm ext.
- Corps de chauffe fonte (R490).
- Habillage acier peint.
- Classe énergétique : A.
- **Option : régulation automatique, protection murale décorative** (voir p 178).

Existe en **8 kW** sous la **réf. PONTÈVES 8 kW**

flamme VERTE Le label du chauffage au bois

- Classe énergétique : A.

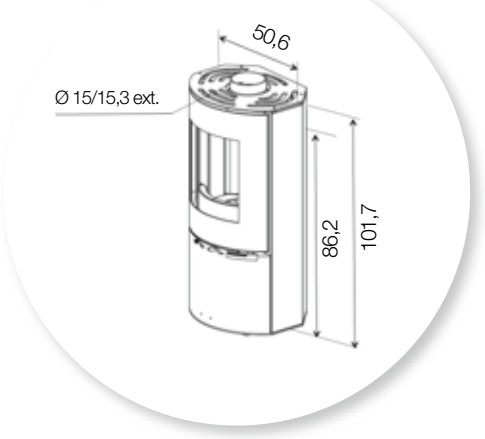

Ces produits sont uniquement disponibles chez les distributeurs exclusifs **Cheminées GODIN**. Retrouvez la liste des points de vente sur **www.chemineesgodin.com**

Coloris
Habillage acier peint
(voir coloris pages 191-192).

Étoges

ÉTOGES

H 102 x L 45 x P 38 cm

- Puissance **5,6 kW**.
- Volume corrigé chauffé **70 à 190 m³**.
- Régulation manuelle.
- Poids 179 kg.
- Combustibles : **bûches jusqu'à 33 cm**.
- Chargement avant. • Départ des fumées dessus et arrière.
- Distance du sol au-dessus de la buse de départ arrière : 90 cm.
- Buse de départ de Ø 150/153 mm ext.
- Corps de chauffe fonte. • Habillage acier peint.
- Classe énergétique : A.
- **Option : régulation automatique**
  Niches à bois en acier peint.

Existe en **8 kW** sous la **réf. ÉTOGES 8 kW**
- Classe énergétique : A.

flamme VERTE Le label du chauffage au bois

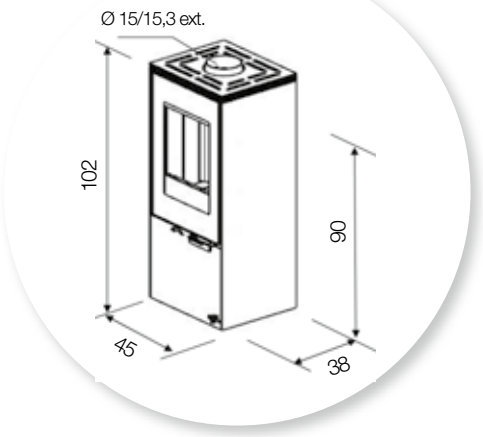

Ces produits sont uniquement disponibles chez les distributeurs exclusifs **Cheminées GODIN**.
Retrouvez la liste des points de vente sur **www.chemineesgodin.com**

FABRICATION FRANÇAISE · RT 2012 · CRÉDIT D'IMPÔT · ECO CONTROL · CE · En option

Coloris
Habillage acier peint
(voir coloris pages 191-192).

Nangis

NANGIS

H 136 x L 45 X P 38 cm

- Puissance **5,6 kW**.
- Volume corrigé chauffé **70 à 190 m³**.
- Régulation manuelle.
- Poids 202 kg.
- Combustibles : **bûches jusqu'à 33 cm**.
- Chargement avant. • Départ des fumées dessus et arrière.
- Distance du sol au-dessus de la buse de départ arrière : 91 cm.
- Buse de départ de Ø 150/153 mm ext.
- Corps de chauffe fonte.
- Habillage acier peint.
- Classe énergétique : A.
- **Option : régulation automatique.**

Existe en **8 kW** sous la **réf. NANGIS 8 kW**
- Classe énergétique : A.

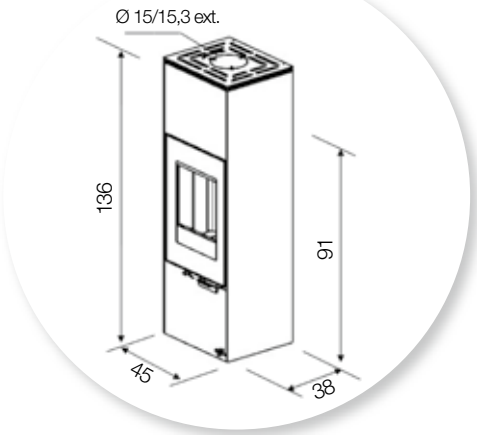

Ces produits sont uniquement disponibles chez les distributeurs exclusifs **Cheminées GODIN**.
Retrouvez la liste des points de vente sur **www.chemineesgodin.com**

VOIR PAGE 15

En option

Coloris
Habillage acier peint
(voir coloris pages 191-192).

Voile

VOILE

H 103,3 x Ø 50 cm

- Puissance **5,6 kW**.
- Volume corrigé chauffé **70 à 190 m³**.
- Régulation manuelle.
- Combustibles : **bûches jusqu'à 33 cm**.
- Chargement avant.
- Départ des fumées dessus et arrière.
- Distance du sol au-dessus de la buse de départ arrière : 84,1 cm.
- Buse de départ de Ø 150/153 mm ext.
- Corps de chauffe fonte.
- Habillage acier peint et céramique.
- Classe énergétique : A.
- **Option : régulation automatique.**

Existe en **8 kW** sous la **réf. VOILE 8 kW**
- Classe énergétique : A.

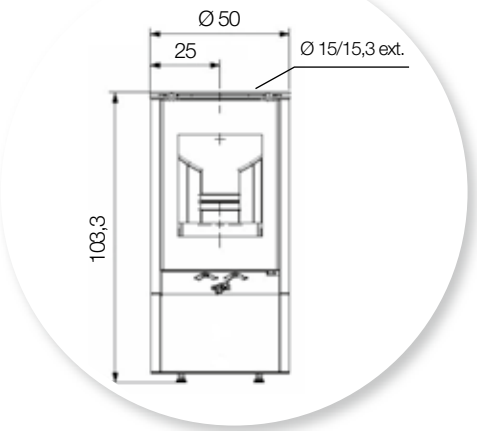

POÊLE ROND

Ces produits sont uniquement disponibles chez les distributeurs exclusifs **Cheminées GODIN**.
Retrouvez la liste des points de vente sur **www.chemineesgodin.com**

En option

Coloris
Habillage acier peint et céramique
(voir coloris pages 191-192).

Antigny

ANTIGNY

H 141,5 x Ø 50 cm

- Puissance **5,6 kW**.
- Volume corrigé **chauffé 70 à 190 m³**.
- Régulation manuelle.
- Combustibles : **bûches jusqu'à 33 cm**.
- Chargement avant.
- Départ des fumées dessus et arrière.
- Distance du sol au-dessus de la buse de départ arrière : 86,9 cm.
- Buse de départ de Ø 150/153 mm ext.
- Corps de chauffe fonte.
- Habillage acier peint et céramique.
- Classe énergétique : A.
- **Option : régulation automatique.**

Existe en **8 kW** sous la **réf. ANTIGNY 8 kW**
- Classe énergétique : A.

Flamme Verte — Le label du chauffage au bois

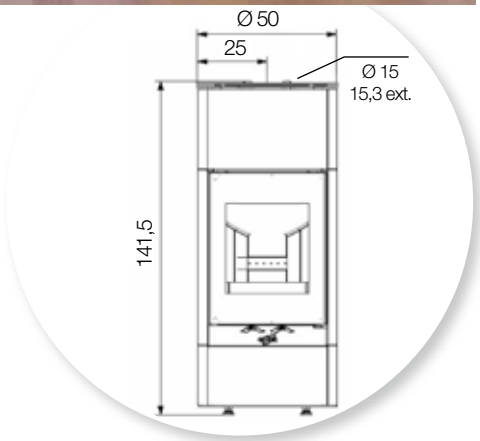

Ces produits sont uniquement disponibles chez les distributeurs exclusifs **Cheminées GODIN**.
Retrouvez la liste des points de vente sur **www.chemineesgodin.com**

FABRICATION FRANÇAISE · RT 2012 · CRÉDIT D'IMPÔT · ECO CONTROL · AC VOIR PAGE 15 · CE · En option

Coloris
Habillage acier peint et céramique
(voir coloris pages 191-192).

POÊLE ROND

Sonnac

SONNAC

H 145,5 x Ø 52 cm

- Puissance **5,6 kW**.
- Volume corrigé chauffé **70 à 190 m³**.
- Régulation manuelle.
- Combustibles : **bûches jusqu'à 33 cm**.
- Chargement avant.
- Départ des fumées dessus.
- Distance du sol au-dessus de la buse de départ arrière : 91 cm.
- Buse de départ de Ø 150/153 mm ext.
- Corps de chauffe fonte.
- Habillage acier peint et céramique.
- Classe énergétique : A.
- **Option : régulation automatique.**

Existe en **8 kW** sous la **réf. SONNAC 8 kW**
- Classe énergétique : A.

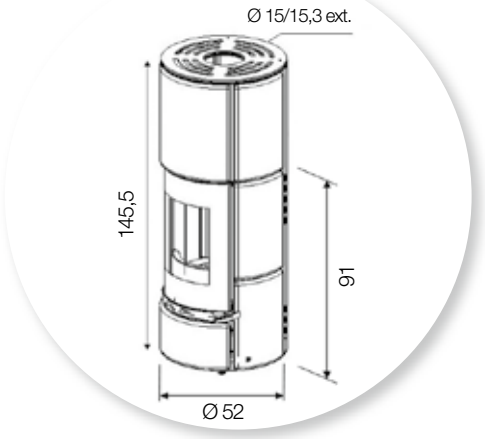

POÊLE ROND

Ces produits sont uniquement disponibles chez les distributeurs exclusifs **Cheminées GODIN**.
Retrouvez la liste des points de vente sur **www.chemineesgodin.com**

RT 2012

ECO CONTROL

AC VOIR PAGE 15

En option

Coloris

Habillage acier peint et céramique
(voir coloris pages 191-192).

Varen

VAREN

H 104,2 x Ø 54 cm

- Puissance **5,6 kW**.
- Volume corrigé chauffé **70 à 190 m³**.
- Régulation manuelle.
- Combustibles : **bûches jusqu'à 33 cm**.
- Chargement avant.
- Départ des fumées dessus.
- Distance du sol au-dessus de la buse de départ arrière : 91 cm.
- Buse de départ de Ø 150/153 mm ext.
- Corps de chauffe fonte.
- Habillage acier peint et céramique.
- Classe énergétique : A.
- **Option : régulation automatique.**

Existe en **8 kW** sous la **réf. VAREN 8 kW**
- Classe énergétique : A.

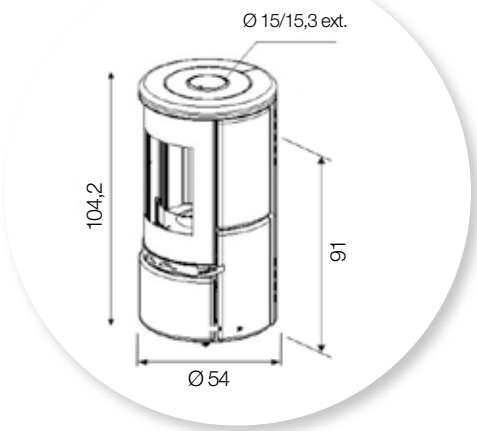

Ces produits sont uniquement disponibles chez les distributeurs exclusifs **Cheminées GODIN**.
Retrouvez la liste des points de vente sur **www.chemineesgodin.com**

En option

Coloris
Habillage acier peint et céramique
(voir coloris pages 191-192).

POÊLE ROND

CALANTHA

H 92,9 x L 92,6 X P 40,3 cm

- Puissance **8 kW**.
- Volume corrigé chauffé **110 à 260 m³**.
- Régulation manuelle.
- Combustibles : **bûches jusqu'à 50 cm**.
- Chargement avant.
- Départ des fumées dessus et arrière.
- Distance du sol au-dessus de la buse de départ arrière : 57,5 cm.
- Buse de départ de Ø 200 mm ext.
- Corps de chauffe fonte (DARNAY).
- Habillage acier peint et céramique.
- Classe énergétique : A.
- **Option : porte vitrée (AITONE).**

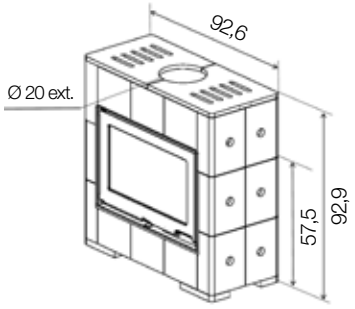

Calantha

Ces produits sont uniquement disponibles chez les distributeurs exclusifs **Cheminées GODIN**. Retrouvez la liste des points de vente sur **www.chemineesgodin.com**

Coloris
Habillage acier peint et céramique
(voir coloris pages 191-192).

Carville

CARVILLE

H 122 x L 141,5 x P 50 cm

- Puissance **8 kW**.
- Volume corrigé chauffé **110 à 260 m³**.
- Régulation manuelle.
- Combustibles : **bûches jusqu'à 50 cm**.
- Chargement avant.
- Départ des fumées dessus.
- Distance du sol au-dessus de la buse de départ arrière : 94 cm.
- Buse de départ de Ø 200 mm ext.
- Corps de chauffe fonte.
- Habillage acier peint.
- Classe énergétique : A.

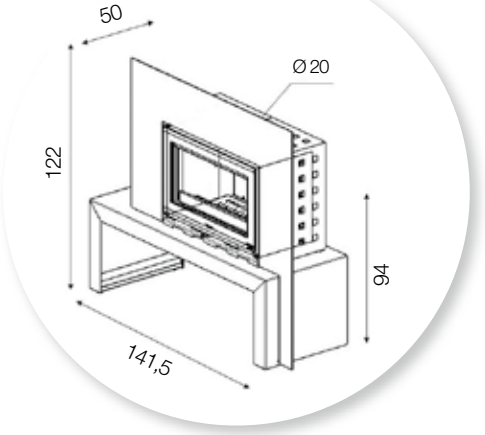

Ces produits sont uniquement disponibles
chez les distributeurs exclusifs **Cheminées GODIN**.
Retrouvez la liste des points de vente sur **www.chemineesgodin.com**

Coloris
Habillage acier peint
(voir coloris pages 191-192).

Bourget

BOURGET

H 111,6 x L 134 X P 43 cm

- Puissance **8 kW**.
- Volume corrigé chauffé **110 à 260 m³**.
- Régulation manuelle.
- Combustibles : **bûches jusqu'à 50 cm**.
- Chargement avant.
- Départ des fumées dessus et arrière.
- Distance du sol au-dessus de la buse de départ arrière : 71,7 cm.
- Buse de départ de Ø 200 mm ext.
- Corps de chauffe fonte.
- Habillage acier peint.
- Classe énergétique : A.

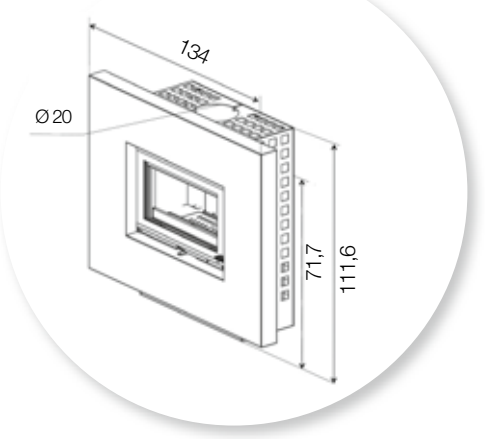

Ces produits sont uniquement disponibles
chez les distributeurs exclusifs **Cheminées GODIN**.
Retrouvez la liste des points de vente sur **www.chemineesgodin.com**

Coloris
Habillage acier peint
(voir coloris pages 191-192).

Champigny

CHAMPIGNY

H 125 x L 84 x P 38 cm

- Puissance **5,6 kW**.
- Volume corrigé chauffé **70 à 190 m³**.
- Régulation manuelle.
- Poids 182 kg.
- Combustibles : **bûches jusqu'à 33 cm**.
- Chargement avant.
- Départ des fumées dessus et arrière.
- Distance du sol au-dessus de la buse de départ arrière : 99 cm.
- Buse de départ de Ø 150/153 mm ext.
- Corps de chauffe fonte.
- Habillage acier peint.
- Classe énergétique : A.

Existe en **8 kW** sous la **réf. CHAMPIGNY 8 kW**
- Classe énergétique : A.

flamme VERTE Le label du chauffage au bois

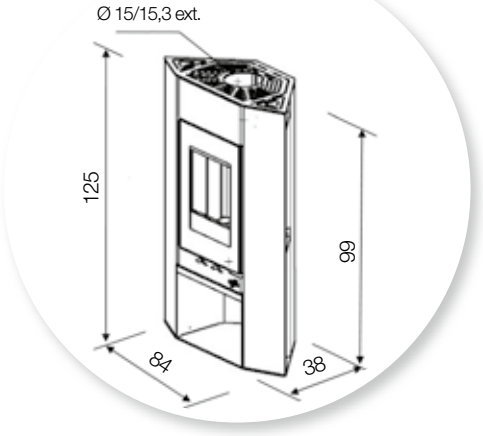

Ces produits sont uniquement disponibles chez les distributeurs exclusifs **Cheminées GODIN**.
Retrouvez la liste des points de vente sur **www.chemineesgodin.com**

FABRICATION FRANÇAISE · RT 2012 · CRÉDIT D'IMPÔT · ECO CONTROL · CE

Coloris
Habillage acier peint
(voir coloris pages 191-192).

Doussay

DOUSSAY

H 99,7 x L 85,3 x P 52,2 cm.

- Puissance **10,5 kW**.
- Volume corrigé chauffé **180 à 420 m³**.
- Régulation manuelle.
- Poids 150 kg.
- Combustible : **bûches jusqu'à 65 cm**.
- Chargement avant.
- Départ des fumées arrière et dessus.
- Habillage acier émaillé, foyer fonte.
- Distance du sol au-dessus de la buse de départ arrière : 84,3 cm.
- Buse de départ Ø 180 mm ext.
- Réserve à bûches.
- Classe énergétique : B.

Ces produits sont uniquement disponibles
chez les distributeurs exclusifs **Cheminées GODIN**.
Retrouvez la liste des points de vente sur **www.chemineesgodin.com**

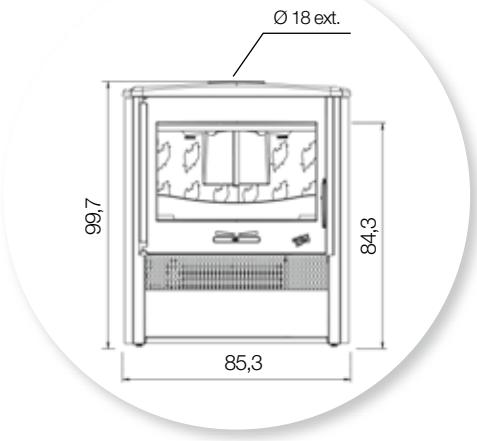

Coloris
Habillage acier peint + acier émaillé
(voir coloris pages 191-192).

Roisel

ROISEL

H 85 x L 83,8 X P 35,2 cm

- Puissance **8 kW**.
- Volume corrigé chauffé **120 à 280 m³**.
- Régulation manuelle.
- Combustibles : **bûches jusqu'à 50 cm**.
- Chargement avant.
- Départ des fumées dessus.
- Distance du sol au-dessus de la buse de départ arrière : 81,5 cm.
- Buse de départ de Ø 200 mm ext.
- Corps de chauffe et porte fonte.
- Habillage fonte peinte.
- Classe énergétique : A.
- **En option :** Mur de protection en métal peint.

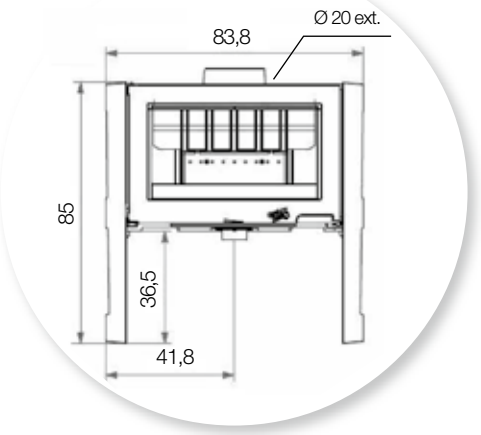

Ces produits sont uniquement disponibles
chez les distributeurs exclusifs **Cheminées GODIN**.
Retrouvez la liste des points de vente sur **www.chemineesgodin.com**

Coloris
Habillage fonte peinte
(coloris noir uniquement).

Chalais

CHALAIS

H 91,2 x L 84 X P 41,1 cm

- Puissance **8 kW**.
- Volume corrigé chauffé **120 à 280 m³**.
- Régulation manuelle.
- Combustibles : **bûches jusqu'à 50 cm**.
- Chargement avant.
- Départ des fumées dessus et arrière.
- Distance du sol au-dessus de la buse de départ arrière : 72,8 cm.
- Buse de départ de Ø 200 mm ext.
- Corps de chauffe fonte.
- Habillage acier peint + côté en pierre bleue du Hainaut poncée.
- Porte vitrée avec soufflerie en option.
- Classe énergétique : A.

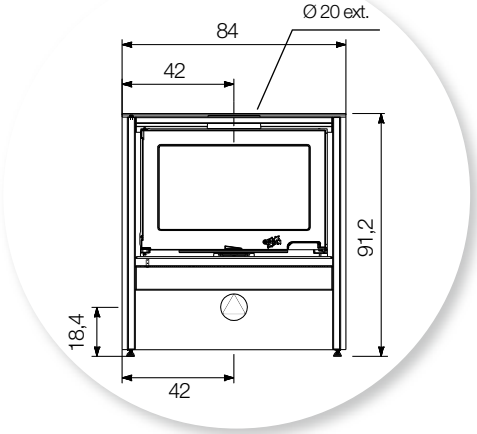

Ces produits sont uniquement disponibles
chez les distributeurs exclusifs **Cheminées GODIN**.
Retrouvez la liste des points de vente sur **www.chemineesgodin.com**

Coloris
Habillage acier peint + pierre bleue
du Hainaut poncée (voir coloris pages 191-192).

Forest

FOREST

H 86,8 x L 89,4 X P 40,5 cm

- Puissance **8 kW**.
- Volume corrigé chauffé **120 à 280 m³**.
- Régulation manuelle.
- Combustibles : **bûches jusqu'à 50 cm**.
- Chargement avant.
- Départ des fumées dessus et arrière.
- Distance du sol au-dessus de la buse de départ arrière : 76,8 cm.
- Buse de départ de Ø 200 mm ext.
- Corps de chauffe fonte.
- Habillage fonte émaillée.
- Porte vitrée.
- Classe énergétique : A.

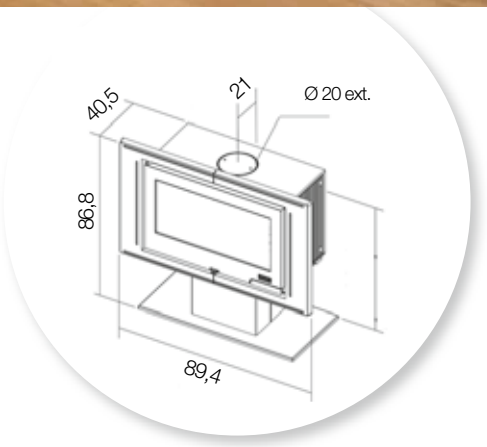

Ces produits sont uniquement disponibles
chez les distributeurs exclusifs **Cheminées GODIN**.
Retrouvez la liste des points de vente sur **www.chemineesgodin.com**

Coloris
Habillage fonte émaillée
(voir coloris pages 191-192).

Thèbes

THÈBES

H 126 x L 129 X P 54,5 cm

- Puissance **8 kW**.
- Volume corrigé chauffé **120 à 280 m³**.
- Régulation manuelle.
- Combustibles : **bûches jusqu'à 50 cm**.
- Chargement avant.
- Départ des fumées dessus et arrière.
- Distance du sol au-dessus de la buse de départ arrière : 85,9 cm.
- Buse de départ de Ø 200 mm ext.
- Corps de chauffe fonte.
- Habillage acier peint.
- Porte vitrée.
- Classe énergétique : A.

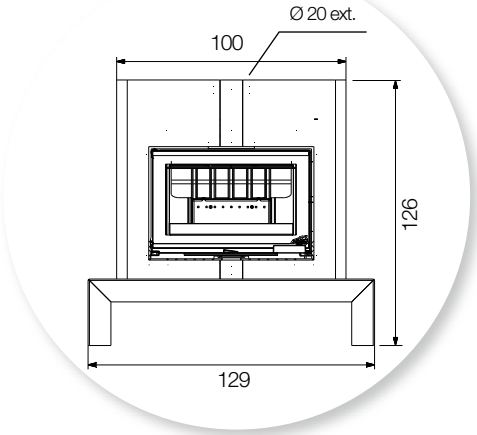

Ces produits sont uniquement disponibles
chez les distributeurs exclusifs **Cheminées GODIN**.
Retrouvez la liste des points de vente sur **www.chemineesgodin.com**

Coloris
Habillage acier peint
(voir coloris pages 191-192).

Ces produits sont uniquement disponibles chez les distributeurs exclusifs **Cheminées GODIN**. Retrouvez la liste des points de vente sur **www.chemineesgodin.com**

Farelle

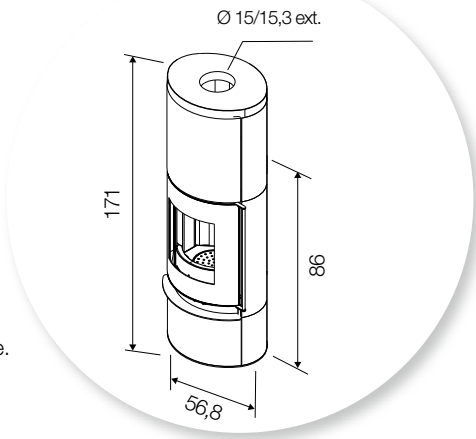

FARELLE

H 171 x L 56,8 x P 47,1 cm

- Puissance **5,6 kW**.
- Volume corrigé chauffé **70 à 190 m³**.
- Régulation manuelle.
- Combustibles : **bûches jusqu'à 33 cm**.
- Chargement avant.
- Départ des fumées dessus et arrière.
- Buse de départ de Ø 150/153 mm ext.
- Corps de chauffe fonte.
- Habillage pierre bleue du Hainaut poncée.
- Classe énergétique : A.
- **Option : régulation automatique.**

Existe en **8 kW** sous la **réf. FARELLE 8 kW**
- Classe énergétique : A.

flamme VERTE — Le label du chauffage au bois

FABRICATION FRANÇAISE — RT 2012 — CRÉDIT D'IMPÔT — ECO CONTROL — AC VOIR PAGE 15 — CE — En option

Coloris
Habillage acier peint, pierre bleue du Hainaut poncée (voir coloris pages 191-192).

BELCAIRE

H 139,5 x Ø 52 cm

- Puissance **5,6 kW**.
- Volume corrigé chauffé **70 à 190 m3**.
- Régulation manuelle.
- Combustibles : **bûches jusqu'à 33 cm**.
- Chargement avant.
- Départ des fumées dessus.
- Distance du sol au-dessus de la buse de départ arrière : 95 cm.
- Buse de départ de Ø 150/153 mm ext.
- Corps de chauffe fonte.
- Habillage acier peint et pierre bleue du Hainaut finition sablée ou poncée, au choix.
- **Option :** régulation automatique.
- Classe énergétique : A.

Existe en **8 kW** sous la **réf. BELCAIRE 8 kW**
- Classe énergétique : A.

flamme VERTE Le label du chauffage au bois

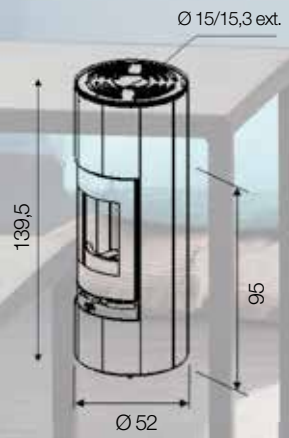

POÊLES EN PIERRE BLEUE DU HAINAUT PONCÉE

En option

AC

VOIR PAGE 15

FARELLE

CHARLAS

En option

MONTANAY

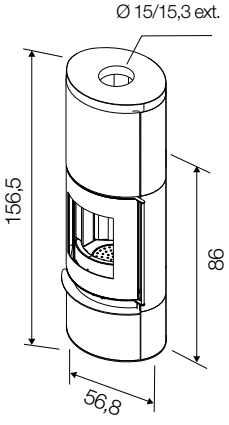

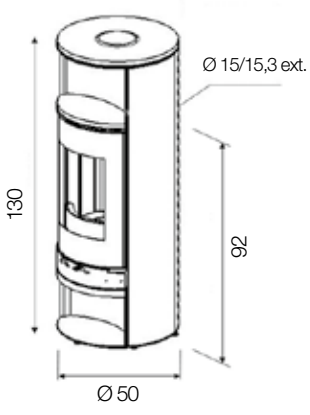

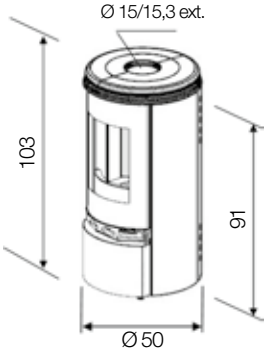

FARELLE

H 156,5 x L 56,8 x P 47,1 cm
Puissance **5,6 kW**

Existe en **8 kW**
sous la **réf. FARELLE 8 kW**
Classe énergétique : A

flamme VERTE — Le label du chauffage au bois

CHARLAS

H 130 x Ø 50 cm
Puissance **5,6 kW**

Existe en **8 kW**
sous la **réf. CHARLAS 8 kW**
Classe énergétique : A

flamme VERTE — Le label du chauffage au bois

MONTANAY

H 103 x Ø 50 cm
Puissance **5,6 kW**

Existe en **8 kW**
sous la **réf. MONTANAY 8 kW**
Classe énergétique : A

flamme VERTE — Le label du chauffage au bois

Ces produits sont uniquement disponibles
chez les distributeurs exclusifs **Cheminées GODIN**.
Retrouvez la liste des points de vente sur
www.cheminees godin.com

FABRICATION FRANÇAISE · RT 2012 · CRÉDIT D'IMPÔT · ECO CONTROL · CE

Coloris

Habillage acier peint, pierre bleue
du Hainaut poncée (voir coloris pages 191-192).

Stovia

LE PLUS DU MODÈLE STOVIA : SON ÉTUVE

Ce poêle en pierre bleue du Hainaut poncée est équipé d'une étuve supérieure. Dotée de deux grilles, d'une lèchefrite et d'un thermomètre sur la vitre, elle permet de réchauffer et maintenir au chaud vos aliments, ou de mijoter vos recettes préférées. La température atteint 180°C maximum avec une charge normale du foyer.

STOVIA

H 159 x L 57 x P 53 cm

- Puissance **5,6 kW**.
- Volume corrigé chauffé **70 à 190 m3**.
- Régulation manuelle.
- Combustibles : **bûches jusqu'à 33 cm**.
- Chargement avant.
- Départ des fumées dessus.
- Buse de départ de Ø 150/153 mm ext.
- Corps de chauffe fonte.
- Habillage acier + pierre bleue du Hainaut poncée.
- Classe énergétique : A.

Existe en **8 kW** sous la **réf. STOVIA 8 kW**
- Classe énergétique : A.

flamme VERTE — Le label du chauffage au bois

Ces produits sont uniquement disponibles
chez les distributeurs exclusifs **Cheminées GODIN**.
Retrouvez la liste des points de vente sur **www.chemineesgodin.com**

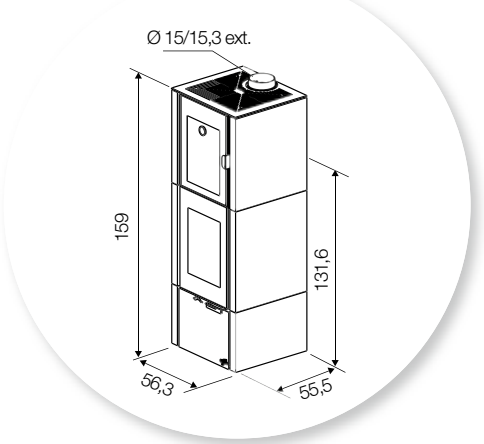

Coloris
Habillage acier peint, pierre bleue
du Hainaut poncée (voir coloris pages 191-192).

LUNAN

H 134,6 x L 54,8 x P 42 cm

- Puissance **5,6 kW**.
- Volume corrigé chauffé **70 à 190 m³**.
- Régulation manuelle.
- Combustibles : **bûches jusqu'à 33 cm**.
- Chargement avant.
- Départ des fumées dessus.
- Distance du sol au-dessus de la buse de départ arrière : 92 cm.
- Buse de départ de Ø 150/153 mm ext.
- Corps de chauffe fonte.
- Habillage acier et pierre bleue du Hainaut poncée.
- Classe énergétique : A.
- **Option :** régulation automatique.

Existe en **8 kW** sous la **réf. LUNAN 8 kW**
- Classe énergétique : A.

flamme VERTE Le label du chauffage au bois

POÊLES EN PIERRE BLEUE DU HAINAUT PONCÉE

STOVIA

LUNAN

VOIR PAGE 15

GALAN

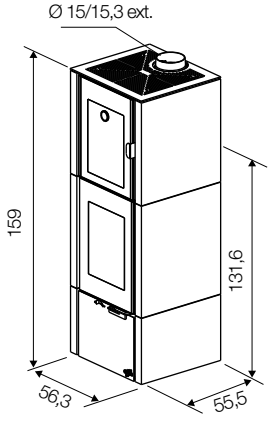

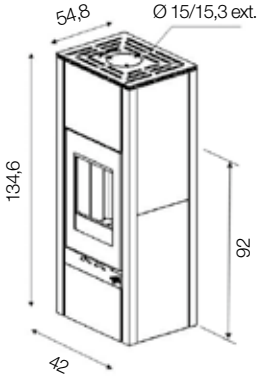

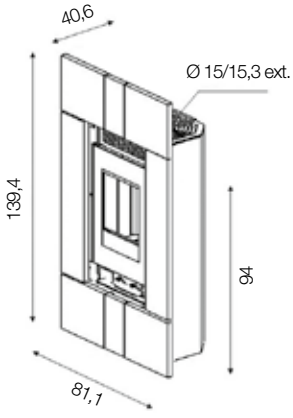

STOVIA
H 159 x L 57 x P 53 cm
Puissance **5,6 kW**.
Existe en **8 kW**
sous la **réf. STOVIA 8 kW**
Classe énergétique : A

LUNAN
H 134,6 x L 54,8 x P 42 cm
Puissance **5,6 kW.**
Existe en **8 kW**
sous la **réf. LUNAN 8 kW**
Classe énergétique : A

GALAN
H 139,4 x L 81,1 x P 40,6 cm
Puissance **5,6 kW**.
Existe en **8 kW**
sous la **réf. GALAN 8 kW**
Classe énergétique : A

Ces produits sont uniquement disponibles
chez les distributeurs exclusifs **Cheminées GODIN**.
Retrouvez la liste des points de vente sur
www.chemineesgodin.com

Coloris
Habillage acier peint, pierre bleue
du Hainaut poncée (voir coloris pages 191-192).

Fabrication Française

GODIN est l'un des rares à produire sa propre fonte, et ce dans 2 usines françaises.

Fortement implantées dans le Pas de Calais, l'Aisne et la Saône et Loire, ses larges unités de production sont un réel atout.

Société familiale de Père en Fille, **le Groupe a toujours tenu au respect de la tradition française** pour garantir, dans la durée, l'entretien et la longévité de votre appareil.

Le Groupe emploie près de 700 personnes et dispose de 2 fonderies ultra modernes, 1 usine de céramique, 2 usines de tôlerie, 1 verrerie et 1 marbrerie intégrée.

Un laboratoire est intégré à notre unité de production, nous permettant de vous proposer grâce à l'aide de notre propre bureau d'études, **des produits de plus en plus innovants** (poêles étanches compatibles RT2012, une technologie ECO CONTROL pour un réglage de la flamme avec précision, des accumulateurs de chaleur...).

Le laboratoire permet la mise au point et la certification des produits, gage de qualité et de professionnalisme.

GODIN

L'alliance du design et du feu...

**En chauffage principal ou en chauffage d'appoint, découvrez les atouts du poêle à bois.
Un grand choix de formes, de matériaux et de puissances pour répondre à votre besoin.**

FABRICATION FRANÇAISE

6 ans Garantie

RT 2012

CRÉDIT D'IMPÔT

flamme VERTE Le label du chauffage au bois

CE

Cobra

COBRA

Réf. 420005 - 8 kW

H 111,3 x L 56,2 x P 49,2 cm (hors buse).

- Régulation manuelle.
- Combustibles : **bûches jusqu'à 50 cm.**
- Chargement avant.
- Départ des fumées dessus.
- Buse de départ de Ø 153 mm ext.
- Coloris peint noir.
- Étanche
- Classe énergétique : A.

Ces produits sont uniquement disponibles chez les distributeurs exclusifs **Cheminées GODIN**. Retrouvez la liste des points de vente sur **www.chemineesgodin.com**

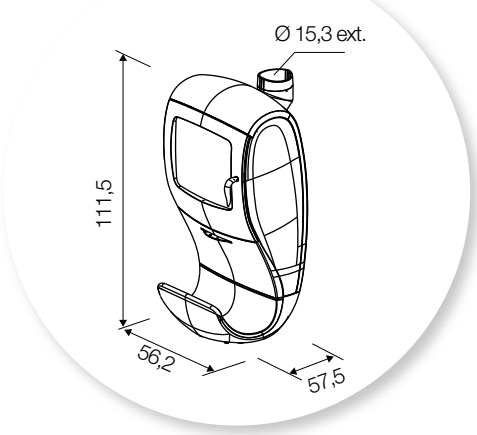

Coloris
Peinture haute température
(coloris noir uniquement).

Villeteau

VILLETEAU

Réf. 369130 - 9,5 kW

H 127,9 x L 71,1 x P 41,2 cm

- Volume corrigé chauffé **130 à 330 m³**.
- Régulation manuelle.
- Combustibles : **bûches jusqu'à 40 cm**.
- Chargement avant.
- Départ des fumées arrière et dessus.
- Buse de départ de Ø 153 mm int.
- Distance du sol au dessus de la buse de départ arrière : 105 cm.
- Corps de chauffe fonte.
- Habillage pierre bleue du Hainaut poncée.
- Classe énergétique : B.

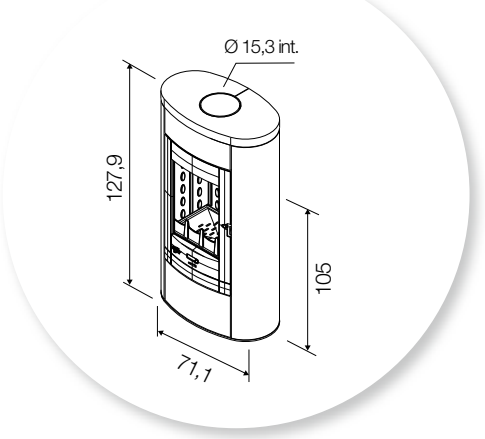

FABRICATION FRANÇAISE

CRÉDIT D'IMPÔT

Coloris

Habillage pierre bleue du Hainaut poncée
(voir coloris pages 191-194).

Tertre 2

TERTRE 2

Réf. 400210 - 5,6 kW
Réf. 400211 - 8 kW — flamme VERTE Le label du chauffage au bois

H 124 x L 61 x P 42,7 cm

- Volume corrigé chauffé 5,6 KW : **70 à 190 m³**.
- Volume corrigé chauffé 8 KW : **125 à 290 m³**.
- Régulation manuelle.
- Poids 170 kg.
- Combustibles : **bûches jusqu'à 33 cm**.
- Chargement avant.
- Départ des fumées dessus et arrière.
- Distance du sol au-dessus de la buse de départ arrière : 105 cm.
- Buse de départ de Ø 150/153 mm ext.
- Corps de chauffe fonte.
- Habillage acier peint.
- Classe énergétique : A.

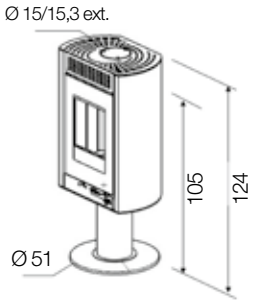

Coloris
Habillage acier peint
(voir coloris pages 191-194).

BARELLA 2

Réf. 400216 - 5,6 kW
Réf. 400217 - 8 kW — flamme VERTE Le label du chauffage au bois

H 141 x Ø 50 cm

- Volume corrigé chauffé 5,6 KW : **70 à 190 m³**.
- Volume corrigé chauffé 8 KW : **125 à 290 m³**.
- Régulation manuelle.
- Combustibles : **bûches jusqu'à 33 cm**.
- Chargement avant.
- Départ des fumées dessus et arrière.
- Distance du sol au-dessus de la buse de départ arrière : 95 cm.
- Buse de départ de Ø 150/153 mm ext.
- Corps de chauffe fonte.
- Habillage acier peint.
- Classe énergétique : A.

OPTION : Accumulateur réf. 965239.

Voir page 13

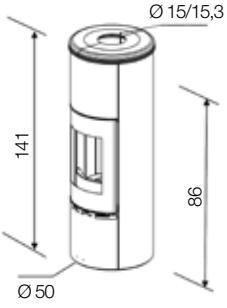

CADÈNE 2

Réf. 400212 - 5,6 kW
Réf. 400213 - 8 kW — flamme VERTE Le label du chauffage au bois

H 101 x Ø 50 cm

- Volume corrigé chauffé 5,6 KW : **70 à 190 m³**.
- Volume corrigé chauffé 8 KW : **125 à 290 m³**.
- Régulation manuelle.
- Poids 169 kg.
- Combustibles : **bûches jusqu'à 33 cm**.
- Chargement avant.
- Départ des fumées dessus et arrière.
- Distance du sol au-dessus de la buse de départ arrière : 95 cm.
- Buse de départ de Ø 150/153 mm ext.
- Corps de chauffe fonte.
- Habillage acier peint.
- Classe énergétique : A.

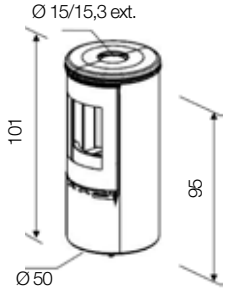

RT 2012

En option

Coloris
Habillage acier peint
(voir coloris pages 191-194).

Arcy

ARCY

Réf. 400101 - 5,6 kW
Réf. 400103 - 8 kW — flamme VERTE Le label du chauffage au bois

H 117 x L 57 x P 41 cm

- Volume corrigé chauffé 5,6 KW : **70 à 190 m³**.
- Volume corrigé chauffé 8 KW : **125 à 290 m³**.
- Régulation manuelle.
- Poids 185 kg.
- Combustibles : **bûches jusqu'à 33 cm**.
- Chargement avant.
- Départ des fumées dessus et arrière.
- Distance du sol au-dessus de la buse de départ arrière : 91 cm.
- Buse de départ de Ø 150/153 mm ext.
- Corps de chauffe fonte.
- Habillage acier peint et céramique.
- Classe énergétique : A.

OPTION : Régulation automatique.

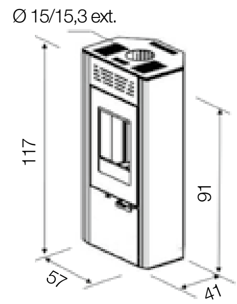

FABRICATION FRANÇAISE · RT 2012 · CRÉDIT D'IMPÔT · ECO CONTROL · En option

Coloris
Habillage acier peint anthracite et décor céramique (voir coloris pages 191-194).

Ségur

SÉGUR

Réf. 400191 - 5,6 kW
Réf. 400193 - 8 kW — flamme VERTE Le label du chauffage au bois

H 141,6 x L 77,5 x P 40,5 cm

- Volume corrigé chauffé 5,6 KW : **70 à 190 m³**.
- Volume corrigé chauffé 8 KW : **125 à 290 m³**.
- Régulation manuelle.
- Combustibles : **bûches jusqu'à 33 cm**.
- Chargement avant.
- Départ des fumées dessus et arrière.
- Distance du sol au-dessus de la buse de départ arrière : 93 cm.
- Buse de départ de Ø 150/153 mm ext.
- Corps de chauffe fonte.
- Habillage acier émaillé.
- Classe énergétique : A.

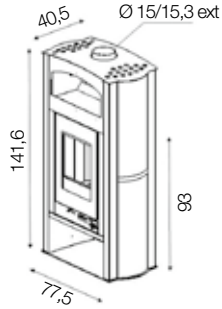

FABRICATION FRANÇAISE · RT 2012 · CRÉDIT D'IMPÔT · ECO CONTROL

Coloris
Habillage acier émaillé
(voir coloris pages 191-194).

Styldesign

STYLDESIGN

Réf. 400192 - 5,6 kW
Réf. 400194 - 8 kW — flamme VERTE Le label du chauffage au bois

H 117,5 x L 70,6 x P 44,3 cm

- Volume corrigé chauffé 5,6 KW : **70 à 190 m³**.
- Volume corrigé chauffé 8 KW : **125 à 290 m³**.
- Régulation manuelle.
- Combustibles : **bûches jusqu'à 33 cm**.
- Chargement avant.
- Départ des fumées dessus.
- Distance du sol au-dessus de la buse de départ arrière : 93 cm.
- Buse de départ de Ø 150/153 mm ext.
- Corps de chauffe fonte.
- Habillage acier émaillé.
- Classe énergétique : A.

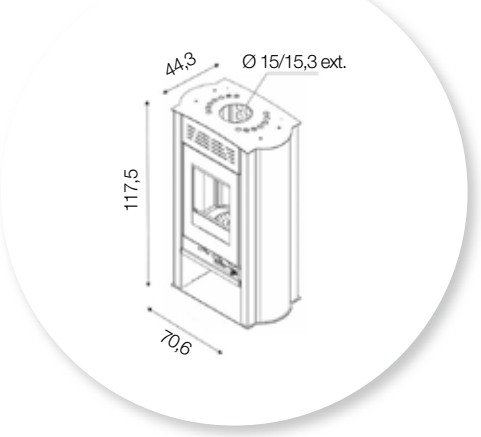

Coloris
Habillage acier peint anthracite
et décor acier émaillé rubis
(voir coloris pages 191-194).

Courances

COURANCES

Réf. 388113 - 7 kW

H 78,7 x L 67,5 x P 52 cm

- Volume corrigé chauffé **90 à 240 m³**.
- Régulation manuelle.
- Combustibles : **bûches jusqu'à 50 cm**.
- Chargement avant.
- Départ des fumées dessus et arrière.
- Distance du sol au-dessus de la buse de départ arrière : 69 cm.
- Buse de départ de Ø 180 mm ext.
- Classe énergétique : A.

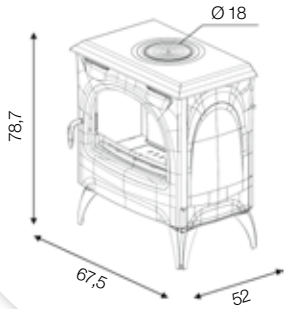

«Ses formes moulées et émaillées lui donnent un caractère unique. Il est présenté en 3 finitions : blanc brillant, noir profond et rouge rubis, relevés par une poignée chromée. La fluidité des lignes est donnée par les ondulations du dessus, les aérations profilées ou les pieds sculpturaux.»

ORIGINE FRANCE GARANTIE

6 ans Garantie

RT 2012

CRÉDIT D'IMPÔT

flamme VERTE Le label du chauffage au bois

Coloris

Fonte peinte anthracite,
émaillé blanc ou émaillé rouge rubis

Novellus

NOVELLUS

Réf. 400176 - 5,6 kW
Réf. 400178 - 8 kW — flamme VERTE Le label du chauffage au bois

H 120 x L 67,9 x P 68,7 cm

- Volume corrigé chauffé 5,6 KW : **70 à 190 m³**.
- Volume corrigé chauffé 8 KW : **125 à 290 m³**.
- Régulation manuelle.
- Poids 190 kg.
- Combustibles : **bûches jusqu'à 33 cm**.
- Chargement avant.
- Départ des fumées dessus et arrière.
- Distance du sol au-dessus de la buse de départ arrière : 109 cm.
- Buse de départ de Ø 150/153 mm ext.
- Corps de chauffe fonte.
- Habillage acier peint et décor fonte émaillée.
- Classe énergétique : A.

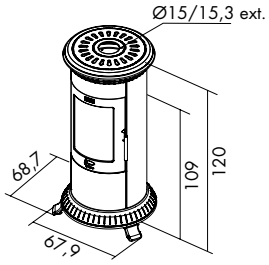

FABRICATION FRANÇAISE — RT 2012 — Crédit d'impôt — ECO CONTROL — En option

Coloris
Habillage acier peint anthracite
et décor fonte émaillé
(voir coloris pages 191-194).

Étuvia

ÉTUVIA

Réf. 400119 - 5,6 kW
Réf. 400120 - 8 kW — flamme VERTE Le label du chauffage au bois

H 160 x L 55 x P 52,5 cm

- Volume corrigé chauffé 5,6 KW : **70 à 190 m³**.
- Volume corrigé chauffé 8 KW : **125 à 290 m³**.
- Régulation manuelle.
- Poids 163 kg.
- Combustibles : **bûches jusqu'à 33 cm**.
- Chargement avant.
- Départ des fumées dessus et arrière.
- Distance du sol au-dessus de la buse de départ arrière : 130 cm.
- Buse de départ de Ø 150/153 mm ext.
- Habillage corps de chauffe fonte.
- Habillage acier peint.
- Classe énergétique : A.

Ce modèle est équipé d'une étuve.
Plus d'informations en page E50.

FABRICATION FRANÇAISE · RT 2012 · CRÉDIT D'IMPÔT · ECO CONTROL · En option

Coloris
Peint anthracite avec habillage
en acier peint rouge
(à préciser à la commande)
(voir coloris pages 191-194).

Cérafonte

CÉRAFONTE

Réf. 388107 - 7 kW

H 122 x L 50 x P 50 cm

- Volume corrigé chauffé **90 à 240 m³**.
- Régulation manuelle.
- Poids 175 kg.
- Combustibles : **bûches jusqu'à 33 cm**.
- Chargement avant.
- Départ des fumées dessus.
- Distance du sol au-dessus de la buse de départ arrière : 114,2 cm.
- Buse de départ de Ø 150 mm ext.
- Buse arrivée d'air Ø 100 mm ext.
- Poêle en fonte.
- Classe énergétique : B.

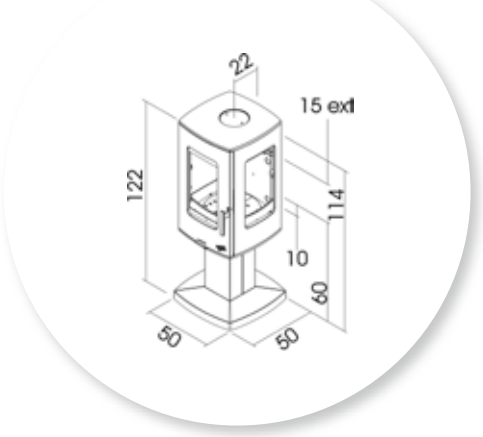

Coloris

Fonte peint anthracite.

Massay

MASSAY

Réf. 374101 - 8 kW

H 93,3 x L 83,3 x P 38 cm

- Volume corrigé chauffé **150 à 330 m³**.
- Régulation manuelle.
- Combustibles : **bûches jusqu'à 50 cm**.
- Chargement avant.
- Départ des fumées dessus et arrière.
- Buse de départ de Ø 200 mm ext.
- Distance du sol au dessus de la buse de départ arrière : 89 cm.
- **Porte fonte étanche**.
- Classe énergétique : A.

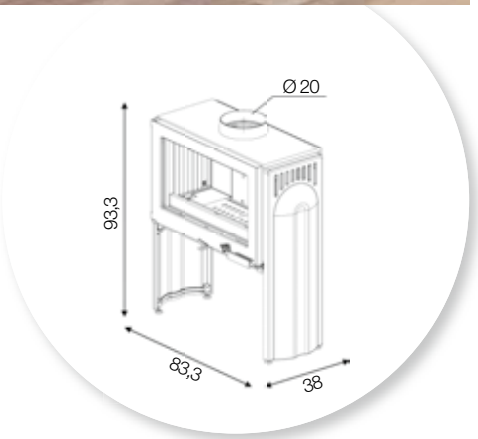

Coloris
Fonte peinte anthracite.

Brimont

BRIMONT

Réf. 410101 - 8,5 kW

H 116,5 x L 82 x P 46,5 cm

- Volume corrigé chauffé **70 à 190 m³**.
- Régulation manuelle.
- Poids 188 kg.
- Combustibles : **bûches jusqu'à 50 cm**, **40 cm pour le non-étanche gênes etc...**
- Chargement avant.
- Départ des fumées dessus.
- Buse de départ de Ø 180 mm ext.
- Corps de chauffe fonte.
- Classe énergétique : B.

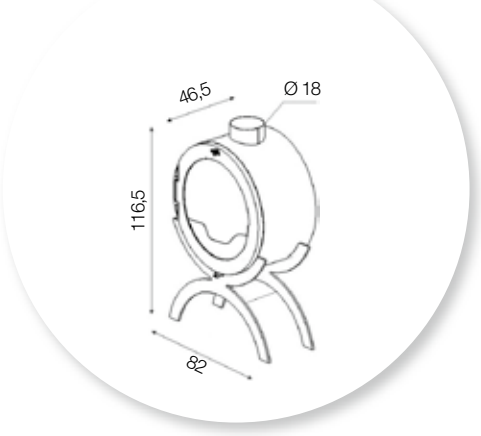

FABRICATION FRANÇAISE · RT 2012 · CRÉDIT D'IMPÔT · flamme VERTE Le label du chauffage au bois

Coloris

Habillage en acier peint noir.

Graphic

GRAPHIC

Réf. 371109 - 10,6 kW

H 100 x L 159 x P 71 cm

- Volume corrigé chauffé **200 à 450 m³**.
- Régulation manuelle.
- Poids 340 kg.
- Combustibles : **bûches de 40 cm**.
- Chargement avant.
- Foyer fonte et brique réfractaire.
- Départ des fumées dessus.
- Buse de départ de Ø 200 mm int.
- Banquette réversible.
- Classe énergétique : B.

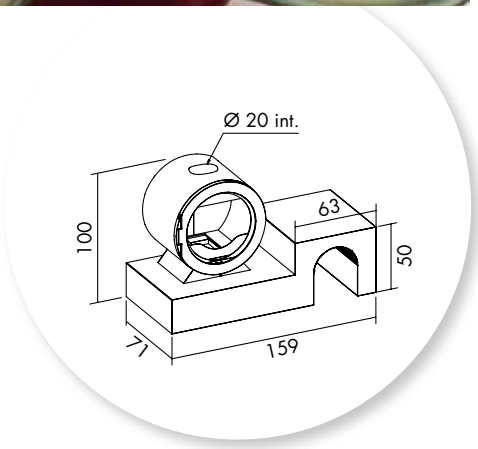

Coloris
Peint anthracite
avec support gris alu.

Orlando

ORLANDO

Réf. 371105 - 10,6 kW

H 108,5 x L 180 x P 50 cm

- Volume corrigé chauffé **200 à 450 m³**.
- Régulation manuelle.
- Poids 286 kg.
- Combustibles : **bûches de 40 cm**.
- Chargement avant.
- Foyer fonte et brique réfractaire.
- Départ des fumées dessus.
- Buse de départ de Ø 200 mm int.
- Foyer suspendu.
- **Banquette réversible.**
- **Foyer accroché au mur.**
- Classe énergétique : B.

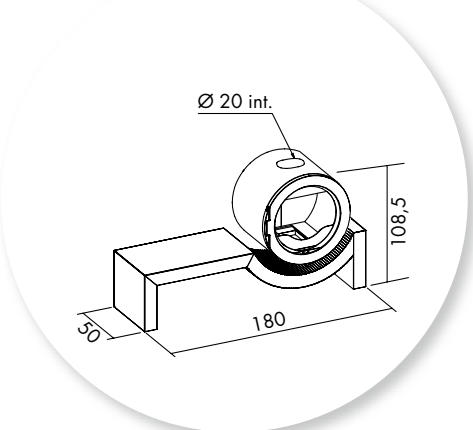

Coloris

Peint anthracite.

Gênes

GÊNES

Réf. 371113 - 10,6 kW

H 127 x L 82 x P 57 cm

- Volume corrigé chauffé **200 à 450 m³**.
- Régulation manuelle.
- Poids 280 kg.
- Combustibles : **bûches de 40 cm**.
- Chargement avant.
- Départ des fumées dessus.
- Buse de départ de Ø 200 mm int.
- Habillage fonte acier.
- Intérieur en briques réfractaires.
- Classe énergétique : B.

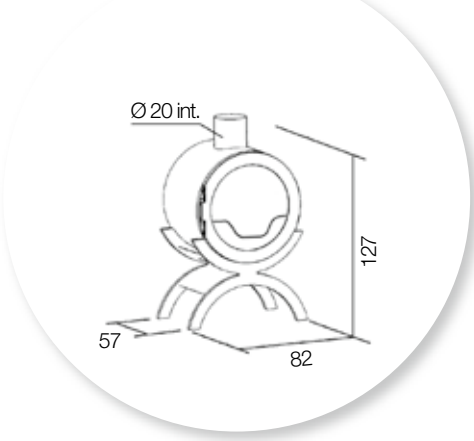

Coloris
Peint anthracite.

Clairvoy

CLAIRVOY

Réf. 411104 - 7 kW

H 106 x L 68 x P 52 cm

- Volume corrigé chauffé **70 à 190 m³**.
- Régulation manuelle.
- Combustibles : **bûches jusqu'à 50 cm**.
- Chargement avant.
- Départ des fumées dessus.
- Buse de départ de Ø 180 mm ext.
- Classe énergétique : A.

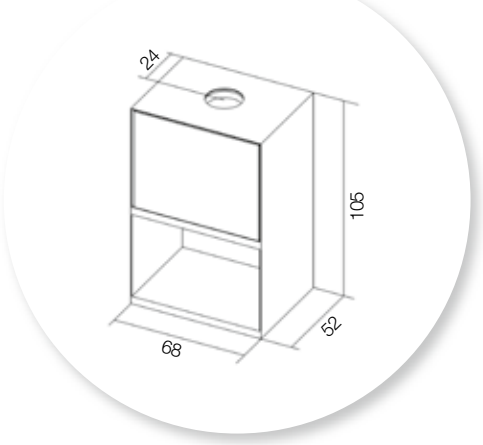

FABRICATION FRANÇAISE

CRÉDIT D'IMPÔT

flamme VERTE Le label du chauffage au bois

Coloris

Peint anthracite.

Beaufay

BEAUFAY

Réf. 374102 - 8,5 kW

H 85,4 x L 89,4 x P 39,6 cm

- Volume corrigé chauffé **150 à 330 m³**.
- Régulation manuelle.
- Combustibles : **bûches jusqu'à 50 cm**.
- Chargement avant.
- Départ des fumées dessus et arrière.
- Buse de départ de Ø 180 mm ext.
- Distance du sol au dessus de la buse de départ arrière : 79 cm.
- Classe énergétique : A.

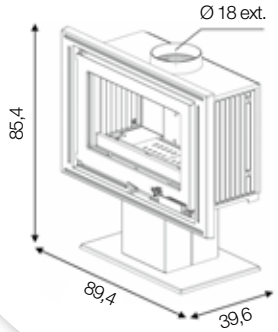

FABRICATION FRANÇAISE

6 ans Garantie

CRÉDIT D'IMPÔT

Coloris

Peint anthracite avec cadre peint anthracite, émaillé gris ou rubis.

Quessoy

QUESSOY

Réf. 374106 - 8,5 kW

H 91,3 x L 84 x P 43,1 cm.

- Volume corrigé chauffé **150 à 330 m³**.
- Combustible : **bûches jusqu'à 50 cm**.
- Chargement avant.
- Foyer fonte.
- Départ des fumées arrière ou dessus.
- Buse de départ de Ø 200 mm int.
- Distance du sol au dessus de la buse de départ arrière : 82 cm.
- Classe énergétique : A.

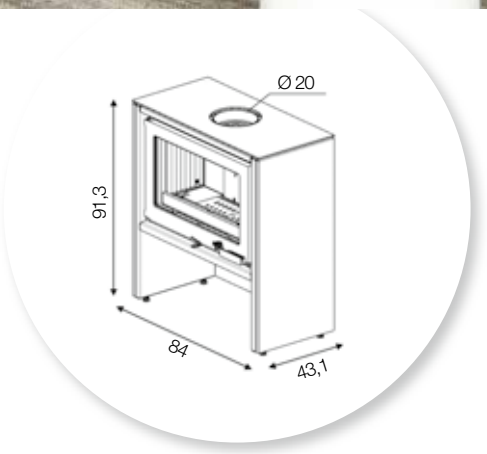

FABRICATION FRANÇAISE

6 ans Garantie

CRÉDIT D'IMPÔT

Coloris

Peint noir et côtés peints en blanc
(voir coloris pages 191 à 194).

GRAND BOIS à CLAPET

Réf. 368102 - 10,5 kW

H 100 x L 87 x P 52 cm.

- Volume corrigé chauffé **180 à 420 m³**.
- Régulation manuelle.
- Poids 180 kg.
- Combustible : **bûches jusqu'à 65 cm**.
- Chargement avant.
- Départ des fumées dessus.
- Habillage acier, foyer fonte.
- Buse de départ Ø 180 mm ext.
- Classe énergétique : B.

Options : Kit TURBO 2 vitesses **réf. 965013**, grille barbecue **réf. 0119**.

GRAND BOIS

Réf. 368101 - 10,5 kW

H 100 x L 87 x P 51,5 cm.

- Volume corrigé chauffé **180 à 420 m³**.
- Régulation manuelle.
- Poids 180 kg.
- Combustible : **bûches jusqu'à 65 cm**.
- Chargement avant.
- Départ des fumées arrière ou dessus.
- Habillage acier, foyer fonte.
- Distance du sol au-dessus de la buse de départ arrière : 83 cm.
- Buse de départ Ø 180 mm ext.
- **Réserve à bûches**.
- Classe énergétique : B.

Options : Kit TURBO 2 vitesses **réf. 965013**, grille barbecue **réf. 0119**.

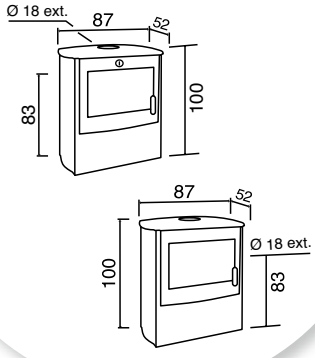

Coloris

Peint anthracite
et cotés émaillé carmin et gris argenté
(voir coloris pages 191 à 194).

Odéon 2

ODÉON 2

Réf. 680142 - 9,5 kW

H 152 x L 90 x P 41,5 cm.

- Volume corrigé chauffé **130 à 330 m³**.
- Régulation manuelle.
- Poids 290 kg.
- Combustible : **bûches jusqu'à 40 cm**.
- Chargement avant.
- Foyer fonte, corps en acier.
- Départ des fumées arrière ou dessus.
- Buse de départ de Ø 153 mm int.
- Distance du sol au dessus de la buse de départ arrière : 117,5 cm.
- Classe énergétique : B.

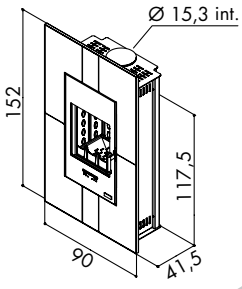

Coloris

Peint anthracite avec décor en pierre marbrière ou pierre bleue du Hainaut poncée.

Odéon 3

ODÉON 3

Réf. 680154 - 9,5 kW

H 152 x L 90 x P 41,5 cm

- Volume corrigé chauffé **130 à 330 m³**.
- Régulation manuelle.
- Poids 338 kg.
- Combustibles : **bûches jusqu'à 40 cm**.
- Chargement avant.
- Départ des fumées arrière ou dessus.
- Buse de départ de Ø 153 mm int.
- Distance du sol au-dessus de la buse de départ arrière : 117,5 cm.
- **Habillage verre.**
- Classe énergétique : B.
- **Options :** plaque de sol rectangulaire en verre **réf. 965144** (voir page 178) et étagères **réf. 965160**.

FAÇADE ENTIÈREMENT VITRÉE

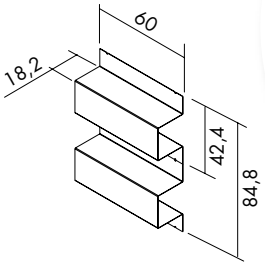

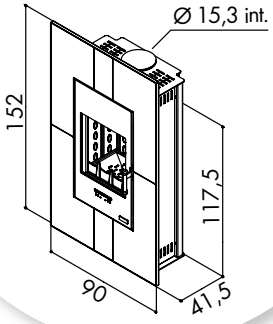

Coloris

Peint anthracite
avec décor verre teinté noir et inox.

Luxor 3

LUXOR 3

Réf. 389149 - 10 kW

H 125 x L 49 x P 60 cm

- Volume corrigé chauffé **200 à 480 m³**.
- Régulation manuelle.
- Poids 203 kg.
- Combustibles : **bûches jusqu'à 40 cm**.
- Chargement avant.
- Départ des fumées dessus et arrière.
- Distance du sol au-dessus de la buse de départ arrière 119 cm.
- Buse de départ de Ø 180 mm ext.
- Classe énergétique : B.
- **Habillage acier peint noir et fonte.**
- **Poignée chromée.**

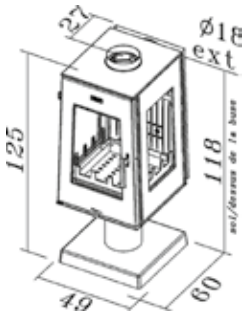

FABRICATION FRANÇAISE

CRÉDIT D'IMPÔT

flamme VERTE Le label du chauffage au bois

Coloris

Acier peint noir et poignée chromée.

Luxor 4

LUXOR 4

Réf. 389147 - 10 kW

H 123 x L 56 x P 59,5 cm

- Volume corrigé chauffé **200 à 480 m³**.
- Régulation manuelle.
- Poids 203 kg.
- Combustibles : **bûches jusqu'à 40 cm**.
- Chargement avant.
- Départ des fumées dessus et arrière.
- Distance du sol au-dessus de la buse de départ arrière 119 cm.
- Buse de départ de Ø 180 mm ext.
- Classe énergétique : B.

- **Habillage acier peint noir et fonte.**
- **Poignée chromée.**

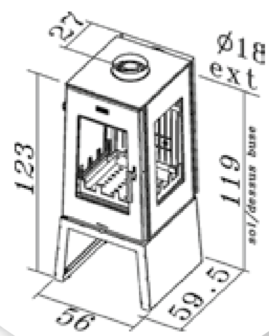

Coloris
Acier peint noir + fonte
et poignée chromée.

Alba

ALBA

Réf. 376001 - 10,6 kW

H 70 x L 92 x P 61,4 cm

- Volume corrigé chauffé **200 à 450 m³**.
- Régulation manuelle.
- Poids 275 kg.
- Combustibles : **bûches de 40 cm**.
- Chargement avant.
- Départ des fumées dessus.
- Buse de départ de Ø 200 mm int.
- Habillage fonte acier.
- Classe énergétique : B.

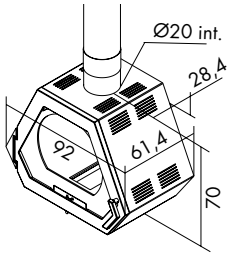

Coloris

Peint anthracite.

Rolling 2

ROLLING 2

Réf. 369158 - 9,5 kW

H 136 x L 72 x P 42 cm.

- Volume corrigé chauffé **130 à 330 m³**.
- Régulation manuelle.
- Poids 175 kg.
- Combustible : **bûches jusqu'à 40 cm**.
- Chargement avant.
- Départ des fumées dessus.
- Distance du sol au-dessus de la buse de départ arrière 124 cm.
- Buse de départ de Ø 153 mm int.
- Habillage acier peint, foyer fonte.
- Classe énergétique : B.

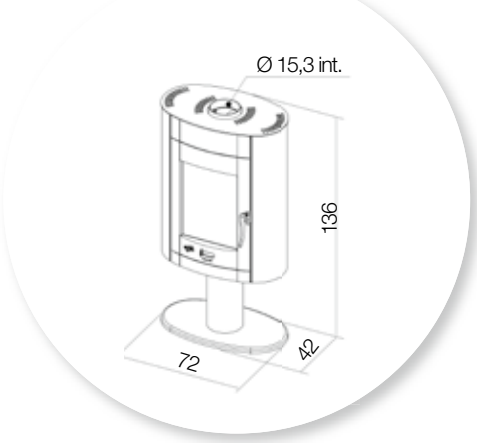

Coloris

Habillage acier peint avec décor acier émaillé
(voir coloris pages 191 à 194).

Beauregard

BEAUREGARD

Réf. 364131 - 14 kW

H 148 x L 81 x P 47,3 cm

- Volume corrigé chauffé **220 à 550 m³**.
- Régulation **thermostatique**.
- Poids 230 kg.
- Combustibles : **bûches de 50 cm**.
- Chargement avant.
- Départ des fumées dessus et arrière.
- Distance du sol au-dessus de la buse de départ arrière 125 cm.
- Buse de départ de Ø 200 mm ext.
- Habillage acier et foyer fonte.
- Classe énergétique : B.

La couleur des échantillons peut varier avec les produits reçus et ne peut être en aucun cas cause de réclamation.

Coloris

Habillage acier peint avec décor en acier émaillé (voir coloris pages 191 à 194).

Brûlhaut 364108

BRÛLHAUT

Réf. 364108 - 14 kW
PORTE ET VITRE GALBÉES.

H 140 x L 85 x P 47 cm.

- Visibilité porte galbée L 48,5 x H 56,5 cm.
- Visibilité porte plate L 45,5 x H 55,5 cm.
- Volume corrigé chauffé **200 à 500 m³**.
- **Régulation thermostatique**.
- Passage d'air en haut de la vitre.
- Poids 225 kg.
- Combustibles : **bûches de 50 cm**.
- Chargement avant. • Habillage acier, foyer tout fonte.
- Distance du sol au-dessus de la buse de départ arrière: 128 cm.
- Départ des fumées dessus ou arrière
- Buse de départ de Ø 180 mm int, 200 mm ext.
- Classe énergétique : B.
- **Option** : porte laitonnée. Existe en **PORTE PLATE réf. 364109**.

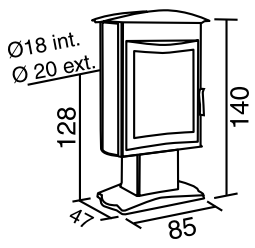

Coloris
Acier peint avec décors inox ou acier émaillé
(voir coloris pages 191 à 194).

Brûlhaut 364105

Le four d'agrément qui équipe les modèles 364103 et 364105 vous permet de tenir vos plats au chaud ou de cuire jusqu'à 300°C, à condition de l'équiper de la porte four verre en option.

BRÛLHAUT

Réf. 364105 - 14 kW
PORTE ET VITRE PLATES.

H 150 x L 86 x P 51,5 cm.

- Visibilité porte plate L 45,5 x H 55,5 cm.
- Volume corrigé chauffé **200 à 500 m³**.
- **Régulation thermostatique.**
- Passage d'air en haut de la vitre.
- Poids 215 kg.
- Combustibles : **bûches jusqu'à 50 cm**.
- Chargement avant.
- Habillage acier, foyer tout fonte.
- Départ des fumées dessus et arrière.
- Distance du sol au-dessus de la buse de départ arrière 132,5 cm ou 137,5 cm avec l'option socle fonte.
- Buse de départ de Ø 180 mm int, 200 mm ext.
- Classe énergétique : B.

- **Option** : porte laitonnée.
  Existe en **PORTE ET VITRE GALBÉES réf. 364103**.
- Classe énergétique : B.

Options :
- Socle fonte **réf. 965103**
- Porte verre four **réf. 965002** pour utilisation en four à pizza. Four : H 17 x L 49 x P 24 cm.

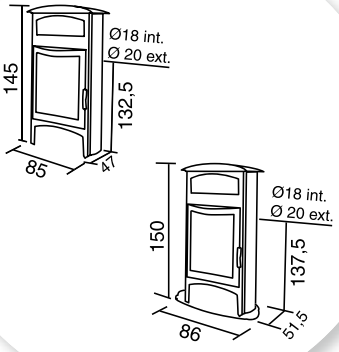

Coloris
Peint anthracite avec décor inox ou acier émaillé
(voir coloris pages 191 à 194).

Brûlhaut 364102

BRÛLHAUT

Réf. 364102 - 14 kW
PORTE ET VITRE GALBÉES.

H 129 x L 86 x P 51,5 cm.

- Visibilité porte galbée L 48,5 x H 56,5 cm.
- Visibilité porte plate L 45,5 x H 55,5 cm.
- Volume corrigé chauffé **200 à 500 m³**.
- **Régulation thermostatique**
- Passage d'air en haut de la vitre.
- Poids 200 kg.
- Combustibles : **bûches de 50 cm**.
- Chargement avant.
- Habillage acier, foyer tout fonte.
- Distance du sol au-dessus de la buse de départ arrière : 112 cm ou 117 cm avec l'option socle fonte.
- Départ des fumées dessus ou arrière
- Buse de départ de Ø 180 mm int, 200 mm ext.
- Classe énergétique : B.

- **Option** : porte laitonnée et socle fonte **réf. 965103**. Existe en **PORTE PLATE réf. 364104**.
- Classe énergétique : B.

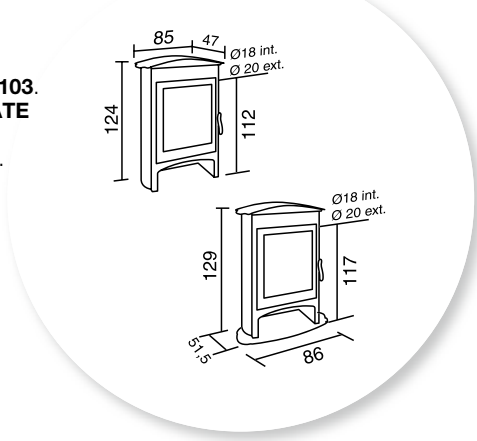

ORIGINE FRANCE GARANTIE

CRÉDIT D'IMPÔT

flamme VERTE — Le label du chauffage au bois

Coloris
Présenté peint anthracite et côtés acier émaillé
(voir coloris pages 191 à 194).

Chamonix XXL

CHAMONIX XXL

Réf. 350104 - 12 kW
Décor acier émaillé.

H 120,6 x L 83,2 x P 50 cm.

- Volume corrigé chauffé **180 à 450 m³**.
- Poids 270 kg.
- **Régulation thermostatique**.
- Combustible : bûches jusqu'à 60 cm.
- Chargement avant.
- Corps fonte + acier peint anthracite, intérieur fonte et béton réfractaire.
- Départ des fumées arrière ou dessus.
- Buse de départ de Ø 180 mm ext.
- Distance du sol au-dessus de la buse de départ arrière 112 cm.
- Classe énergétique : A.

Options :

- Porte verre four **réf. 965005** pour utilisation en four à pizza (livrée séparément : à monter). Four : H 27 x L 53 x P 28 cm.
- Porte laitonnée.
- Côtés émaillés **réf. 0148**.
- Couvercle émaillé **réf. 965006**.

EXISTE AUSSI EN VERSION FAÏENCE (voir page 122).

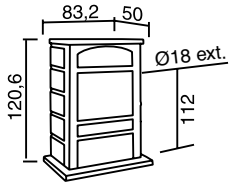

Coloris
Peint anthracite avec côtés panneaux émaillés sable
(option couleurs voir coloris pages 191 à 194).

Biodesign 2

DÉCOR ÉMAILLÉ

BIODESIGN 2

Réf. 369107 - 9,5 kW

H 118 x L 74,7 x P 42,2 cm.

- Poids 155 kg.
- Volume corrigé chauffé **130 à 330 m³**.
- Combustibles : **bûches jusqu'à 40 cm**.
- Régulation manuelle.
- Chargement avant.
- Distance du sol au-dessus de la buse de départ : 108 cm.
- Départ des fumées arrière et dessus.
- Buse de départ de Ø 153 mm intérieur.
- Habillage acier ou inox, foyer fonte.
- Classe énergétique : B.
- **Porte galbée**.

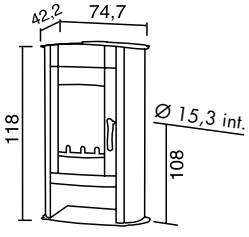

Coloris

Présenté peint anthracite.
Existe en décor inox et décor acier émaillé
(voir coloris pages 191 à 194).

Agnel

AGNEL

Réf. 371135 - 12 kW

H 127 x L 176 x P 43 cm

- Volume corrigé chauffé **200 à 480 m³**.
- Régulation manuelle.
- Poids 374 kg.
- Combustibles : **bûches jusqu'à 80 cm**.
- Chargement avant.
- Départ des fumées dessus.
- Buse de départ de Ø 200 mm int.
- Poêle en fonte et acier, habillage intérieur en briques réfractaires.
- Classe énergétique : A.

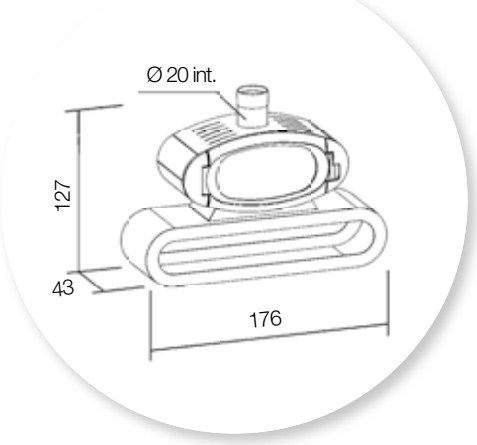

FABRICATION FRANÇAISE

flamme VERTE Le label du chauffage au bois

Coloris

Peint anthracite.

Cayolle

CAYOLLE

Réf. 371136 - 12 kW

H 109 x L 180 x P 50 cm

- Volume corrigé chauffé **200 à 480 m³**.
- Régulation manuelle.
- Poids 380 kg.
- Combustibles : **bûches de 80 cm**.
- Chargement avant.
- Départ des fumées dessus.
- Buse de départ de Ø 200 mm int.
- Classe énergétique : A.
- **Habillage acier peint noir et fonte.**

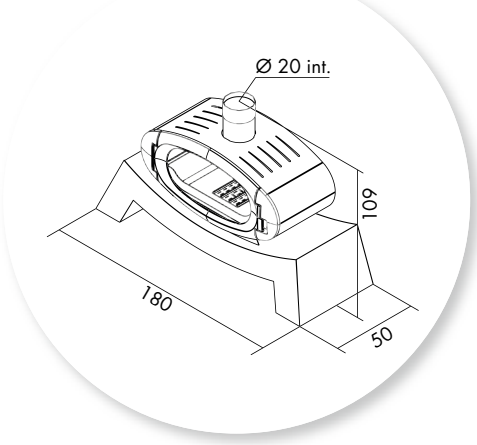

FABRICATION FRANÇAISE

flamme VERTE Le label du chauffage au bois

Coloris

Peint anthracite.

Lautaret

LAUTARET

Réf. 371137 - 12 kW

H 113 x L 121 x P 45 cm

- Volume corrigé chauffé **200 à 480 m³**.
- Régulation manuelle.
- Poids 371 kg.
- Combustibles : **bûches jusqu'à 80 cm**.
- Chargement avant.
- Départ des fumées dessus.
- Buse de départ de Ø 200 mm int.
- Poêle en fonte et acier, habillage intérieur en briques réfractaires.
- Classe énergétique : A.

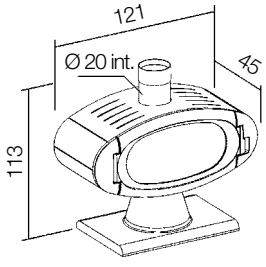

Coloris

Peint anthracite.

Baguéra DF

BAGUÉRA DF

Réf. 420003 - 10 kW

H 95,1 x L 80,8 x P 44 cm

- Volume corrigé chauffé **200 à 480 m³**.
- Régulation manuelle.
- Poids 180 kg.
- Combustibles : **bûches jusqu'à 50 cm**.
- Chargement avant.
- Départ des fumées dessus.
- Buse de départ de Ø 200 ext.
- Corps de chauffe acier habillé fonte.
- Habillage acier peint.
- Classe énergétique : A.

Le plus : foyer double-face avec vision du feu de chaque côté.

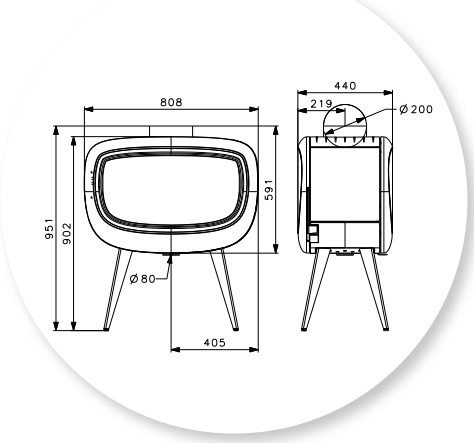

Coloris
Habillage acier peint.

Baguéra

BAGUÉRA

Réf. 420001 - 10 kW

H 134 x L 80,5 x P 41,5 cm

- Volume corrigé chauffé **200 à 480 m³**.
- Régulation manuelle.
- Poids 170 kg.
- Combustibles : **bûches jusqu'à 50 cm**.
- Chargement avant.
- Départ des fumées dessus.
- Buse de départ de Ø 200 ext.
- Corps de chauffe acier habillé fonte.
- Habillage acier peint.
- Classe énergétique : A.

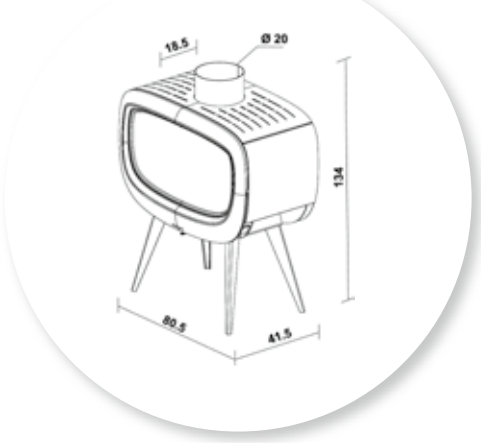

Coloris

Habillage acier peint.

Bagatelle

BAGATELLE

Réf. 420002 - 10 kW

H 101 x L 80,5 x P 41,5 cm

- Volume corrigé chauffé **200 à 480 m³**.
- Régulation manuelle.
- Poids 170 kg.
- Combustibles : **bûches jusqu'à 50 cm**.
- Chargement avant.
- Départ des fumées dessus.
- Buse de départ de Ø 200 ext.
- Corps de chauffe acier habillé fonte.
- Habillage acier peint.
- Classe énergétique : A.

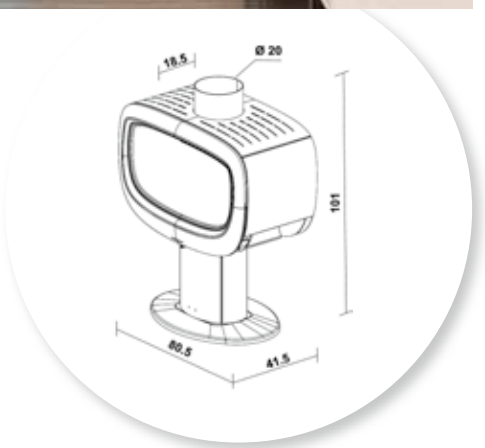

Coloris
Habillage acier peint.

Mont Doré

MONT DORÉ

Réf. 373112 - 14 kW

H 73,5 x L 85 x P 44,1 cm

- Volume corrigé chauffé **200 à 500 m³**.
- Régulation manuelle.
- Poids 195 kg.
- Combustibles : **bûches jusqu'à 70 cm**.
- Chargement avant.
- Départ des fumées dessus et arrière.
- Buse de départ de Ø 180 mm int, 200 mm ext.
- Distance du sol au-dessus de la buse de départ arrière 66 cm.
- Poêle en fonte et acier.
- Range bûches en option **réf. 965175**. H 122 x L 35 x P 50 cm.
- Classe énergétique : B.
- **Option :** plaque de sol rectangulaire en verre **réf. 965144** (voir page 178).

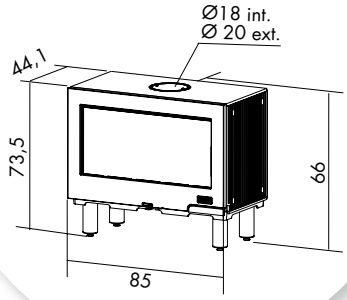

Coloris

Peint anthracite.

Shasta

SHASTA

Réf. 373115 - 14 kW

H 72,3 x L 140 x P 70 cm

- Volume corrigé chauffé **200 à 500 m³**.
- Régulation manuelle.
- Poids 274 kg.
- Combustibles : **bûches jusqu'à 70 cm**.
- Chargement avant.
- Départ des fumées dessus et arrière.
- Buse de départ de Ø 180 mm int, 200 mm ext.
- Distance du sol au-dessus de la buse de départ arrière 66,1 cm.
- Classe énergétique : B.

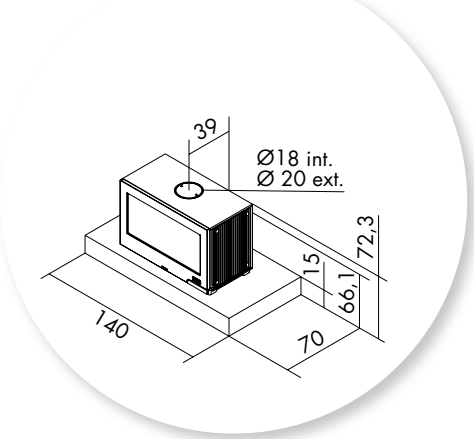

FABRICATION FRANÇAISE

6 ans Garantie

CRÉDIT D'IMPÔT

Coloris
Peint anthracite.

Bornéo

BORNÉO

Réf. 680160 - 10,5 kW

H 230 à 270 x L 111 x P 60 cm

- Volume corrigé chauffé **200 à 450 m³**.
- Régulation manuelle.
- Poids 290 kg.
- Combustibles : **bûches jusqu'à 63 cm**.
- Chargement avant.
- Départ des fumées dessus.
- Buse de départ de Ø 180 mm ext.
- Classe énergétique : B.

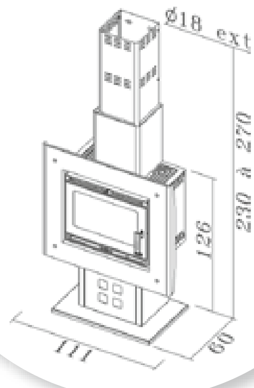

Coloris

Peint anthracite avec décor en acier peint gris alu.

MOURIEZ
Réf. 373147 - 14 kW
H 106 x L 117,5 x P 50 cm

- Volume corrigé chauffé **200 à 500 m³**.
- Régulation manuelle.
- Poids 250 kg.
- Combustibles : **bûches jusqu'à 70 cm**.
- Chargement avant.
- Départ des fumées dessus ou arrière.
- Buse de départ de Ø 180 mm int, Ø 200 mm ext.
- Habillage fonte acier.
- Classe énergétique : B.

Mouriez

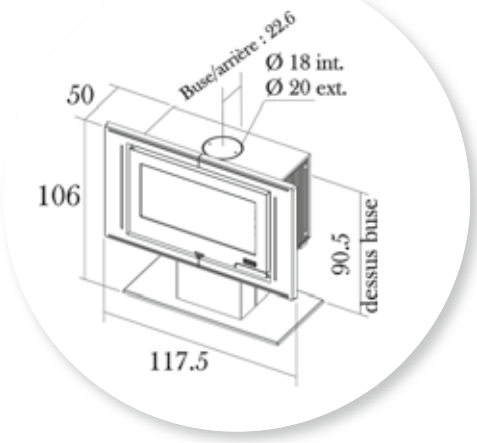

MOURIEZ
Réf. 373147 - 14 kW
H 106 x L 117,5 x P 50 cm.

- Habillage fonte acier.
- Coloris peint anthracite.
- Classe énergétique : B.

Coloris

Peint anthracite ou peint anthracite avec décor en fonte émaillée rubis (voir coloris pages 191 à 194).

FABRICATION FRANÇAISE · 6 ans Garantie · CRÉDIT D'IMPÔT

Cubéco

CUBÉCO

Réf. 373129 - 14 kW

H 83 x L 103 x P 44 cm

- Volume corrigé chauffé **200 à 500 m³**.
- Régulation manuelle.
- Poids 215 kg.
- Combustibles :
  bûches jusqu'à 70 cm.
- Chargement avant.
- Départ des fumées dessus et arrière.
- Buse de départ de Ø 180 mm int, 200 mm ext.
- Distance du sol au-dessus de la buse de départ arrière 86 cm.
- Classe énergétique : B.
- **Habillage fonte et acier.**
- 2 Pieds en option **réf. 965184**.
- Etagère verre en option **réf. 965190**.

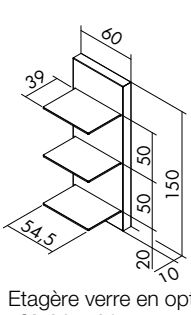

Etagère verre en option
réf. 965190.

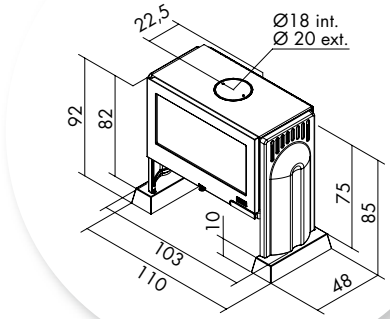

Coloris
Peint anthracite.

Cubéco 2

FAÇADE VITRÉE

CUBÉCO 2

Réf. 373136 - 14 kW

H 82,2 x L 103,3 x P 53,9 cm

- Volume corrigé chauffé **200 à 500 m³**.
- Régulation manuelle.
- Poids 230 kg.
- Combustibles : **bûches jusqu'à 70 cm**.
- Chargement avant.
- Départ des fumées dessus et arrière.
- Buse de départ de Ø 180 mm 180 int, 200 mm ext.
- Distance du sol au-dessus de la buse de départ arrière 74,6 cm.
- Classe énergétique : B.
- **Habillage fonte.**
- **2 Pieds en option réf. 965184**.

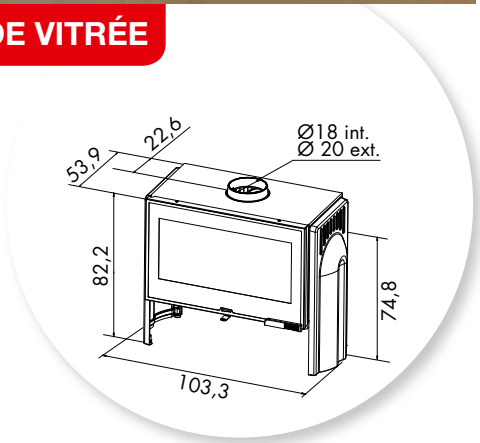

Coloris
Peint anthracite.

Mensay

FAÇADE VITRÉE

MENSAY

Réf. 373148 - 14 kW

H 97 x L 96 x P 65 cm

- Volume corrigé chauffé **200 à 500 m³**.
- Poids 230 kg.
- Combustibles : **bûches de 70 cm**.
- Départ des fumées arrière et dessus.
- Distance du sol au-dessus de la buse de départ arrière 80 cm.
- Buse de départ de Ø 180 mm int, 200 mm ext.
- Habillage fonte et acier.
- Porte entièrement vitrée.
- Classe énergétique : B.

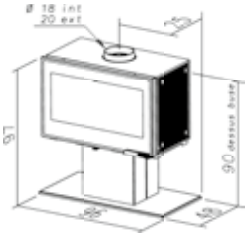

Coloris

Peint anthracite.

Mérapi 2

FAÇADE VITRÉE

MÉRAPI 2

Réf. 373126 - 14 kW

H 87 x L 133 x P 65 cm

- Volume corrigé chauffé **200 à 500 m³**.
- Poids 220 kg.
- Régulation manuelle.
- Combustibles : **bûches jusqu'à 70 cm**.
- Chargement avant.
- Départ des fumées dessus et arrière.
- Buse de départ de Ø 180 mm int, 200 mm ext.
- Distance du sol au-dessus de la buse de départ arrière 80 cm.
- Classe énergétique : B.
- **Habillage fonte acier, gris alu et porte verre.**

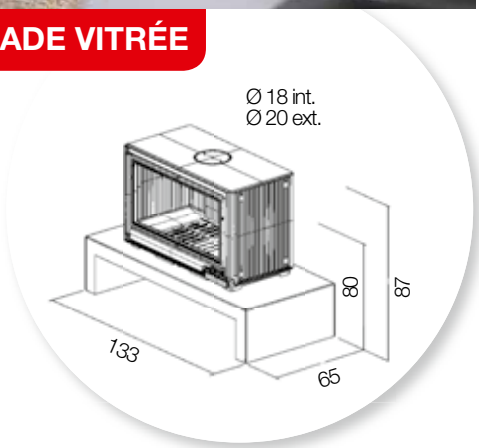

FABRICATION FRANÇAISE

CRÉDIT D'IMPÔT

Coloris

Peint anthracite avec socle en acier peinte gris alu.

Mélèze 4

MÉLÈZE 4

Réf. 373104 - 17 kW

H 158 x L 200 x P 69 cm

- Volume corrigé chauffé **220 à 550 m³**.
- Régulation manuelle.
- Poids 525 kg.
- Combustibles : **bûches de 100 cm**.
- Chargement avant.
- Départ des fumées dessus.
- Buse de départ de Ø 230 mm ext.
- Habillage acier.
- Classe énergétique : B.

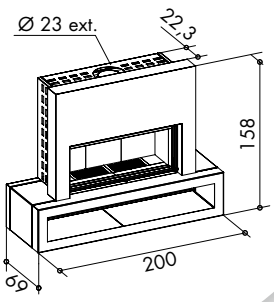

Coloris

Peint anthracite avec décor
en acier peint gris alu.

Mélèze 3

MÉLÈZE 3

Réf. 373103 - 17 kW

H 148,5 x L 181 x P 72,5 cm

- Volume corrigé chauffé **220 à 550 m³**.
- Régulation manuelle.
- Poids 465 kg.
- Combustibles : **bûches de 100 cm**.
- Chargement avant.
- Foyer fonte, corps acier.
- Départ des fumées dessus.
- Buse de départ de Ø 230 mm ext.
- Classe énergétique : B.

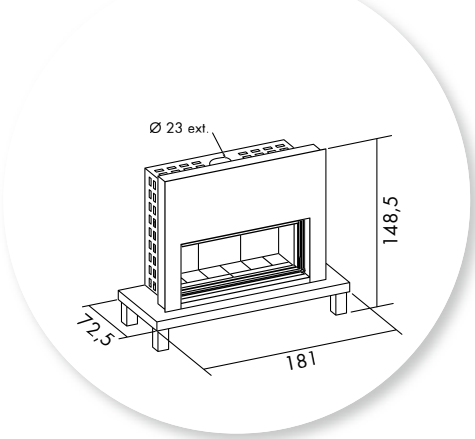

Coloris

Peint anthracite avec décor
en acier peint gris alu.

Mélèze Médium

MÉLÈZE MÉDIUM

Réf. 373140 - 16 kW

H 147 x L 158 x P 72,5 cm

- Volume corrigé chauffé **220 à 550 m³**.
- Régulation manuelle.
- Poids 465 kg.
- Combustibles : **bûches jusqu'à 85 cm**.
- Chargement avant.
- Départ des fumées dessus.
- Buse de départ de Ø 230 mm ext.
- Habillage acier.
- Classe énergétique : C.

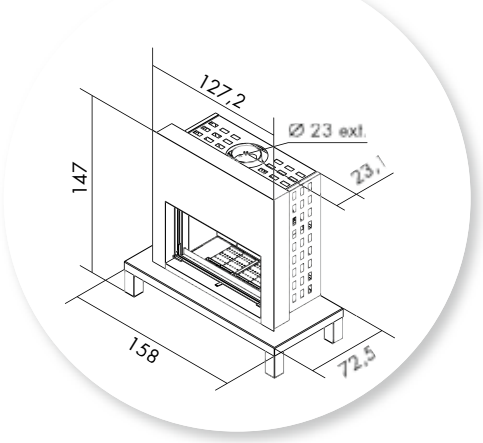

Coloris

Peint anthracite avec décor
en acier peint gris alu.

Petit Mélèze

PETIT MÉLÈZE

Réf. 373106 - 14 kW

H 129 x L 145 x P 70 cm

- Volume corrigé chauffé **200 à 500 m³**.
- Régulation manuelle.
- Poids 320 kg.
- Combustibles : **bûches jusqu'à 70 cm**.
- Chargement avant.
- Départ des fumées dessus et arrière.
- Buse de départ de Ø 180 mm int, 200 mm ext.
- Distance du sol au-dessus de la buse de départ arrière 85 cm.
- Poêle en fonte et acier.
- Classe énergétique : B.

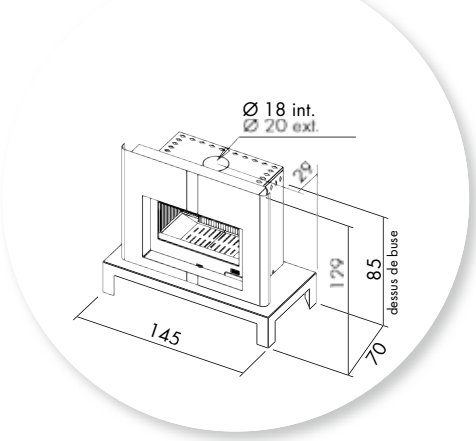

FABRICATION FRANÇAISE

CRÉDIT D'IMPÔT

Coloris

Peint anthracite avec décor en acier peint gris alu.

Petit Mélèze d'angle

PETIT MÉLÈZE D'ANGLE

Réf. 373135 - 14 kW

H 131 x L 175 x P 126 cm

- Volume corrigé chauffé **200 à 500 m³**.
- Régulation manuelle.
- Poids 340 kg.
- Combustibles : **bûches jusqu'à 70 cm**.
- Chargement avant.
- Départ des fumées dessus et arrière.
- Buse de départ de Ø 180 mm int, 200 mm ext.
- Distance du sol au-dessus de la buse de départ arrière 87,2 cm.
- Poêle en fonte et acier.
- Classe énergétique : B.

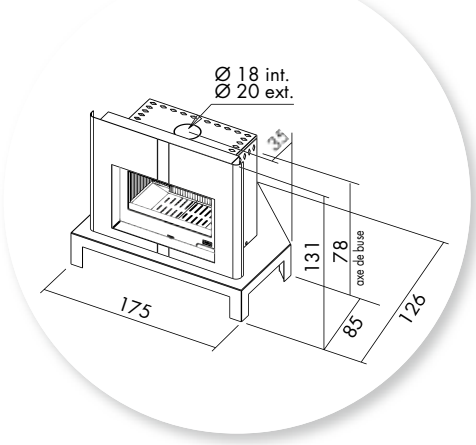

Coloris

Peint anthracite avec décor en acier peint gris alu.

Pyléa

PYLÉA

Réf. 374105 - 8,5 kW

H 126 x L 129 x P 54,5 cm.

- Volume corrigé chauffé **150 à 330 m³**.
- Régulation manuelle.
- Combustibles : **bûches jusqu'à 50 cm**.
- Chargement avant.
- Départ des fumées dessus et arrière.
- Buse de départ de Ø 180 mm ext.
- Corps de chauffe fonte.
- Classe énergétique : A.

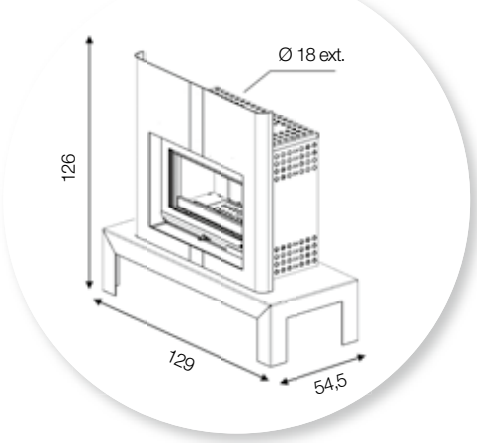

Coloris

Peint anthracite avec décor peint gris alu.

Cantou 680101

Le Cantou réf. 680101

MONTAGE SIMPLE ET RAPIDE

L'efficacité d'un poêle, la convivialité d'une cheminée…

Ces poêles grand format cumulent tous les avantages. Faciles à installer, puissants, grande capacité de chargement, ils reproduisent à merveille la convivialité d'une cheminée.

Poignée d'origine sur **réf. 680101** : noire sur version porte peinte, laitonnée sur version porte laitonnée (en option).

Poignée d'origine sur **réf. 680102** sur porte peinte ou porte laitonnée (en option).

CANTOU BOIS

Réf. 680101 - 10,5 kW

H 240 à 270 cm - L 100 x P 55 cm

- Volume corrigé chauffé **200 à 450 m³**.
- Turbo 2 vitesses. • Poids 270 kg.
- Combustible : **bûches de 60 cm**.
- Chargement avant.
- Habillage acier, foyer tout fonte.
- Départ des fumées dessus.
- Buse de départ de Ø 180 mm ext.
- Classe énergétique : B.

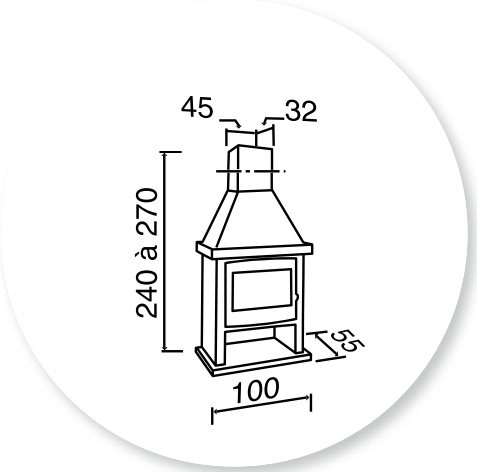

Coloris
Peint anthracite.

Cantou 680102

CANTOU BOIS

Réf. 680102 - 13 kW

H 240 à 270 cm - L 110 x P 55 cm

- Volume corrigé chauffé **200 à 500 m³**.
- Turbo 2 vitesses. • Poids 300 kg.
- Combustible : **bûches de 70 cm**.
- Chargement avant.
- Habillage acier, foyer tout fonte.
- Départ des fumées dessus.
- Buse de départ de Ø 200 mm ext.
- Classe énergétique : A.

Option communes :

- Rehausse empilable de 30 cm **réf. 0268**.
- Rehausse empilable de 1 m **réf. 965011**.
- Grille de barbecue **réf. 0119**.
- Porte laitonnée (à préciser à la commande).

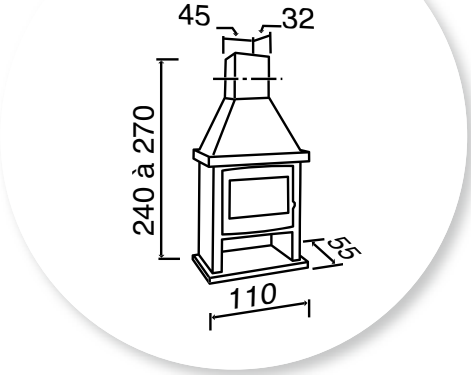

Coloris
Peint anthracite décor laiton.

Cantou Rustique

CANTOU RUSTIQUE

Réf. 680127 - 13 kW

H 240 à 270 x L 110 x P 55 cm

- Volume corrigé chauffé **200 à 500 m³**.
- Turbo 2 vitesses.
- Poids 312 kg.
- Combustibles : **bûches de 70 cm**.
- Chargement avant.
- Départ des fumées dessus.
- Buse de départ de Ø 200 mm ext.
- Habillage acier, foyer tout fonte.
- Classe énergétique : A.

Options :

- Rehausse empilable de 30 cm **réf. 0268**
- Rehausse empilable de 1 m **réf. 965011**.
- Grille de barbecue **réf. 0119**.
- Porte laitonnée en option.

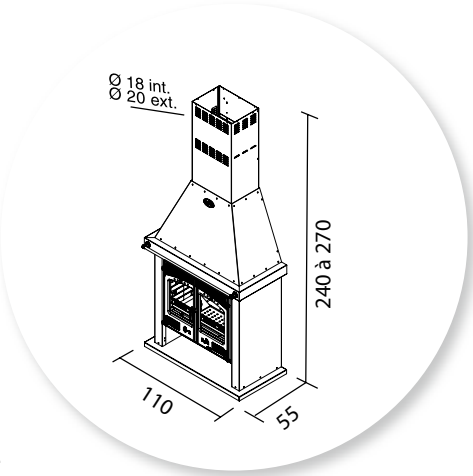

Coloris

Peint anthracite décor laiton.

1

1-CANTOU D'ANGLE RUSTIQUE

Réf. 680151 - 13 kW

H 240 à 270 x L 103 x P 104 cm
s'inscrit dans un carré de 104 cm.

- Volume corrigé chauffé **200 à 500 m³**.
- Régulation manuelle.
- Poids 287 kg.
- Combustibles : **bûches de 70 cm**.
- Chargement avant.
- Départ des fumées dessus.
- Buse de départ de Ø 200 mm ext.
- Habillage acier, foyer tout fonte.
- Classe énergétique : A.

2-CANTOU D'ANGLE

Réf. 680114 - 10,5 kW

Hauteur réglable de 240 à 270 cm.
L 93 x P 97 cm
s'inscrit dans un carré de 97 cm.

- Volume corrigé chauffé **200 à 450 m³**.
- Turbo 2 vitesses. •Poids 275 kg.
- Combustible : **bûches de 60 cm**.
- Chargement avant.
- Habillage acier, foyer tout fonte.
- Départ des fumées dessus.
- Buse de départ de Ø 180 mm ext.
- Classe énergétique : B.

2-CANTOU D'ANGLE

Réf. 680115 - 13 kW

Hauteur réglable de 240 à 270 cm.
L 103 x P 104 cm
s'inscrit dans un carré de 104 cm.

- Volume corrigé chauffé **200 à 500 m³**.
- Turbo 2 vitesses. •Poids 320 kg.
- Combustible : **bûches de 70 cm**.
- Chargement avant.
- Habillage acier, foyer tout fonte.
- Départ des fumées dessus.
- Buse de départ de Ø 200 mm ext.
- Classe énergétique : A.

flamme VERTE Le label du chauffage au bois

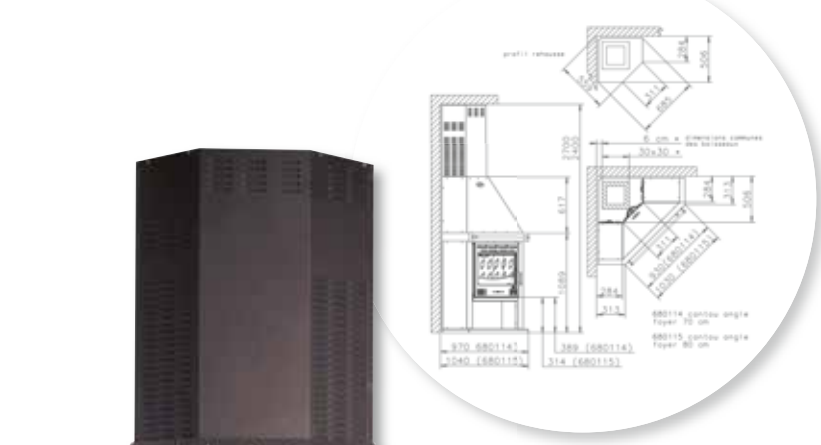

2

Options :

- Rehausse empilable de 30 cm **réf. 965112**
- Rehausse empilable de 1 m **réf. 965111**.
- Grille de barbecue **réf. 0119**.
- Porte laitonnée (à préciser à la commande).

Le modèle **réf. 680114** est également disponible en version gaz-10 kW **réf. 680403** (avec insert **réf. 3461**) et fioul-10 kW **réf. 680802**.

Poignée d'origine sur **réf. 680114** : noire sur version porte peinte, laitonnée sur version porte laitonnée (en option).

Poignée d'origine sur **réf. 680115** sur porte peinte ou porte laitonnée (en option).

ORIGINE FRANCE GARANTIE

CRÉDIT D'IMPÔT

Coloris
Peint anthracite décor laiton.

LES GRANDS FORMATS

Les poêles traditionnels,
La chaleur des souvenirs…

Petit Néo

PETIT NÉO

Réf. 377137 - 6,5 kW

H 119 x L 67,8 x P 85 cm.

- Volume corrigé chauffé **90 à 240 m³**.
- Poids 165 kg.
- Combustibles : **bûches jusqu'à 33 cm**.
- Départ des fumées dessus.
- Buse de départ de Ø 125 mm ext.
- Habillage fonte et acier.
- Classe énergétique : A.

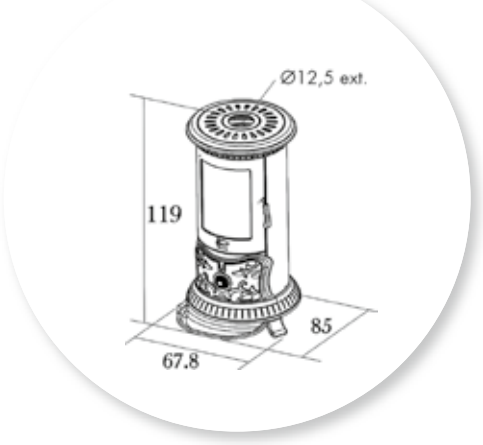

Véritable nom générique pour désigner un poêle à bois, le **PETIT GODIN** est légendaire.

Après avoir réchauffé plusieurs générations et inventé bien avant l'heure, les vertus de la double combustion, il accepte aujourd'hui un petit re-styling afin de s'intégrer au mieux de nos intérieurs.
Sans concession aucune à l'efficacité, il s'habille de neuf pour séduire à nouveau.

Coloris

Peint anthracite avec fût émaillée noir brillant avec éléments décoratifs en fonte émaillée (voir coloris pages 191 à 194).

NÉO

Réf. 377131 - 7,5 kW

H 150 x L 68 x P 85 cm.

- Volume corrigé chauffé **90 à 280 m³**.
- Régulation manuelle.
- Poids 185 kg.
- Combustibles : **bûches jusqu'à 33 cm**.
- Poids 140 kg.
- Chargement avant.
- Buse de départ de Ø 125 mm ext.
- Habillage fonte et acier.
- Classe énergétique : A.

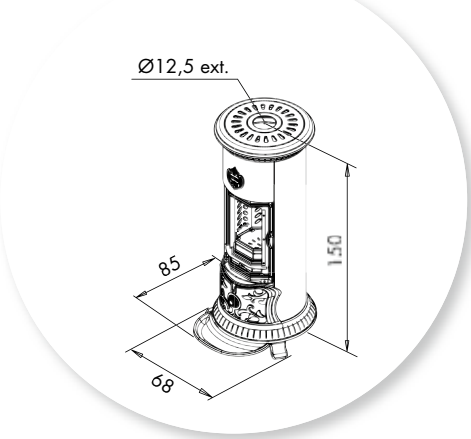

Coloris

Peint anthracite avec fût en acier peint anthracite avec éléments décoratifs en fonte émaillée (voir coloris pages 191 à 194).

Petit Godin

PETIT GODIN

Réf. 377111 - 6,5 kW

H 120 x L 67,9 x P 68,7 cm.

- Volume corrigé chauffé **90 à 240 m³**.
- Poids 120 kg.
- Combustibles : **bûches jusqu'à 33 cm**.
- Départ des fumées dessus.
- Buse de départ de Ø 125 mm ext.
- Habillage fonte et acier.
- Option : plaque de sol ovale en verre **réf. 965138** (voir page 178).
- Classe énergétique : A.

Réf. 377111
émaillé brun majolique

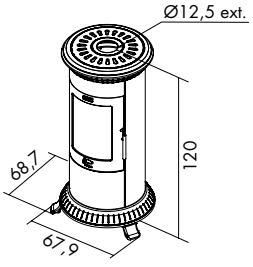

Coloris

Peint anthracite.
Peint anthracite avec fût en acier émaillée noir brillant avec éléments décoratifs en fonte émaillée (voir coloris pages 191 à 194).

Petit Godin

PETIT GODIN

Réf. 377116 - 7,5 kW

H 150 x L 68 x P 69 cm.

- Volume corrigé chauffé **90 à 240 m³**.
- Régulation manuelle.
- Poids 140 kg.
- Combustibles : **bûches jusqu'à 33 cm**.
- Chargement avant.
- Buse de départ de Ø 125 mm ext.
- Habillage fonte et acier.
- Plaques décoratives en fonte **réf. 965121**
- Range bûches en option **réf. 965175**.
  H 122 x L 35 x P 50 cm.
- Classe énergétique : A.
- **Option :** plaque de sol ovale en verre **réf. 965138** (voir page 178).

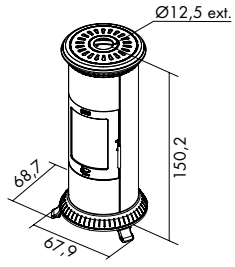

Coloris

Peint anthracite.
Peint anthracite avec fût en acier émaillé noir brillant avec éléments décoratifs en fonte émaillée (voir coloris pages 191 à 194).

Petit Godin

Petit Godin
réf. 3121

PETIT GODIN

Réf. 3121 - 10 kW

H 94 x L 53 x P 53 cm.

- Volume corrigé chauffé **200 à 480 m³**.
- Régulation manuelle.
- Poids 105 kg.
- Combustibles : **bûches jusqu'à 50 cm**.
- Chargement dessus.
- Départ des fumées arrière.
- Buse de départ de Ø 125 mm ext.
- Distance du sol au dessus de la buse de départ : 60,5 ou 83 cm.
- Habillage acier émaillé + fonte émaillée ou peint anthracite.
- Intérieur briques réfractaires.
- Classe énergétique : B.

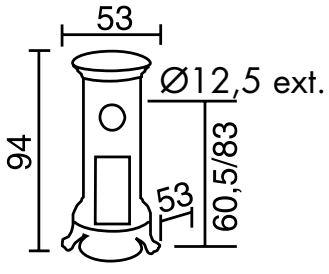

Petit Godin
réf. 310105

PETIT GODIN

Réf. 310105 - 7 kW

H 98 x L 53 x P 53 cm.
Ø du fût 35 cm.

- Volume corrigé chauffé **200 à 480 m³**.
- Régulation manuelle.
- Poids 100 kg.
- Combustibles : **bûches jusqu'à 25 cm**. **Possibilité de 50 cm en vertical**.
- Chargement avant et dessus.
- Départ des fumées arrière.
- Buse de départ de Ø 125 mm ext.
- Distance du sol au dessus de la buse de départ : 82 cm.
- Foyer tout fonte et fût en acier émaillé. Intérieur fonte.
- Classe énergétique : A.

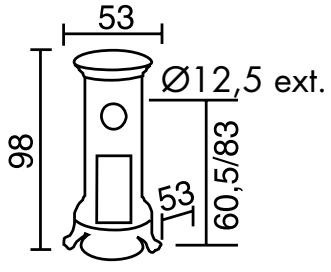

AVANTAGE :

Grâce à la possibilité de positionner les bûches à la verticale, elles se consument plus lentement et peuvent durer 7 à 8 heures.

Coloris

Peint anthracite.
Peint anthracite avec fût en acier émaillé noir brillant avec éléments décoratifs en fonte émaillée (voir coloris pages 191 à 194).

GRAND CHINON

Réf. 362114 - 11 kW

H 113,5 x L 67,5 x P 40 cm

- Volume corrigé chauffé **200 à 450 m³**.
- Régulation manuelle.
- Poids 155 kg.
- Combustible : **bûches jusqu'à 55 cm**.
- Chargement avant.
- Départ des fumées arrière et dessus.
- Buse de départ de Ø 150 mm ext, 153 mm ext.
- Distance du sol au-dessus de la buse de départ arrière 103,5 cm.
- Habillage acier et foyer fonte.
- Classe énergétique : A.

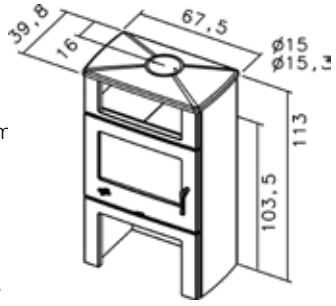

Grand Chinon étuve chrome

Grand Chinon étuve laiton

PETIT CHINON

Réf. 362112 - 8,5 kW

H 67 x L 67,5 x P 44 cm

- Volume corrigé chauffé **90 à 290 m³.**
- Régulation manuelle.
- Poids 113 kg.
- Combustible : **bûches jusqu'à 55 cm**.
- Chargement avant.
- Départ des fumées arrière et dessus.
- Buse de départ de Ø 150 mm ext, 153 mm ext.
- Distance du sol au-dessus de la buse de départ arrière 57,6 cm.
- Habillage acier et foyer fonte.
- Classe énergétique : A.

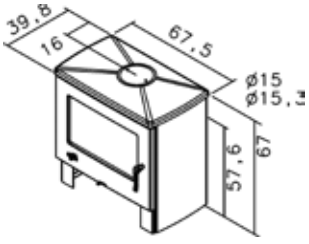

GRAND CHINON ÉTUVE

Réf. 362115 - 11 kW

Disponible en 2 versions.
Classe énergétique : A.

Coloris

Peint anthracite avec décor tôle peinte anthracite ou acier émaillé (voir coloris pages 191 à 194).

Chinon

CHINON

Réf. 362113 - 8,5 kW

H 91,5 x L 67,5 x P 40 cm

- Volume corrigé chauffé **90 à 290 m³**.
- Régulation manuelle.
- Poids 131 kg.
- Combustible : **bûches jusqu'à 55 cm**.
- Chargement avant.
- Départ des fumées arrière et dessus.
- Buse de départ de Ø 150 mm ext, 153 mm ext.
- Distance du sol au dessus de la buse de départ arrière 82 cm.
- Habillage acier et foyer fonte.
- Classe énergétique : A.

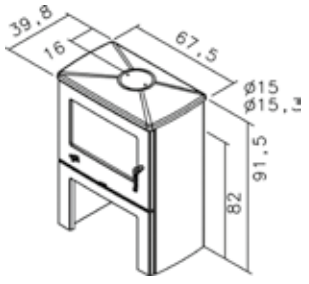

Coloris

Peint anthracite avec décor tôle peinte anthracite ou acier émaillé (voir coloris pages 191 à 194).

Chevannes

CHEVANNES

Réf. 364120 - 13 kW

H 88,3 x L 61,7 x P 43,4 cm.

- Volume corrigé chauffé **200 à 500 m³**.
- Régulation manuelle.
- Poids 135 kg.
- Combustible : **bûches jusqu'à 50 cm**.
- Chargement avant.
- Départ des fumées dessus et arrière.
- Buse de départ de Ø 180 mm ext.
- Distance du sol au dessus de la buse de départ : 78,2 cm.
- Habillage fonte.
- Classe énergétique : A.

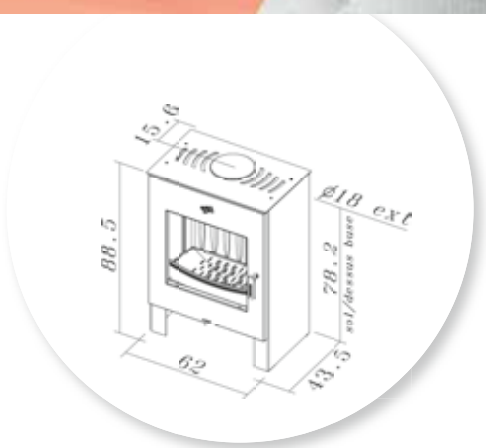

Coloris
Peint anthracite.

ÉCO réf. 363101

Caractéristiques communes aux Ecos :

- Régulation manuelle.
- Combustible : **bûches jusqu'à 55 cm**.
- Chargement avant et latéral, ouverture 16,5 x 23 cm.
- Construction : corps acier ; foyer, porte(s) et dessus fonte.
- Départ des fumées arrière et dessus.
- Buse de départ de Ø 150 mm ext, 153 mm ext.

Options :

- Sur la version **réf. 363102**, porte verre four **réf. 965002** pour utilisation en four à pizza (livrée séparément : à monter). Four : H 16,5 x L 49 x P 23 cm.
- Sur les versions **réf. 362101** et **363101** possibilité de chargement sur le dessus avec l'option **réf. 951009** comprenant 1 taque chargement dessus, et 1 buse coudée pour départ "arrière/vertical".

ÉCO

ÉCO réf. 363102

ÉCO

Réf. 363101 - 8,5 kW
H 91,8 x L 67 x P 39,5 cm
- Volume corrigé chauffé **200 à 480 m³**.
- Poids 132 kg.
- Distance du sol au dessus de la buse de départ arrière 82 cm.
- Classe énergétique : A.
- **Réserve à bûches.**

Réf. 363102 - 11 kW
H 113,2 x L 67 x P 39,5 cm
- Volume corrigé chauffé **180 à 450 m³**.
- Poids 146 kg.
- Distance du sol au-dessus de la buse de départ arrière 103,5 cm.
- Classe énergétique : A.
- **Réserve à bûches + étuve.**

Flamme Verte — Le label du chauffage au bois

Réf. 362101 - 8,5 kW
H 67,3 x L 67 x P 39,5 cm
- Volume corrigé chauffé **130 à 330 m³.**
- Poids 115 kg.
- Distance du sol au-dessus de la buse de départ arrière 57,6 cm.
- Classe énergétique : A.

Existe aussi en version faïence (voir page 122).

ÉCO
réf. 362101

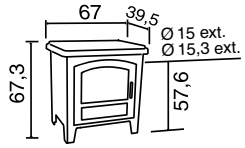

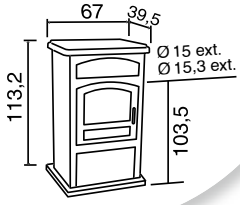

Coloris
Peint anthracite avec décor tôle peinte anthracite ou acier émaillé (voir coloris pages 191 à 194).

Galey sur pied

GALEY SUR PIED

Réf. 388106 - 7 kW

H 113 x L 63 x P 45 cm

- Volume corrigé chauffé **80 à 220 m³**.
- Régulation manuelle.
- Poids 100 kg.
- Combustibles : **bûches de 45 cm**.
- Chargement avant.
- Départ des fumées dessus uniquement.
- Buse de départ de Ø 150 mm ext, 153 mm ext.
- Distance du sol au-dessus de la buse de départ arrière 113 cm.
- Habillage fonte.
- Classe énergétique : B.

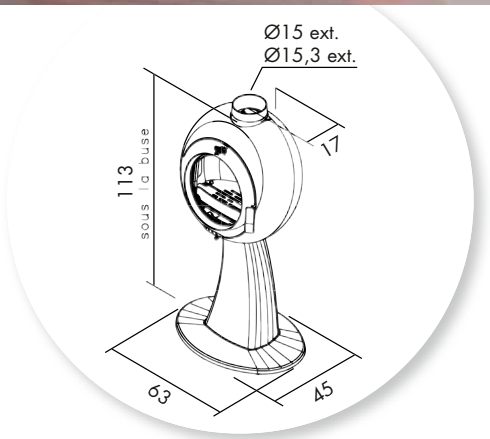

FABRICATION FRANÇAISE

6 ans Garantie

CRÉDIT D'IMPÔT

flamme VERTE Le label du chauffage au bois

Coloris

Peint anthracite.

GALEY SANS PIED

Réf. 388102 - 7 kW

Ø 60 x P 40 cm

- Volume corrigé chauffé **80 à 220 m³**.
- Régulation manuelle.
- Poids 80 kg.
- Combustibles : **bûches de 45 cm**.
- Chargement avant.
- Départ des fumées dessus uniquement.
- Buse de départ de Ø 150 mm ext, 153 mm ext.
- Distance du sol au-dessus de la buse de départ arrière 113 cm.
- Habillage fonte.
- Classe énergétique : B.

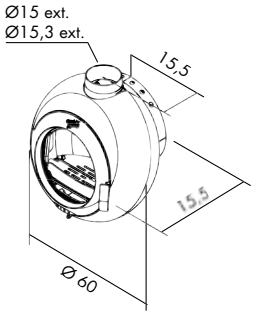

Coloris
Peint anthracite.

Équirre

ÉQUIRRE
PIED FIXE

Réf. 389130 - 7,5 kW

H 125,3 x L 51,6 x P 42,5 cm

- Volume corrigé chauffé **90 à 240 m³**.
- Régulation manuelle.
- Poids 138 kg.
- Combustibles : **bûches jusqu'à 33 cm**.
- Chargement avant.
- Départ des fumées dessus.
- Buse de départ de Ø 150 mm ext,153 ext.
- Classe énergétique : B.

ÉQUIRRE
PIED TOURNANT A 360°

Réf. 389131 - 7,5 kW

H 128,2 x L 51,6 x P 42,5 cm

- Volume corrigé chauffé **90 à 240 m³**.
- Régulation manuelle.
- Poids 145 kg.
- Combustibles : **bûches jusqu'à 33 cm**.
- Chargement avant.
- Départ des fumées dessus.
- Buse de départ de Ø 150 mm ext, 153 ext.
- Classe énergétique : B.

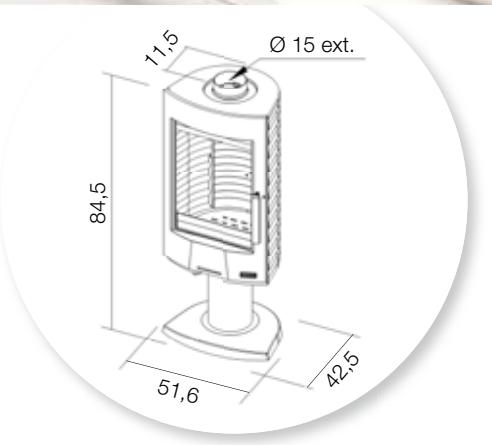

Coloris
Peint anthracite.

Équinox

ÉQUINOX

Réf. 388130 - 7,5 kW

H 122,7 x L 50 x P 41,5 cm

- Volume corrigé chauffé **115 à 275 m³**.
- Régulation manuelle.
- Poids 155 kg.
- Combustibles : **bûches jusqu'à 33 cm**.
- Chargement avant.
- Départ des fumées dessus.
- Buse de départ de Ø 153/150 mm ext.
- Corps de chauffe fonte.
- Habillage et foyer fonte.
- Classe énergétique : B.

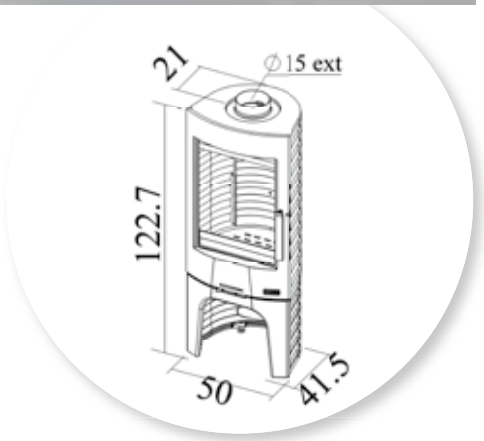

Coloris
Peint anthracite.

Silinda

SILINDA

Réf. 388114 - 7 kW

H 105 x L 45 x P 42,2 cm

- Volume corrigé chauffé **70 à 190 m³**.
- Régulation manuelle.
- Poids 110 kg.
- Combustibles : **bûches jusqu'à 33 cm**.
- Chargement avant.
- Départ des fumées dessus et arrière.
- Distance du sol au-dessus de la buse de départ arrière : 96 cm.
- Buse de départ de Ø 150/153 mm ext.
- Habillage fonte.
- Classe énergétique : A.

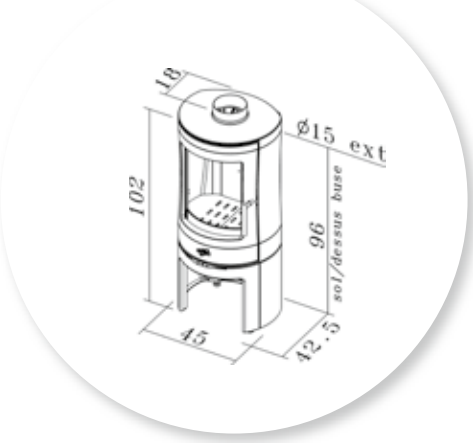

Coloris

Peint anthracite.

Siréna

SIRÉNA

Réf. 388124 - 7 kW

H 104 x L 50 x P 50 cm

- Volume corrigé chauffé **90 à 240 m³**.
- Régulation manuelle.
- Poids 125 kg.
- Combustibles : **bûches jusqu'à 33 cm**.
- Chargement avant.
- Départ des fumées dessus et arrière.
- Distance du sol au-dessus de la buse de départ arrière : 99,1 cm.
- Buse de départ de Ø 153 mm ext.
- Habillage fonte.
- Classe énergétique : A.

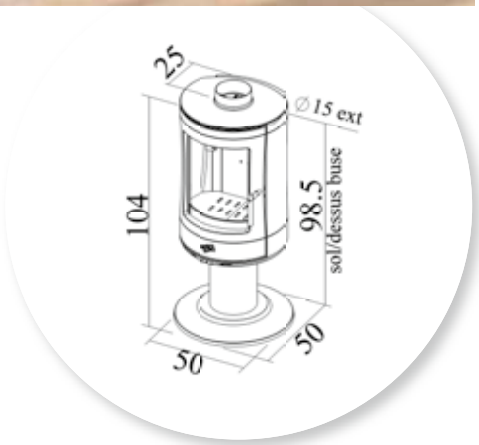

Coloris
Peint anthracite.

Calina

CALINA

Réf. 388115 - 7 kW

H 97 x L 40 x P 42,3 cm

- Régulation manuelle.
- Poids 110 kg.
- Combustibles : **bûches de 30 cm**.
- Chargement avant.
- Départ des fumées dessus et arrière.
- Buse de départ de Ø 153 mm ext.
- Distance du sol au-dessus de la buse de départ arrière 86,9 cm.
- Habillage et foyer fonte.
- Classe énergétique : A.

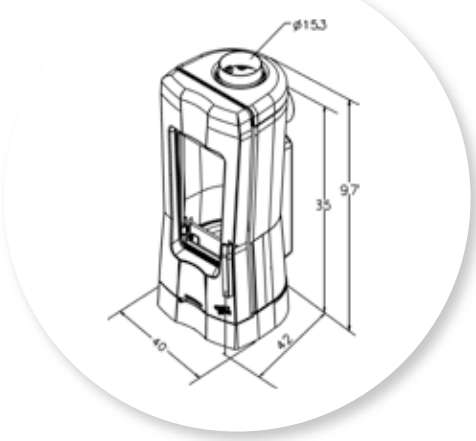

Coloris

Peint anthracite.

Cali

CALI

Réf. 388129 - 7 kW

H 113,4 x L 42 x P 42,7 cm

- Volume corrigé chauffé **110 à 255 m³**.
- Régulation manuelle.
- Poids 130 kg.
- Combustibles : **bûches jusqu'à 30 cm**.
- Chargement avant.
- Départ des fumées dessus et arrière.
- Distance du sol au-dessus de la buse de départ arrière : 101 cm.
- Buse de départ de Ø 153 mm ext.
- Habillage et foyer fonte.
- Classe énergétique : A.

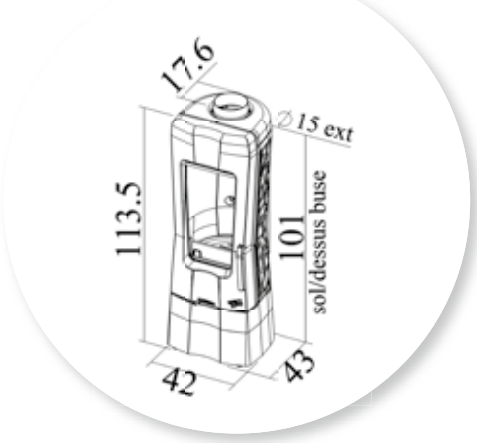

Coloris
Peint anthracite.

Misti pied tournant

PIED TOURNANT A 360°

MISTI PIED TOURNANT

Réf. 389105 - 11 kW

H 156 x Ø 75 cm

- Volume corrigé chauffé **180 à 420 m³**.
- Régulation manuelle.
- Poids 200 kg.
- Combustibles : **bûches de 40 cm** ou **bûches de 50 cm** en position verticale.
- Chargement avant.
- Départ des fumées dessus.
- Buse de départ de Ø 180 mm ext.
- Habillage fonte.
- Classe énergétique : B.

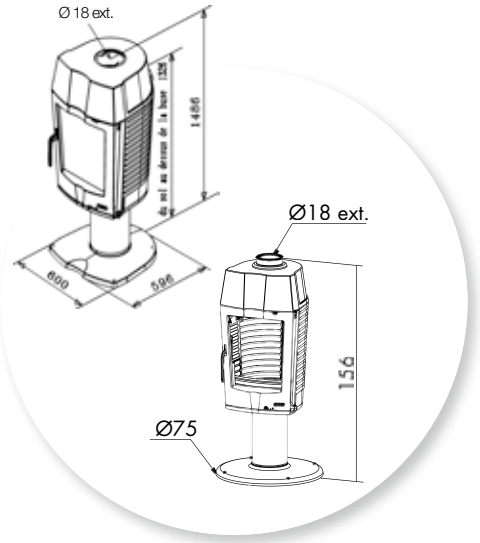

Misti pied fixe

MISTI PIED FIXE

Réf. 389125 - 11 kW

H 148,6 x L 60 x P 59,6 cm

- Volume corrigé chauffé **180 à 430 m³**.
- Régulation manuelle.
- Poids 185 kg.
- Combustibles : **bûches de 40 cm** ou **bûches de 50 cm** en position verticale.
- Chargement avant.
- Départ des fumées dessus et arrière.
- Buse de départ de Ø 180 mm ext.
- Distance du sol au-dessus de la buse de départ arrière 132,6 cm.
- Habillage fonte.
- Classe énergétique : B.

FABRICATION FRANÇAISE

6 ans Garantie

CRÉDIT D'IMPÔT

Coloris

Peint anthracite.

Golden

GOLDEN

Réf. 389103 - 11 kW

H 120 x L 57 x P 57 cm

- Volume corrigé chauffé **180 à 420 m³**.
- Régulation manuelle.
- Poids 185 kg.
- Combustibles : **bûches de 40 cm** ou **bûches de 50 cm** en position verticale.
- Chargement avant.
- Départ des fumées dessus et arrière.
- Buse de départ de Ø 180 mm ext.
- Distance du sol au-dessus de la buse de départ arrière 104 cm.
- Habillage fonte.
- Classe énergétique : B.

Option : socle en verre ovale,
L 125 x larg. 80 cm,

Épaisseur 1,9 cm **réf. 965138** - Épaisseur 0,8 cm **réf. 965139**.

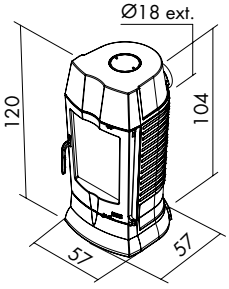

FABRICATION FRANÇAISE

6 ans Garantie

SENSIBLE À L'IMPÔT

Coloris
Peint anthracite.

Éclipse Éclat

ÉCLIPSE

Réf. 388118 - 8 kW

H 80 x L 71,5 x P 39,5 cm

- Volume corrigé chauffé **100 à 270 m³**.
- Régulation manuelle.
- Poids 138 kg.
- Combustibles : **bûches jusqu'à 50 cm**.
- Chargement avant.
- Départ des fumées dessus et arrière.
- Distance du sol au-dessus de la buse de départ arrière : 71 cm.
- Buse de départ de Ø 150/153 mm ext.
- Habillage fonte.
- Classe énergétique : A.

ÉCLAT

Réf. 388132 - 8 kW

H 79,5 x L 79,3 x P 43,4 cm

- Volume corrigé chauffé **100 à 270 m³**.
- Régulation manuelle.
- Poids 135 kg.
- Combustibles : **bûches jusqu'à 50 cm**.
- Chargement avant.
- Départ des fumées dessus et arrière.
- Distance du sol au-dessus de la buse de départ arrière : 70,5 cm.
- Buse de départ de Ø 150 mm ext.
- Habillage et foyer fonte.
- Classe énergétique : A.

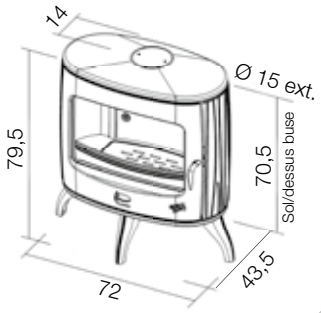

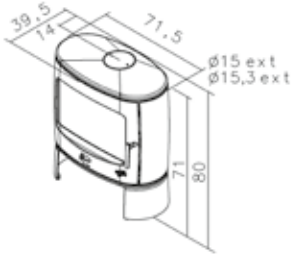

ORIGINE FRANCE GARANTIE

6 ans Garantie

CRÉDIT D'IMPÔT

flamme VERTE Le label du chauffage au bois

Coloris

Peint anthracite.

ÉLIOT

Réf. 388131 - 8 kW

H 90 x L 72 x P 40,2 cm

- Volume corrigé chauffé **125 à 190 m³**.
- Régulation manuelle.
- Poids 160 kg.
- Combustibles : **bûches jusqu'à 50 cm**.
- Chargement avant.
- Départ des fumées dessus et arrière.
- Distance du sol au-dessus de la buse de départ arrière : 81 cm.
- Buse de départ de Ø 153 mm ext.
- Habillage et foyer fonte.
- Classe énergétique : A.

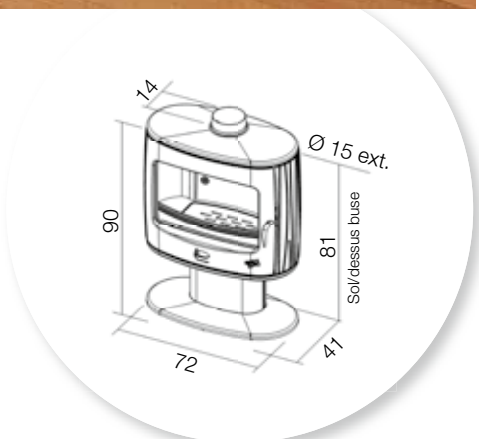

Coloris
Peint anthracite.

Fontemont

FONTEMONT

Réf. 389144 - 12 kW

H 90 x L 66,2 x P 45,7 cm.

- Volume corrigé chauffé **200 à 480 m³.**
- Régulation manuelle.
- Poids 156 kg.
- Combustible : **bûches jusqu'à 50 cm.**
- Chargement avant.
- Départ des fumées arrière ou dessus.
- Buse de départ de Ø 180 mm ext.
- Distance du sol au dessus de la buse de départ arrière : 81,3 cm.
- Habillage fonte.
- Classe énergétique : B.

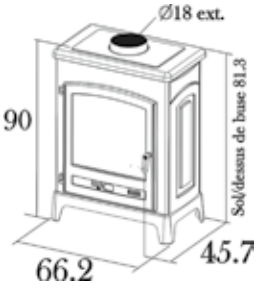

Coloris

Fonte peinte anthracite
ou émaillée taupe brillante.

Réf. 389143
Fonte peinte
anthracite.

Fonteval

FONTEVAL

Réf. 389143 - 10 kW

H 75 x L 67 x P 45 cm.

- Volume corrigé chauffé **200 à 480 m³.**
- Régulation manuelle.
- Poids 133 kg.
- Combustible : **bûches jusqu'à 50 cm.**
- Chargement avant.
- Départ des fumées arrière ou dessus.
- Buse de départ de Ø 150 mm ext, 153 mm ext.
- Distance du sol au dessus de la buse de départ arrière : 68 cm.
- Habillage fonte.
- Classe énergétique : A.

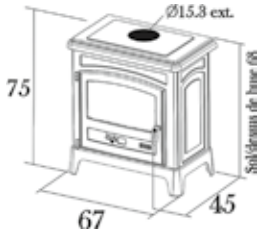

Coloris
Fonte peinte anthracite
ou émaillée taupe brillante.

Cube

CUBE

Réf. 388117 - 6,5 kW

H 66 x L 65 x P 40 cm

- Régulation manuelle.
- Poids 102 kg.
- Combustibles : **bûches jusqu'à 55 cm**.
- Chargement avant.
- Départ des fumées dessus et arrière.
- Distance du sol au-dessus de la buse de départ arrière : 56 cm.
- Buse de départ de Ø 150/153 mm ext.
- Habillage et foyer fonte.
- Classe énergétique : A.

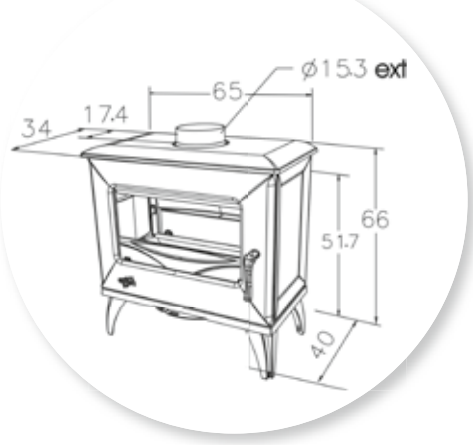

Coloris

Fonte, peint anthracite ou émaillée
(voir coloris pages 191 à 194).

Petit Cube

PETIT CUBE

Réf. 388134 - 7 kW

H 60 x L 48 x P 40,5 cm

- Volume corrigé chauffé **110 à 255 m³**.
- Régulation manuelle.
- Poids 92 kg.
- Combustibles : **bûches jusqu'à 33 cm**.
- Chargement avant.
- Départ des fumées dessus et arrière.
- Distance du sol au-dessus de la buse de départ arrière : 54,1 cm.
- Buse de départ de Ø 125 mm ext.
- Habillage fonte.
- Classe énergétique : A.

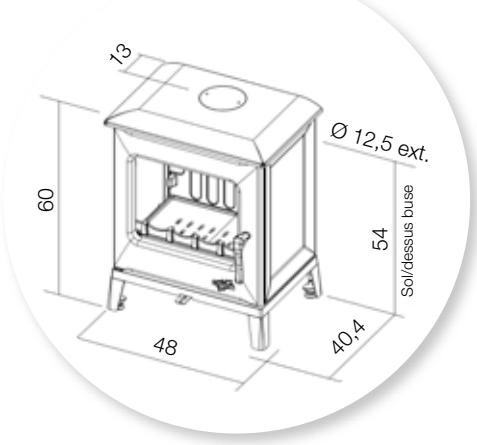

Coloris
Fonte, peint anthracite ou émaillée
(voir coloris pages 191 à 194).

GODIN

Talisman

Taéga

TAÉGA

Réf. 420011 - 7 kW

H 90,5 x Ø 42 cm

- Volume corrigé chauffé **90 à 240 m³**.
- Régulation manuelle.
- Poids 000 kg.
- Combustibles : **bûches jusqu'à 33 cm et briquettes**.
- Chargement avant.
- Départ des fumées dessus et arrière.
- Distance du sol au-dessus de la buse de départ arrière : 71,5 cm.
- Buse de départ de Ø 150/153 mm ext.
- Habillage et foyer fonte.
- Classe énergétique : A.

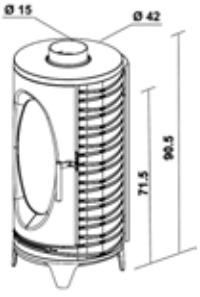

TALISMAN

Réf. 420012 - 7 kW

H 112 x Ø 42 cm

- Volume corrigé chauffé **90 à 240 m³**.
- Régulation manuelle.
- Poids 000 kg.
- Combustibles : **bûches jusqu'à 33 cm et briquettes**.
- Chargement avant.
- Départ des fumées dessus et arrière.
- Distance du sol au-dessus de la buse de départ arrière : 79,2 cm.
- Buse de départ de Ø 150/153 mm ext.
- Habillage et foyer fonte.
- Classe énergétique : A.

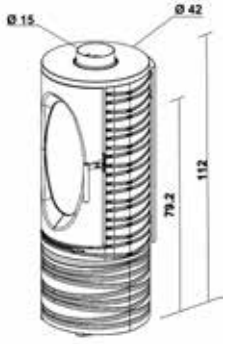

ORIGINE FRANCE GARANTIE

6 ans Garantie

CRÉDIT D'IMPÔT

flamme VERTE Le label du chauffage au bois

Coloris
Peint noir.

Réf. 3144
émaillé gris métallisé

Réf. 3144
émaillé rubis

L'esprit Godin souffle sur ces poêles à bois…

Habillés de fonte, ces appareils sont la garantie d'une fabrication solide et soignée.

Réf. 3144 émaillé sable

Réf. 3144
émaillé noir brillant

Réf. 3144
émaillé vert majolique

RÉGENCE

Réf. 3144 - 6,5 kW

H 60 x L 65 x P 32 cm

- Volume corrigé chauffé **90 à 240 m³**.
- Habillage extérieur : fonte/corps acier.
- Régulation manuelle.
- Poids 92 kg.
- Combustible : **bûches jusqu'à 45 cm**.
- Chargement avant.
- Départ des fumées arrière ou dessus.
- Buse de départ de Ø 153 mm int. à emboîtement interne.
- Distance du sol au dessus de la buse de départ arrière: 56 cm.
- Classe énergétique : A.

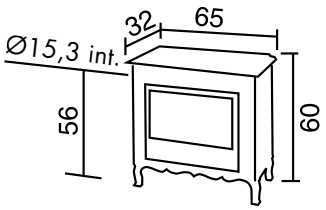

Coloris
Fonte peint anthracite ou émaillée
(voir coloris pages 191 à 194).

Régence

RÉGENCE

Réf. 3145 - 10 kW

H 72 x L 79 x P 37 cm

- Volume corrigé chauffé **200 à 480 m³**.
- Habillage extérieur : fonte/corps acier.
- Régulation manuelle.
- Poids 150 kg.
- Combustible : **bûches jusqu'à 50 cm**.
- Chargement avant et dessus.
- Départ des fumées arrière horizontal ou vertical par buse coudée fournie.
- Buse de départ de Ø 153 mm ext.
- Distance du sol au-dessus de la buse de départ arrière : 66 cm.
- Classe énergétique : B.

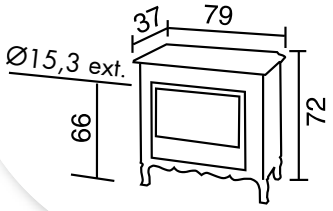

Coloris
Fonte peint anthracite ou émaillée
(voir coloris pages 191 à 194).

Canadien Norvégien

Réf. 310101

Le Norvégien permet un chargement latéral et dispose d'une régulation thermostatique.

CANADIEN

Réf. 310103 - 9 kW

H 75 x L 65,8 x P 40 cm.

- Volume corrigé chauffé **200 à 450 m³**.
- Régulation manuelle.
- Poids 135 kg.
- Combustible : **bûches jusqu'à 50 cm**.
- Chargement avant et dessus.
- Départ des fumées arrière horizontal ou vertical par buse coudée fournie.
- Buse de départ de Ø 150 mm ext, 153 mm ext.
- Distance du sol au dessus de la buse de départ : 65 cm.
- Classe énergétique : A.
- **Option :** Plaque de sol rectangulaire en verre **réf. 965144** (voir page 178).

NORVÉGIEN

Réf. 310101 - 9 kW

H 75 x L 65,8 x P 40 cm.

- Volume corrigé chauffé **200 à 480 m³**.
- **Régulation thermostatique**.
- Poids 137 kg.
- Combustible : **bûches jusqu'à 55 cm**.
- Chargement avant, dessus et latéral.
- Départ des fumées arrière horizontal ou vertical par buse coudée fournie.
- Buse de départ de Ø 150 mm ext, 153 mm ext.
- Distance du sol au dessus de la buse de départ : 65 cm.
- Classe énergétique : A.

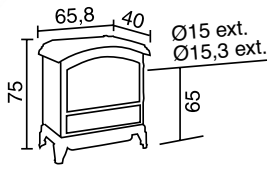

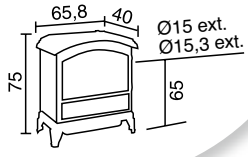

Coloris

Peint anthracite.

Jurassien Seclin

SECLIN

Réf. 366109 - 7 kW

H 78,5 x L 70 x P 46 cm.

- Volume corrigé chauffé **90 à 240 m³**.
- Régulation manuelle.
- Poids 150 kg.
- Combustible : **bûches jusqu'à 57 cm**.
- Chargement avant.
- Départ des fumées dessus et arrière.
- Buse de départ de Ø 153 mm int, 180 mm ext.
- Distance du sol au dessus de la buse de départ : 66,5 cm.
- Classe énergétique : A.

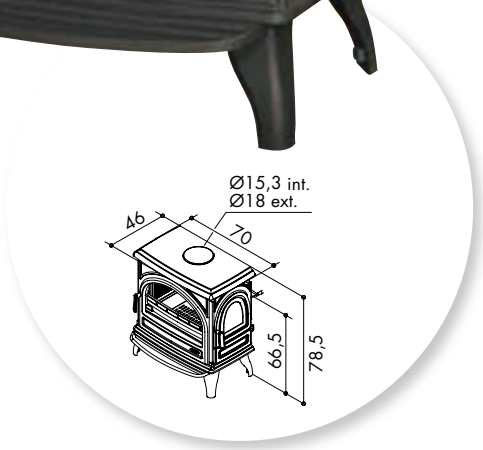

JURASSIEN

Réf. 3101 - 11,2 kW

H 71 x L 79 x P 37 cm.

- Volume corrigé chauffé **180 à 450 m³.**
- **Régulation thermostatique.**
- Poids 157 kg.
- Combustible : **bûches jusqu'à 52 cm.**
- Chargement avant et dessus.
- Départ des fumées arrière horizontal ou vertical par buse coudée fournie.
- Buse de départ de Ø 150 mm ext, 153 mm ext.
- Distance du sol au dessus de la buse de départ arrière : 60,5 cm.
- Classe énergétique : B.

Option : Taque d'été **réf. 0701,** assortie au coloris d'émail, pour usage à froid exclusivement.

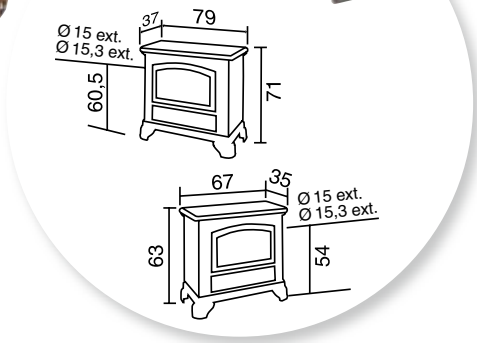

JURASSIEN

Réf. 3102 - 7,5 kW

H 63 x L 67 x P 35 cm.

- Volume corrigé chauffé **90 à 240 m³.**
- **Régulation thermostatique.**
- Poids 124 kg.
- Combustible : **bûches jusqu'à 45 cm.**
- Chargement avant.
- Départ des fumées arrière horizontal ou vertical par buse coudée fournie.
- Buse de départ de Ø 150 mm ext, 153 mm ext.
- Distance du sol au dessus de la buse de départ arrière : 54 cm.
- Taque non relevable.
- Classe énergétique : C.

Coloris
Fonte peint anthracite ou émaillée
(voir coloris pages 191 à 194).

PETIT CARVIN
Réf. 366102

CARVIN
Réf. 366101 - 11 kW

H 85 x L 75 x P 51 cm

- Volume corrigé chauffé **200 à 500 m³**.
- **Régulation thermostatique**.
- Poids 188 kg.
- Combustible : **bûches jusqu'à 65 cm**.
- Chargement avant et latéral.
- Buse de départ de Ø 180 mm ext.
- Départ des fumées arrière ou dessus.
- Distance du sol au dessus de la buse de départ : 72 cm.
- Classe énergétique : B.

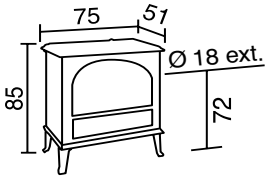

CARVIN PORTE DÉCOR
Réf. 366103 - 11 kW

H 85 x L 75 x P 51 cm

- Volume corrigé chauffé **200 à 500 m³**.
- **Régulation thermostatique**.
- Poids 190 kg.
- Combustible : **bûches jusqu'à 65 cm**.
- Chargement avant et latéral.
- Buse de départ de Ø 180 mm ext.
- Départ des fumées arrière ou dessus.
- Distance du sol au dessus de la buse de départ : 72 cm.
- Classe énergétique : B.

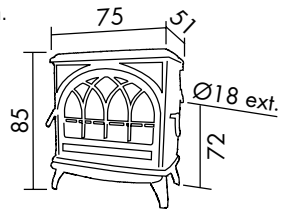

PETIT CARVIN
Réf. 366102 - 8 kW

H 78,5 x L 70 x P 46 cm

option socle fonte **réf. 965113**
H 4 x L 84,4 x P 67,8 cm, adaptable sur d'autres modèles de poêles **GODIN.**

- Volume corrigé chauffé **200 à 450 m³**.
- **Régulation thermostatique**.
- Poids 150 kg.
- Combustibles : **bûches de 57 cm**.
- Chargement avant et latéral.
- Buse de départ de Ø 153 mm int, 180 mm ext.
- Départ des fumées arrière ou dessus.
- Distance du sol au-dessus de la buse de départ arrière 66,5 cm.
- Habillage fonte émaillée.
- Classe énergétique : A.

Réf. 366104 PORTE DÉCOR
- Mêmes caractéristiques que **réf. 366102**.
- Classe énergétique : A.

- **Option socle fonte réf. 965113**

H 4 x L 70 x P 67,8 cm, adaptable sur d'autres modèles de poêles **GODIN.**

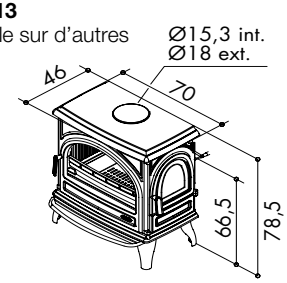

Coloris
Fonte peinte anthracite ou émaillée
(voir coloris pages 191 à 194).

Revin Top

REVIN TOP

Réf. 366149 - 7 kW

H 83,2 x L 70 x P 48 cm.

- Volume corrigé chauffé **90 à 240 m³**.
- Régulation manuelle.
- Poids 172 kg.
- Combustibles : **bûches de 57 cm**.
- Chargement avant.
- Buse de départ de Ø 153 mm int, 180 mm ext.
- Départ des fumées arrière.
- Distance du sol au-dessus de la buse de départ arrière 67 cm.
- Habillage et foyer fonte.
- Classe énergétique : A.

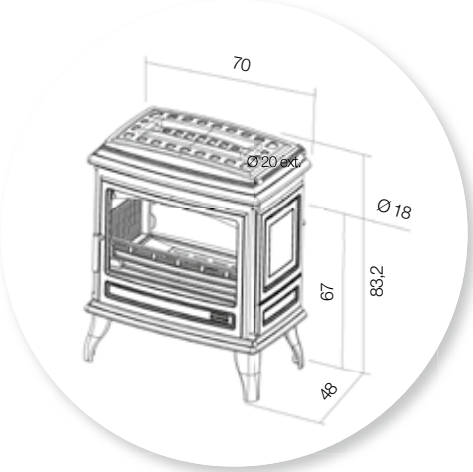

Coloris
Peint anthracite.

Colonial-Chauffette-Art Déco

ART DÉCO

Réf. 3119 - 11 kW

H 69 x L 75 x P 41 cm.

- Volume corrigé chauffé **200 à 450 m³.**
- **Régulation thermostatique.**
- Poids 160 kg.
- Combustible : **bûches jusqu'à 55 cm.**
- Chargement avant.
- Départ des fumées arrière ou dessus.
- Buse de départ de Ø 153 mm int. à emboîtement interne.
- Distance du sol au dessus de la buse de départ arrière : 62,5 cm.
- Classe énergétique : D.

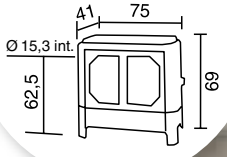

CHAUFFETTE

Réf. 390101 - 5 kW

H 51 x L 57 x P 34 cm.

- Volume corrigé chauffé **70 à 190 m³.**
- Régulation manuelle.
- Poids 55 kg.
- Combustible : **bûches jusqu'à 45 cm.**
- Combustion sur sole.
- Chargement latéral.
- Départ des fumées arrière ou dessus.
- Buse de départ de Ø 125 mm ext.
- Distance du sol au-dessus de la buse de départ arrière : 44,8 cm.
- Classe énergétique : E.

Coloris CHAUFFETTE :
Fonte peint anthracite ou émaillée
(voir coloris pages 191 à 194).

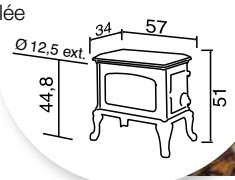

Réédition d'un célèbre modèle de poêle à bois créé en 1927, la Chauffette était l'emblème de Godin sur les affiches de réclame de l'époque.

COLONIAL

Réf. 325101 - 9,5 kW

H 81 x L 88 x P 66/83 cm.

- Volume corrigé chauffé **130 à 330 m³**.
- Régulation manuelle.
- Poids 155 kg.
- Combustible : **bûches jusqu'à 50 cm**.
- Chargement avant.
- Départ des fumées arrière et dessus.
- Buse de départ de Ø 200 mm ext.
- Possibilité de foyer ouvert ou fermé avec clé de buse.
- Distance du sol au dessus de la buse de départ arrière : 79 cm.
- Classe énergétique : F.
- **Option** : Grille barbecue **réf. 0119**.

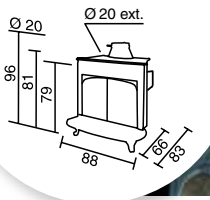

Un grand classique…

Avec ses portes vitrées, ce poêle peut fonctionner en foyer ouvert ou fermé pour retrouver le plaisir des cheminées d'autrefois.

Equipé d'une grille réglable et pivotante en option, le Colonial se transforme en un véritable barbecue d'intérieur.

Coloris
Peint anthracite.

LE TRESSAILLAGE

Le tressaillage, ou plus souvent appelé faïençage, est le craquellement de l'émail des pièces en céramique que l'on peut voir apparaître au fur et à mesure du temps : au bout de quelques jours, de quelques semaines ou de plusieurs mois. Il donne à votre poêle un aspect patiné des plus esthétiques.

CE PHÉNOMÈNE NATUREL, qui n'est en aucun cas un défaut, est accentué par les baisses et montées en température de votre appareil de chauffage.

Une chaleur douce et régulière

Les habillages en céramique donnent aux poêles un caractère et un style particulier très recherché. L'éventail des possibilités en termes de coloris, motifs et dessins en relief est très large, permettant de vous proposer un vaste choix.

Les poêles habillés de céramique offrent une excellente résistance aux chocs thermiques, associée à une inégalable restitution de la chaleur, qui s'effectue de façon douce et régulière.

La structure en relief du motif vagues révèle un jeu d'ombre et de lumière sur les carreaux de céramique.

Hibiscus

HIBISCUS

Réf. 630121 - 8,5 kW

H 100 x L 96,5 x P 41,5 cm.

- Volume corrigé chauffé **110 à 260 m³**.
- Régulation manuelle.
- Poids 480 kg
- Combustible : **bûches jusqu'à 50 cm**.
- Chargement avant.
- Départ des fumées dessus et arrière Ø 180 mm ext.
- Habillage acier peint et céramique décor relief.
- Classe énergétique : A.

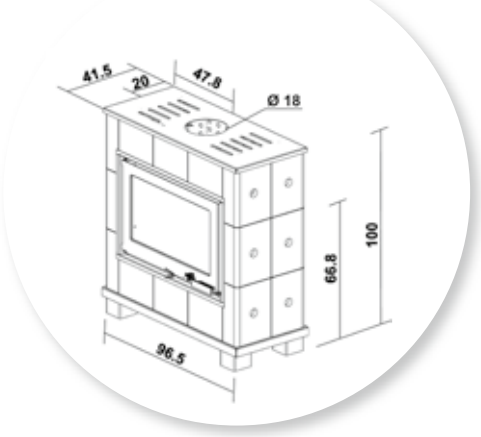

Coloris
(voir coloris céramique et décors pages 191 à 194).

Crystal 1v2

CRYSTAL 1v2

Réf. 369123 - 9,5 kW

H 126 x L 75,5 x P 45 cm.

- Volume corrigé chauffé **130 à 330 m³**.
- Régulation manuelle.
- Poids 255 kg.
- Combustibles : **bûches jusqu'à 40 cm**.
- Chargement avant.
- Départ des fumées arrière et dessus.
- Buse de départ de Ø 153 mm int.
- Distance du sol au dessus de la buse de départ arrière : 105 cm.
- Habillage céramique, foyer fonte.
- Modèle présenté en coloris blanc.
- Classe énergétique : B.

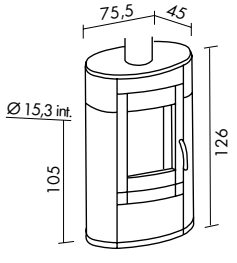

Coloris

Peint anthracite avec habillage céramique (voir coloris céramiques pages 191 à 194 sauf les décors).

Magnolia

MAGNOLIA

Réf. 660165 - 8,5 kW

H 102,8 x L 92,6 X P 42,3 cm

- Volume corrigé chauffé **110 à 260 m³**.
- Régulation manuelle.
- Combustibles : **bûches jusqu'à 50 cm**.
- Chargement avant.
- Départ des fumées dessus et arrière.
- Distance du sol au-dessus de la buse de départ arrière : 66,8 cm.
- Buse de départ de Ø 180 mm ext.
- Corps de chauffe fonte (660158).
- Habillage acier peint et céramique.
- Porte fonte non étanche.
- Classe énergétique : A.

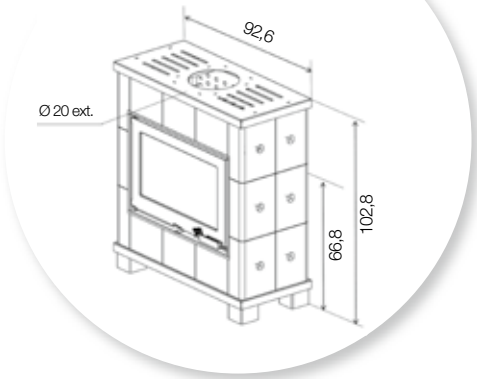

Coloris

Peint anthracite avec habillage céramique (voir coloris céramiques pages 191 à 194 sauf les décors).

Constance

CONSTANCE

Réf. 630116 - 12 kW

H 103,3 x L 104 x P 69 cm

- Volume corrigé chauffé **200 à 480 m³**.
- Régulation manuelle.
- Poids 450 kg.
- Combustibles : **bûches de 55 cm**.
- Chargement avant.
- Départ des fumées dessus.
- Buse de départ de Ø 180 mm ext.
- Habillage fonte et céramique.
- Classe énergétique : A.

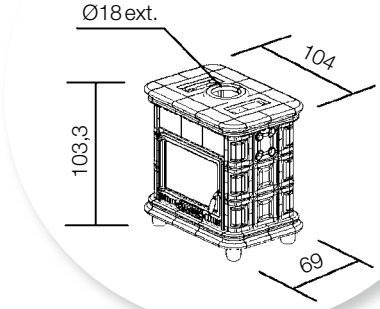

Coloris

Façade laitonnée avec décor céramique
(voir coloris céramique et décors pages 191 à 194).
Modèle présenté blanc motif monochrome.

Marcance

MARCANCE

Réf. 630135 - 7 kW

H 103,4 x L 95,6 x P 56,6 cm.

- Volume corrigé chauffé **70 à 190 m³**.
- Régulation manuelle.
- Poids 450 kg.
- Combustibles : **bûches de 50 cm**. briquettes.
- Chargement avant.
- Départ des fumées dessus.
- Buse de départ de Ø 180 mm ext.
- Habillage fonte et céramique.
- Classe énergétique : A.
- **Option : Réf. 660168 turbo**

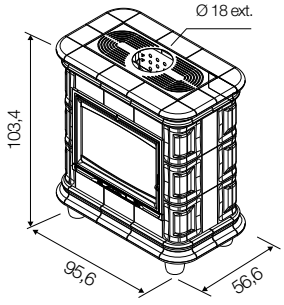

Coloris

Peint anthracite avec habillage céramique (voir coloris céramiques pages 191 à 194 sauf les décors).

Romarin

ROMARIN

Réf. 630109 - 12 kW

H 117 x L 112 x P 77 cm.

- Volume corrigé chauffé **200 à 480 m³**.
- Régulation manuelle.
- Poids 480 kg
- Combustible : **bûches jusqu'à 55 cm**.
- Chargement avant.
- Foyer fonte, corps faïence.
- Départ des fumées dessus.
- Buse de départ de Ø 180 mm ext.
- Modèle présenté en blanc avec décor floral.
- Classe énergétique : A.

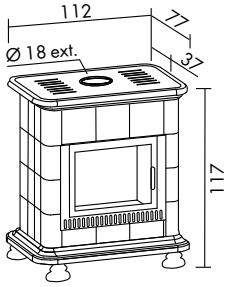

Coloris

Décor floral/blanc ou décor floral/biscuit
(voir coloris céramique
et décors pages 191 à 194).

Alpinia

ALPINIA

Réf. 630107 - 8 kW

H 84,7 x L 94,1 x P 64,1 cm

- Volume corrigé chauffé **90 à 240 m³**.
- Régulation manuelle.
- Poids 469 kg.
- Combustibles : **bûches de 47 cm**.
- Chargement avant.
- Départ des fumées dessus.
- Buse de départ de Ø 180 mm ext.
- Modèle présenté en coloris blanc.
- Classe énergétique : B.

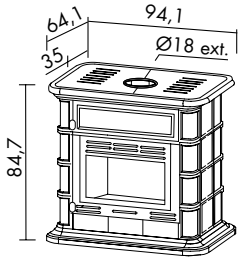

Coloris

Habillage céramique au choix
(corps de l'appareil et corniches)
(voir coloris céramique et décors pages 191 à 194).

Lavandin

LAVANDIN

Réf. 630104 - 10,5 kW

H 127 x L 113 x P 76 cm

- Volume corrigé chauffé **200 à 450 m³**.
- Régulation manuelle. • Poids 657 kg.
- Combustibles : **bûches de 60 cm**.
- Dimensions du four : L 43 x H 20 x P 35 cm.
- Chargement avant.
- Départ des fumées arrière et dessus.
- Buse de départ de Ø 180 mm ext.
- Modèle présenté en coloris blanc.
- Classe énergétique : B.

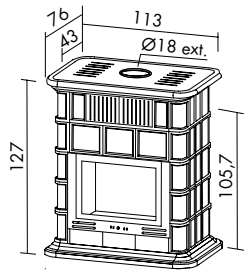

Coloris

Habillage céramique au choix
(corps de l'appareil et corniches)
(voir coloris céramique
et décors pages 191 à 194).

FABRICATION FRANÇAISE

CRÉDIT D'IMPÔT

flamme VERTE Le label du chauffage au bois

Cardamome

CARDAMOME

Réf. 630129 - 15 kW

H 143,7 x L 99,4 x P 49,6 cm

- Volume corrigé chauffé **220 à 550 m³**.
- Régulation manuelle.
- Combustibles : **bûches jusqu'à 57 cm**.
- Chargement avant.
- Départ des fumées dessus.
- Buse de départ de Ø 180 mm int, 200 mm ext.
- Habillage fonte et céramique.
- Modèle présenté en décor floral sur fond blanc.
- Classe énergétique : B .

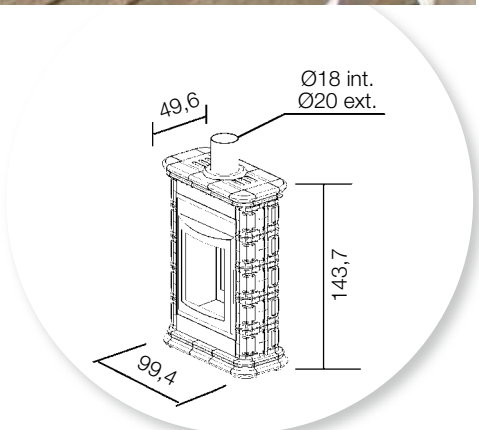

Les poêles en céramique ont un rendement élevé.

Cette matière naturelle produit, par son pouvoir d'accumulation, son rayonnement et sa grande conductibilité, une chaleur douce dont la lente restitution offre un confort exceptionnel et homogène.

Coloris

Décor floral/blanc ou décor floral/biscuit
(voir coloris céramique et décors pages 191 à 194).

Muscari

MUSCARI

Réf. 630115 - 7 kW

H 112,4 x L 92 x P 60 cm

- Volume corrigé chauffé **90 à 240 m³**.
- Régulation manuelle.
- Poids 334 kg.
- Combustibles : **bûches de 40 cm**.
- Chargement avant.
- Départ des fumées dessus et arrière.
- Buse de départ de Ø 153 mm int.
- Distance du sol au-dessus de la buse de départ arrière 87,6 cm.
- Modèle présenté en coloris corps et corniche biscuit, liseré anthracite.
- Classe énergétique : B.

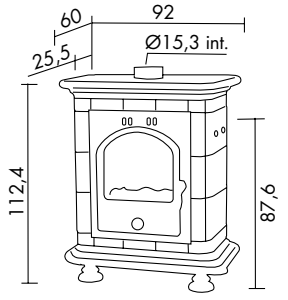

Coloris

Habillage céramique au choix
(corps de l'appareil, corniches et liseré)
(voir coloris céramique et décors pages 191 à 194).

La céramique, une chaleur douce et enveloppante …

De fabrication artisanale, la faïence des poêles **GODIN** fait de chaque appareil un modèle unique.

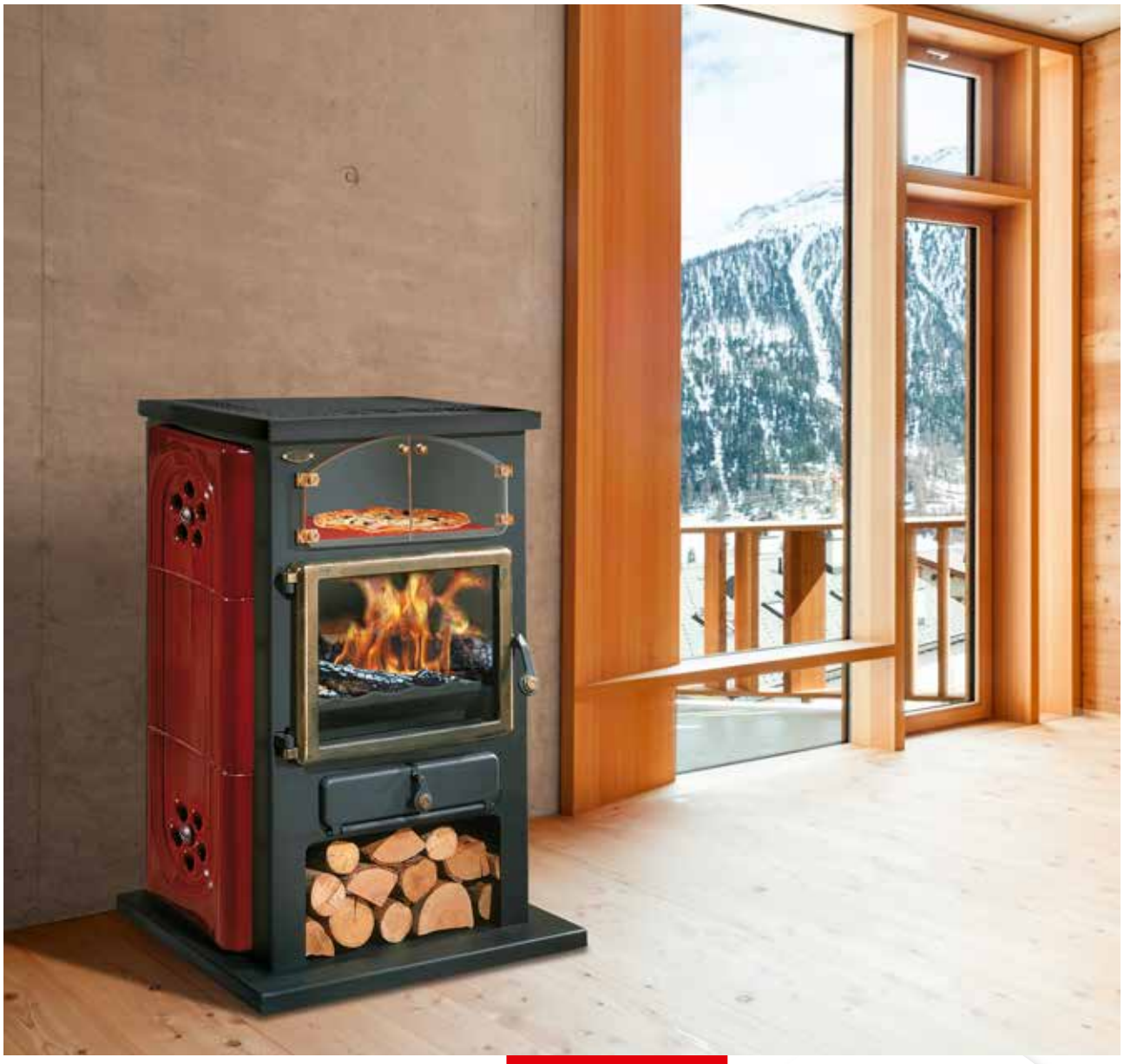

Chamonix XXL

EXISTE AUSSI EN VERSION ÉMAILLÉE (voir page 49).

CHAMONIX XXL

Réf. 350104 - 12 kW

H 120,6 x L 83,2 x P 50 cm

- Volume corrigé chauffé **200 à 480 m³**.
- Poids 270 kg.
- **Régulation thermostatique**.
- Combustible : **bûches jusqu'à 60 cm**.
- Chargement avant.
- Corps fonte + acier peint anthracite, intérieur fonte et béton réfractaire.
- Départ des fumées arrière ou dessus.
- Buse de départ de Ø 180 mm ext.
- Distance du sol au-dessus de la buse de départ arrière 112 cm.
- Classe énergétique : A.

Options :

- Porte verre four **réf. 965005** pour utilisation en four à pizza *(livrée séparément : à monter). Four : H 27 x L 53 x P 28 cm.
- porte laitonnée.

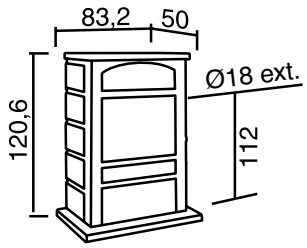

Coloris

Peint anthracite avec habillage céramique (voir coloris céramiques pages 191 à 194 sauf les décors).

Option sur les ÉCO :

Sur la version **réf. 363104**, possibilité de chargement sur le dessus avec l'option **réf. 951009** comprenant 1 taque de chargement dessus et 1 buse coudée pour départ "arrière/vertical".

Sur la version **réf. 363105**, porte verre four **réf. 965002** pour utilisation en four à pizza (livrée séparément : à monter). Four : H 16,5 x L 49 x P 23 cm.

Éco réf. 363104

ÉCO

ÉCO

Réf. 363104 - 8,5 kW

H 91,8 x L 72,5 x P 39,5 cm

- Volume corrigé chauffé **90 à 290 m³**.
- Régulation manuelle.
- Poids 183 kg.
- Combustible : **bûches jusqu'à 55 cm**.
- Chargement avant.
- Corps acier ; foyer, porte(s) et dessus fonte.
- Départ des fumées arrière et dessus.
- Buse de départ de Ø 150 mm ext, 153 mm ext.
- Distance du sol au-dessus de la buse de départ arrière 82 cm.
- **Réserve à bûches**.
- Classe énergétique : A.

ÉCO

Réf. 363105 - 11 kW

H 102,2 x L 72,5 x P 39,5 cm

- Volume corrigé chauffé **200 à 450 m³**.
- Régulation manuelle.
- Poids 205 kg.
- Combustible : **bûches jusqu'à 55 cm**.
- Chargement avant.
- Corps acier ; foyer, porte(s) et dessus fonte.
- Départ des fumées arrière et dessus.
- Buse de départ de Ø 150 mm ext, 153 mm ext.
- Distance du sol au-dessus de la buse de départ arrière 92 cm.
- **Réserve à bûches + four**.
- Classe énergétique : A.

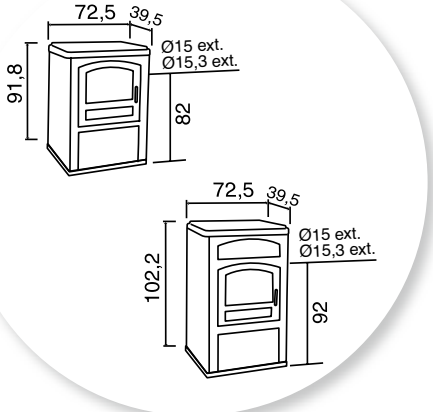

Coloris

Peint anthracite avec habillage céramique (voir coloris céramiques pages 191 à 194 sauf les décors).

Le coeur à nu de votre foyer…

Fonte, acier, performances thermiques et dynamiques sont toujours les éléments associés par GODIN pour donner naissance à ses nouveaux produits ; c'est donc en toute confiance que vous pourrez au fil de ces pages, choisir l'insert qui conviendra le mieux à vos besoins et à vos attentes.

660136

FAÇADE VITRÉE - AVEC AVALOIR

Réf. 660136 - 17 kW
H 57,6 x L 85 x P 50,5 cm

- Volume corrigé chauffé **220 à 550 m³**.
- Régulation manuelle.
- Poids 216 kg.
- Combustibles : **bûches jusqu'à 70 cm**.
- Chargement avant.
- Départ des fumées dessus.
- Buse de départ de Ø 180 int, 200 mm ext.
- **Habillage fonte et acier.**
- **Porte vitrée.**
- Classe énergétique : A.

Coloris INSERT 660136 : Peint anthracite.

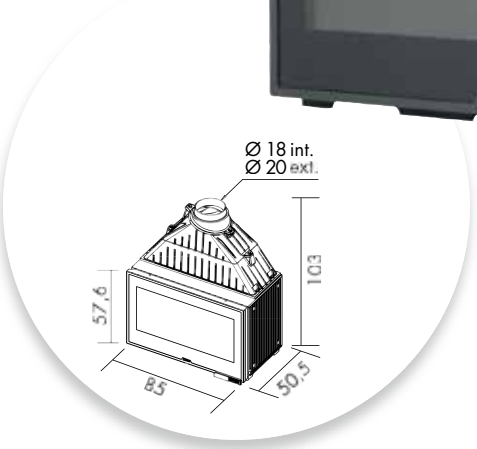

660138

FAÇADE FONTE - AVEC AVALOIR

Réf. 660138 - 17 kW
H 99 x L 99 x P 53 cm

- Régulation manuelle.
- Volume corrigé chauffé **220 à 550 m³**.
- Régulation manuelle.
- Combustibles : **bûches jusqu'à 70 cm**.
- Poids 220 kg.
- Chargement avant.
- Départ des fumées dessus.
- Buse de départ de Ø 200 mm ext.
- **Habillage fonte et acier.**
- **Porte fonte.**
- Classe énergétique : A.

Coloris INSERT 660138 : Peint anthracite.

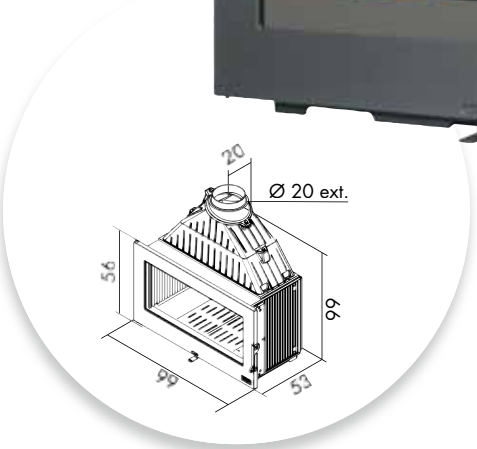

Les inserts doivent être installés suivant la réglementation en vigueur et suivant les conditions d'installation de la notice.

FABRICATION FRANÇAISE · 6 ans Garantie · CRÉDIT D'IMPÔT · flamme VERTE Le label du chauffage au bois

Coloris
Peint anthracite.

DOUBLE FACE 660143

Réf. 660143 - 13 kW

H 109,5 x L 69,4 x P 48 cm

- Volume corrigé chauffé **200 à 500 m³**.
- Régulation manuelle.
- Combustibles : **bûches jusqu'à 70 cm**.
- Poids 151 kg.
- Chargement avant.
- Départ des fumées dessus.
- Buse de départ de Ø 230 mm ext.
- Classe énergétique : B.
- **Habillage fonte et acier.**
- **Porte vitrée.**

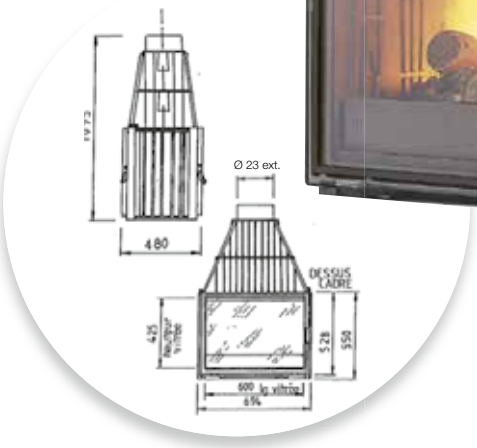

RELEVABLE 660139

Réf. 660139 - 17 kW

H 124 x L 99 x P 55 cm

- Volume corrigé chauffé **220 à 550 m³**.
- Régulation manuelle.
- Combustibles : **bûches jusqu'à 70 cm**.
- Poids 320 kg.
- Chargement avant.
- Départ des fumées dessus.
- Buse de départ de Ø 180 int. 200 mm ext.
- Classe énergétique : A.
- **Habillage fonte et acier.**
- **Porte relevable et vitrée.**

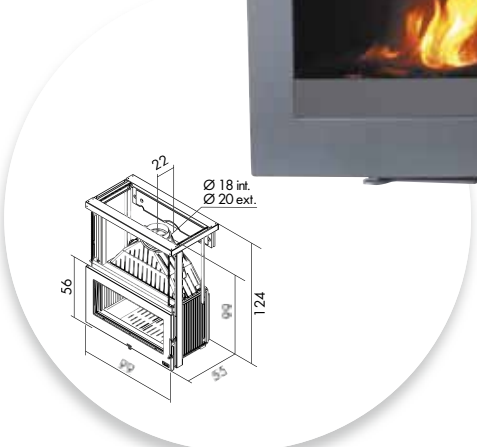

Crédit d'impôt — flamme VERTE — Le label du chauffage au bois

FABRICATION FRANÇAISE

6 ans Garantie

Coloris
Peint anthracite.

3163 3257 665101

ENCASTRABLE

Réf. 665101 - 8 kW

L 57 x H 44 x P 42 cm.

- Volume corrigé chauffé **90 à 240 m³**.
- Poids 100 kg.
- Combustibles : **bûches jusqu'à 47 cm**.
- Départ dessus.
- Buse de départ de Ø 180 mm ext.
- Classe énergétique : B.

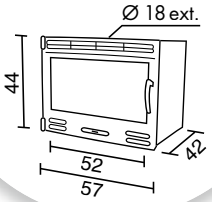

Réf. 3257
FAÇADE GALBÉE - 10 kW

H 52 x L 69 x P 46 cm
Façade visible : H 53 x L 71 cm.

- Volume corrigé chauffé **200 à 480 m³**.
- Poids 136 kg.
- Combustibles : **bûches jusqu'à 63 cm**, briquettes.
- Buse de départ de Ø 180 mm ext.
- Bouches d'air chaud de Ø 100 mm ext.
- Grille de barbecue **réf. 0119** en **option**.
- Classe énergétique : B.

Existe en façade laitonnée.

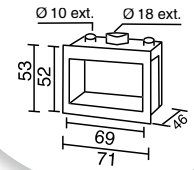

Réf. 3163 - 13 kW

H 52,5 x L 62,5 x P 41 cm
Façade visible : H 48 x L 62 cm.

- Volume corrigé chauffé **200 à 480 m³**.
- Poids 110 kg.
- Combustibles : **bûches jusqu'à 50 cm**, briquettes.
- Buse de départ de Ø 180 mm ext.
- Classe énergétique : C.

Les inserts doivent être installés suivant la réglementation en vigueur et suivant les conditions d'installation de la notice.

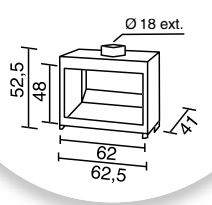

Coloris
Peint anthracite.

FONTE 3178A 660101 3170

Réf. 3170 - 17 kW

H 82 x L 78 x P 44 cm
Façade visible : H 61 x L 73 cm.

- Poids 180 kg.
- Volume corrigé chauffé **220 à 550 m³**.
- Combustibles : **bûches jusqu'à 65 cm**, briquettes.
- Buse de départ de Ø 200 mm ext.
- Classe énergétique : B.

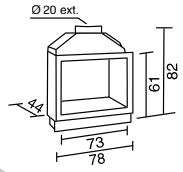

Réf. 660101 - 12 kW

L 68 x H 64 x P 44 cm.
Façade visible : L 68 x H 53 cm.

- Poids 119 kg.
- Volume corrigé chauffé **200 à 480 m³**.
- Combustibles : **bûches jusqu'à 55 cm**.
- Buse de départ de Ø 180 mm int. ou 200 mm ext.
- Classe énergétique : B.

Existe en façade laitonnée.

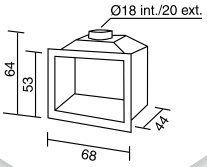

Réf. 3178-A - 15 kW

H 79 x L 70 x P 41 cm.

- Façade visible : H 54,5 x L 70 cm.
- Poids 155 kg.
- Volume corrigé chauffé **220 à 550 m³**.
- Combustibles : **bûches jusqu'à 50 cm**, briquettes.
- Buse de départ de Ø 200 mm ext.
- Disponible avec vitre latérale droite et/ou gauche supplémentaire (en option).
- Classe énergétique : C.

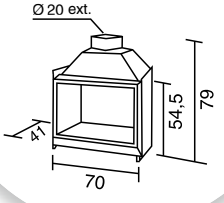

Les inserts doivent être installés suivant la réglementation en vigueur et suivant les conditions d'installation de la notice.

Coloris
Peint anthracite ou façade laitonnée.

Visi 85-F

PORTE FONTE

Réf. 660174 - 12 kW
H 61,5 x L 85 x P 50,5 cm

- Poids 156 kg.
- Volume corrigé chauffé **200 à 500 m³**.
- Régulation manuelle.
- Combustibles : **bûches jusqu'à 70 cm**, briquettes.
- Chargement avant.
- Départ des fumées dessus Ø 180 mm ext.
- Coloris : peint anthracite.
- Classe énergétique : A.
- **Existe en version TURBO Réf. 660176**
- Classe énergétique : A.

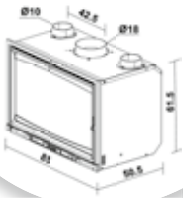

PORTE FONTE

Visi 75-F

PORTE FONTE

Réf. 660170 - 10 kW
H 61,5 x L 75 x P 50,5 cm

- Poids 136 kg.
- Volume corrigé chauffé **200 à 480 m³**.
- Régulation manuelle.
- Combustibles : **bûches jusqu'à 55 cm**, briquettes.
- Chargement avant.
- Départ des fumées dessus Ø 180 mm ext.
- Coloris : peint anthracite.
- Classe énergétique : A.
- **Existe en version TURBO Réf. 660172**
- Classe énergétique : A.

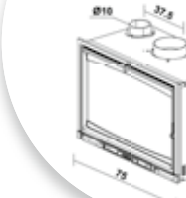

PORTE FONTE

Visi 65-F

PORTE FONTE

Réf. 660166 - 7 kW
H 54,5 x L 65 x P 44,5 cm

- Poids 106 kg.
- Volume corrigé chauffé **70 à 190 m³**.
- Combustibles : **bûches jusqu'à 50 cm**, briquettes.
- Chargement avant.
- Départ des fumées dessus Ø 180 mm ext.
- Coloris : peint anthracite.
- Classe énergétique : A.
- **Existe en version TURBO Réf. 660168**
- Classe énergétique : A.

PORTE FONTE

Les inserts doivent être installés suivant la réglementation en vigueur et suivant les conditions d'installation de la notice.

Coloris
Peint anthracite.

Visi 85-V

PORTE VITRÉE

Réf. 660175 - 12 kW
H 61,5 x L 85 x P 50,5 cm

- Poids 155 kg.
- Volume corrigé chauffé **200 à 500 m³**.
- Régulation manuelle.
- Combustibles : **bûches jusqu'à 70 cm**, briquettes.
- Chargement avant.
- Départ des fumées dessus Ø 180 mm ext.
- Coloris : peint anthracite.
- Classe énergétique : A.
- **Existe en version TURBO Réf. 660177**
- Classe énergétique : A.

PORTE VITRÉE

Visi 75-V

PORTE VITRÉE

Réf. 660171 - 10 kW
H 61,5 x L 75 x P 50,5 cm

- Poids 135 kg.
- Volume corrigé chauffé **200 à 480 m³**.
- Régulation manuelle.
- Combustibles : **bûches jusqu'à 55 cm**, briquettes.
- Chargement avant.
- Départ des fumées dessus Ø 180 mm ext.
- Coloris : peint anthracite.
- Classe énergétique : A.
- **Existe en version TURBO Réf. 660173**
- Classe énergétique : A.

PORTE VITRÉE

Visi 65-V

PORTE VITRÉE

Réf. 660167 - 7 kW
H 54,5 x L 65 x P 44,5 cm

- Poids 105 kg.
- Volume corrigé chauffé **70 à 190 m³**.
- Régulation manuelle.
- Combustibles : **bûches jusqu'à 50 cm**, briquettes.
- Chargement avant.
- Départ des fumées dessus Ø 180 mm ext.
- Coloris : peint anthracite.
- Classe énergétique : A.
- **Existe en version TURBO Réf. 660169**
- Classe énergétique : A.

Les inserts doivent être installés suivant la réglementation en vigueur et suivant les conditions d'installation de la notice.

Coloris
Peint anthracite.

SPÉCIAL RÉNOVATION : départ des fumées Ø 150 mm

Les inserts VISI 65, versions fonte et vitrée, sont également disponibles avec une évacuation des fumées en Ø 150 mm, pour une simplicité d'installation dans le cadre de la rénovation. Les performances de l'appareil restent inchangées.

PORTE FONTE

Réf. 660178 - 7 kW
H 54,5 x L 65 x P 44,5 cm

- Poids 106 kg.
- Volume corrigé chauffé **70 à 190 m³**.
- Combustibles : **bûches jusqu'à 50 cm**, briquettes.
- Chargement avant.
- Départ des fumées dessus **Ø 150 mm ext.**
- Coloris : peint anthracite.
- Classe énergétique : A.
- **Existe en version TURBO Réf. 660180**
- Classe énergétique : A.

PORTE FONTE

PORTE VITRÉE

Réf. 660179 - 7 kW
H 54,5 x L 65 x P 44,5 cm

- Poids 105 kg.
- Volume corrigé chauffé **70 à 190 m³**.
- Régulation manuelle.
- Combustibles : **bûches jusqu'à 50 cm**, briquettes.
- Chargement avant.
- Départ des fumées dessus **Ø 150 mm ext.**
- Coloris : peint anthracite.
- Classe énergétique : A.
- **Existe en version TURBO Réf. 660181**
- Classe énergétique : A.

PORTE VITRÉE

Origine France Garantie · Crédit d'impôt · Flamme Verte, le label du chauffage au bois

AVEC TURBINE - FAÇADE VITRÉE 3258

Réf. 3258 - 10,5 kW
FAÇADE GALBÉE

H 58,5 x L 69,5 x P 45 cm
Côte d'encastrement : P 45 cm.
Façade visible : H 59,5 x L 71 cm.

- Volume corrigé chauffé **200 à 450 m³**.
- Turbo 2 vitesses.
- Poids 150 kg.
- Combustibles : **bûches jusqu'à 63 cm**, briquettes.
- Buse de départ de Ø 180 mm ext.
- Bouches d'air chaud de Ø 100 mm ext.
- Grille de barbecue **réf. 0119** en **option**.
- Classe énergétique : B.

Existe en façade laitonnée.
Façade non galbée réf. 3358.
- Classe énergétique : B.

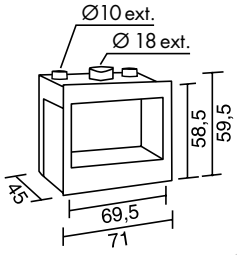

AVEC TURBINE - FAÇADE VITRÉE 3268

Réf. 3268 - 13 kW
FAÇADE GALBÉE

H 66 x L 81 x P 45 cm
Façade visible : H 67 x L 81 cm.
Côte d'encastrement : P 45 cm.

- Volume corrigé chauffé **200 à 500 m³**.
- Turbo 2 vitesses.
- Poids 175 kg.
- Combustibles : **bûches jusqu'à 72 cm**, briquettes.
- Buse de départ de Ø 200 mm ext.
- Bouches d'air chaud de Ø 125 mm ext.
- Grille de barbecue **réf. 0119** en **option**.
- Classe énergétique : A.

Existe en façade laitonnée.
Façade non galbée réf. 3368.
- Classe énergétique : A.

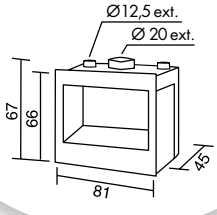

Les inserts doivent être installés suivant la réglementation en vigueur et suivant les conditions d'installation de la notice.

Coloris
Peint anthracite.

660125

FAÇADE VITRÉE

Réf. 660125 - 14 kW

L 85 x H 57,3 x P 44,5 cm.

- Volume corrigé chauffé **200 à 500 m³**.
- Poids 180 kg.
- Combustibles : **bûches jusqu'à 70 cm**.
- Départ des fumées arrière ou dessus.
- Buse de départ de Ø 180 mm int, 200 mm ext.
- Habillage fonte.
- Classe énergétique : B.

CRÉDIT D'IMPÔT

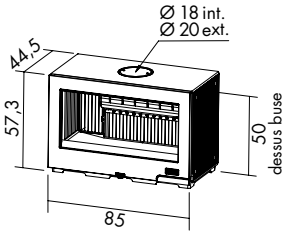

660126

FAÇADE VITRÉE

Réf. 660126 - 14 kW

H 57,6 x L 85 x P 46,2 cm

- Volume corrigé chauffé **200 à 500 m³**.
- Régulation manuelle.
- Combustibles : **bûches jusqu'à 70 cm**.
- Poids 190 kg.
- Chargement avant.
- Départ des fumées dessus et arrière.
- Distance du sol au-dessus de la buse de départ arrière 50 cm.
- Buse de départ de Ø 180 mm int, 200 mm ext.
- Classe énergétique : B.
- **Habillage fonte et acier.**
- **Porte vitrée.**

CRÉDIT D'IMPÔT

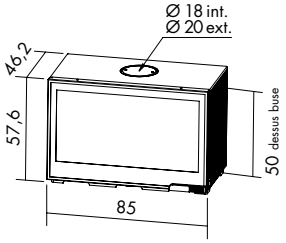

Les inserts doivent être installés suivant la réglementation en vigueur et suivant les conditions d'installation de la notice.

FABRICATION FRANÇAISE

6 ans Garantie

Coloris
Peint anthracite.

665103

ENCASTRABLE

Réf. 665103 - 13 kW

RUSTIQUE

H 66,7 x L 81 x P 52,3 cm

- Volume corrigé chauffé **200 à 500 m³**.
- Régulation manuelle.
- Poids 187 kg.
- Combustibles : **bûches de 70 cm**.
- Turbo 2 vitesses.
- Chargement avant.
- Départ des fumées dessus.
- Buse de départ de Ø 200 mm ext.
- Bouches d'air chaud de Ø 125 mm ext.
- Option : porte laitonnée.
- Grille de barbecue **réf. 0119** en **option**.
- Classe énergétique : A.

Existe en façade laitonnée.

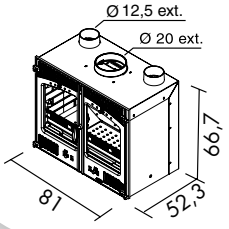

660145

AVEC TURBINE - FAÇADE VITRÉE

Réf. 660145 - 10,5 kW

H 59 x L 71 x P 45 cm
Côte d'encastrement : P 45 cm.
Façade visible : H 59,5 x L 71 cm.

- Volume corrigé chauffé **200 à 450 m³**.
- Régulation manuelle.
- Turbo 2 vitesses. • Poids 150 kg.
- Combustibles : **bûches jusqu'à 63 cm**, briquettes.
- Buse de départ de Ø 180 mm ext.
- Bouches d'air chaud de Ø 100 mm ext.
- Classe énergétique : B.

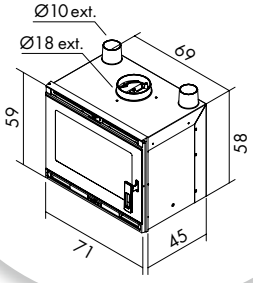

Les inserts doivent être installés suivant la réglementation en vigueur et suivant les conditions d'installation de la notice.

Coloris
Peint anthracite.

Les inserts bois hydro…

A raccorder au chauffage central.

Les inserts bois hydro, plus connus sous le nom d'inserts bouilleurs, sont conçus pour être installés sur votre chauffage central. Ils permettent de décentraliser l'énergie dans d'autres pièces de l'habitation.
Ils offrent les performances d'un véritable chauffage central, alliées à l'esthétique et la convivialité d'une cheminée à feu de bois.

Insert hydro

FONTE - ACIER

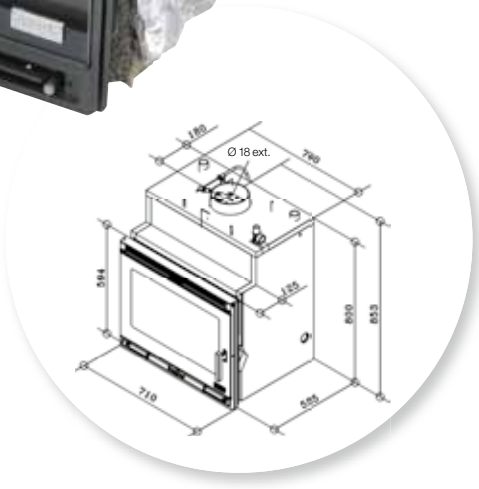

Réf. 660151 - 18 kW

H 85,3 x L 71 x P 55,5 cm

- Puissance bouilleur **12,5 kW**.
- Puissance rayonnée **5,5 kW**.
- Régulation manuelle.
- Combustibles : **bûches jusqu'à 56 cm**.
- Poids 200 kg.
- Chargement avant.
- Départ des fumées dessus.
- Buse de départ de Ø 180 mm ext.
- Coloris gris anthracite, façade vitrée.
- Classe énergétique : B.

Les inserts doivent être installés suivant la réglementation en vigueur et suivant les conditions d'installation de la notice.

Coloris
Peint anthracite.

Osmose

FONTE - ACIER

OSMOSE

Réf. 680116 - 19 kW

H 152,2 x L 91,8 x P 53 cm.

- Poids 318 kg.
- Puissance totale **19 kW**.
- Puissance rayonnée **9 kW**.
- Puissance au bouilleur **10 kW**.
- Combustibles : **bûches jusqu'à 56 cm**.
- **Régulation thermostatique**.
- Chargement avant.
- Départ des fumées dessus et arrière.
- Buse de départ de Ø 180 mm int. ou Ø 200 mm ext.
- Décor en tôle inox.
- Classe énergétique : B.

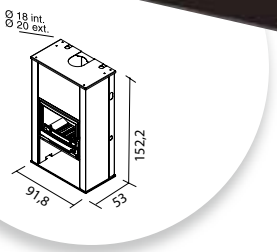

5152

FONTE - ACIER

Réf. 5152 - 19 kW

- Puissance totale **19 kW**.
- Puissance rayonnée **9 kW**.
- Puissance au bouilleur **10 kW**.
- Poids 185 kg.
- **Régulation thermostatique**.
- Combustibles : **bûches jusqu'à 56 cm**.
- Buse de départ de Ø 180 mm ext.
- Classe énergétique : B.

L'insert à bouilleur de cheminée **Réf. 5152** est un appareil dont la chambre de combustion et l'avaloir sont constitués d'une **double paroi en acier** dans laquelle circule de l'eau.

L'essentiel de la **chaleur** produite par la combustion est donc **directement transmis à cette eau de chauffe**.

Cet appareil doit être obligatoirement **raccordé sur une installation de chauffage central** en état de fonctionnement.

Principe de branchement identique pour l'Osmose **réf. 680116**.

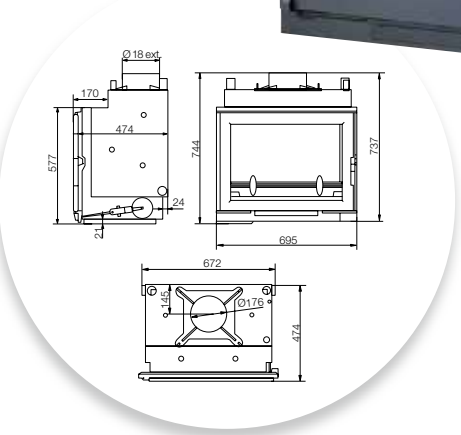

Les inserts doivent être installés suivant la réglementation en vigueur et suivant les conditions d'installation de la notice.

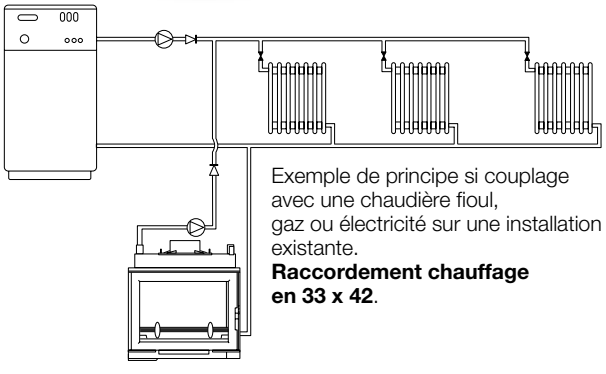

Exemple de principe si couplage avec une chaudière fioul, gaz ou électricité sur une installation existante.
Raccordement chauffage en 33 x 42.

Coloris

Peint anthracite avec décor en tôle inox.

Insert hydro

FONTE - ACIER

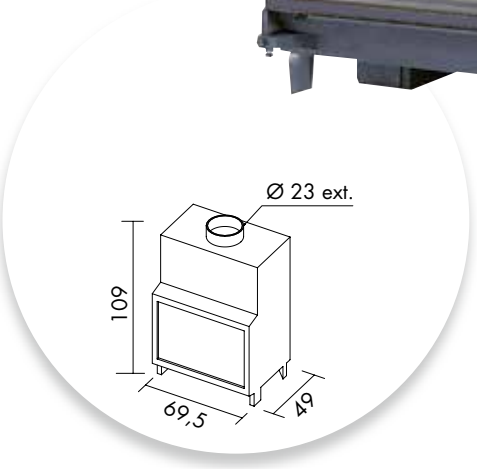

Réf. 660144 - 18 kW

H 109 x L 69,5 x P 49 cm

- Puissance totale **18 kW**.
- Puissance bouilleur **14,3 kW**.
- Puissance rayonnée **3,7 kW**.
- Régulation mécanique.
- Combustibles : **bûches jusqu'à 50 cm**.
- Poids 248 kg.
- Chargement avant.
- Départ des fumées dessus.
- Buse de départ de Ø 230 mm ext.
- **Habillage fonte et acier.**
- Classe énergétique : A.

Les inserts doivent être installés suivant la réglementation en vigueur et suivant les conditions d'installation de la notice.

Coloris
Peint anthracite.

Les poêles bois/charbon...

Principal avantage de ces appareils :
la possibilité d'utiliser deux énergies différentes.
Pour assurer le bon fonctionnement de votre poêle
à charbon et prolonger sa durée de vie,
utilisez toujours le charbon conseillé par le fabricant !

Petit GODIN
réf. 3726

Le **Petit GODIN** devenu légendaire…
sera toujours la “référence” de tous les poêles existants.
Les poêles bois-charbon arborent tous les styles…
Du plus contemporain au plus classique en passant par la faïence,
ils ont tout pour vous satisfaire.

Petit Godin

PETIT GODIN
Réf. 3726 - 7 kW

H 77 x L 59 x P 48 cm.

- Volume corrigé chauffé **90 à 240 m³**.
- Poids 90 kg.
- Combustibles : **bûches de 33 cm**, anthracite 20/30 ou boulets.
- Chargement dessus.
- Feu continu, bûches verticales.
- Haut rendement.
- 2 positions arrières de départ des fumées.
- Habillage acier émaillé + fonte émaillée ou peinte anthracite.
- Intérieur béton réfractaire.
- Décendrage avant.
- Buse de départ de Ø 125 mm ext.
- Distance du sol au dessus de la buse de départ : 43 ou 66 cm.

PETIT GODIN
Réf. 3727 - 10 kW

H 94 x L 59 x P 48 cm.

- Volume corrigé chauffé **200 à 480 m³**.
- Poids 100 kg.
- Combustibles : **bûches de 50 cm**, anthracite 20/30 ou boulets.
- Buse de départ de Ø 125 mm ext.
- Distance du sol au dessus de la buse de départ : 61 ou 83 cm.
- Chargement dessus.
- Feu continu, bûches verticales.
- Haut rendement.
- 2 positions arrières de départ des fumées.
- Habillage acier émaillé + fonte émaillée ou peinte anthracite.
- Intérieur béton réfractaire.
- Décendrage avant.

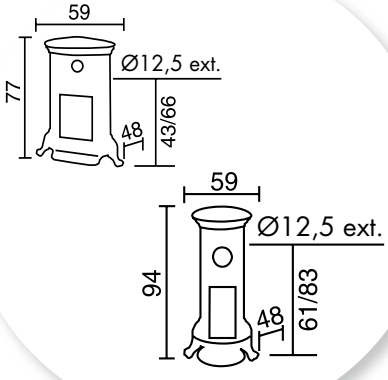

Coloris
Fût en tole émaillée noir brillant
et éléments en fonte émaillée
(voir coloris pages 191 à 194).

Petit Godin
BOIS-CHARBON

Réf. 3720-A - 5 kW

H 76 x L 41 x P 41 cm.

- Volume corrigé chauffé **70 à 190 m³**.
- Poids 60 kg.
- Combustibles : **bûches jusqu'à 40 cm**, anthracite 20/30 ou boulets.
- Chargement dessus.
- Feu continu, bûches verticales.
- Haut rendement.
- 2 positions arrières de départ des fumées.
- Habillage acier émaillé + fonte émaillée ou peinte anthracite.
- Intérieur béton réfractaire.
- Décendrage avant.
- Buse de départ de Ø 97 mm ext.
- Distance du sol au dessus de la buse de départ : 46 ou 68 cm.

Petit GODIN réf. 3720-A

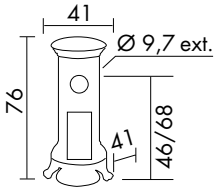

Belle époque
BOIS-CHARBON

Réf. 3721-A - 10 kW
bois-charbon

H 94 x L 53 x P 53 cm.

- Volume corrigé chauffé **200 à 480 m³**.
- Poids 105 kg.
- Combustibles : **bûches de 50 cm**, anthracite 20/30 ou boulets.
- Chargement dessus.
- Feu continu, bûches verticales.
- Haut rendement.
- 2 positions arrières de départ des fumées.
- Habillage acier émaillé + fonte émaillée ou peinte anthracite.
- Intérieur béton réfractaire.
- Décendrage avant.
- Buse de départ de Ø 125 mm ext.
- Distance du sol au dessus de la buse de départ : 60,5 ou 83 cm.

Existe aussi en version bois
voir pages 77 à 80.

Petit GODIN réf. 3721-A

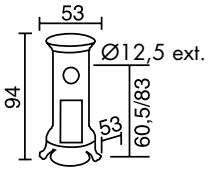

Réf. 3736 - 5 kW

H 89 x L 40 x P 47 cm.

- Puissance **5 kW**.
- Volume corrigé chauffé **70 à 190 m³**.
- Poids 98 kg.
- Combustibles : **bûches jusqu'à 38 cm**, anthracite 20/30 ou boulets.
- Chargement dessus.
- Feu continu, bûches verticales.
- Haut rendement.
- 2 positions arrières de départ des fumées.
- Habillage acier émaillé + fonte émaillée ou peinte anthracite.
- Intérieur béton réfractaire.
- Décendrage avant.
- Buse de départ de Ø 97 mm ext.
- Distance du sol au dessus de la buse de départ : 56,5 ou 78,5 cm.
- Fonte émaillée vert majolique ou bleu majolique.

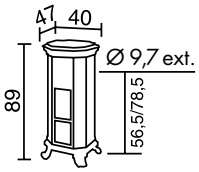

Coloris
Fût en tole émaillée noir brillant et éléments en fonte émaillée (voir coloris pages 191 à 194).

NORVÉGIEN

Réf. 310701 - 9 kW

H 75 x L 66 x P 42 cm.

- Volume corrigé chauffé **130 à 330 m³**.
- **Régulation thermostatique**.
- Poids 175 kg.
- Combustibles : anthracite 20/30 (pour combustion en couche mince)
- Chargement avant, dessus, côté droit.
- Départ des fumées arrière.
- Buse de départ de Ø 139 mm int, 153 mm ext.
- Distance du sol au dessus de la buse de départ : 54,7 cm.
- Décendrage latéral arrière gauche.
- Livré avec une trémie charbon.

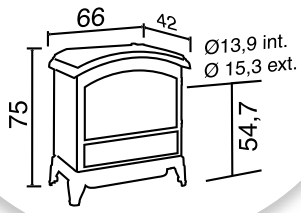

TOUT FONTE

Norvégien

PETIT CARVIN

Réf. 366702 - 8 kW
(modèle non représenté).

H 78,5 x L 70 x P 46 cm.

- Volume corrigé chauffé **90 à 240 m³**.
- **Régulation thermostatique**.
- Poids 180 kg.
- Combustibles : anthracite 20/30 (pour combustion en couche mince).
- Chargement devant, dessus et latéral.
- Départ des fumées arrière.
- Buse de départ de Ø 139 mm int, 153 mm ext.
- Distance du sol au dessus de la buse de départ : 63,2 cm.
- Décendrage latéral arrière gauche.
- Livré avec une trémie charbon.

CARVIN

Réf. 366701 - 12 kW

H 85 x L 76 x P 53 cm.

- Volume corrigé chauffé **200 à 450 m³**.
- **Régulation thermostatique**.
- Poids 260 kg.
- Combustibles : anthracite 20/30 (pour combustion en couche mince)
- Chargement devant, dessus et latéral.
- Départ des fumées arrière.
- Buse de départ de Ø 139 mm int. 153 mm ext.
- Distance du sol au dessus de la buse de départ : 64,5 cm.
- Décendrage latéral arrière gauche.
- Livré avec une trémie charbon.

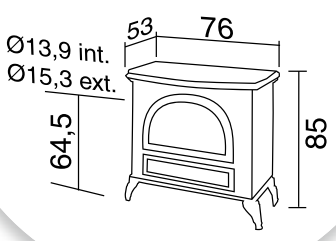

Le Carvin réf. 366701, émaillé bleu nuit.

TOUT FONTE

Carvin

Coloris
Fonte peint anthracite ou émaillée
(voir coloris pages 191 à 194).

Revin BC2

Revin BC1

REVIN BC2

Réf. 366719 - 10,7 kW Bois
10,2 kW Charbon

H 79 x L 70 x P48 cm.

- Poids 205 kg.
- Départ des fumées arrière.
- Buse de départ de Ø 153 mm ext.
- Distance du sol au dessus de la buse de départ : 63,1 cm.
- Habillage et foyer fonte.
- Puissance au bois **10,7 kW**.
- Combustibles : **bûche jusqu'à 33 cm**.
- **Régulation manuelle**.
- Chargement devant, dessus et latéral.
- Puissance au charbon **10,2 kW**.
- Combustibles : boulets, anthracite 20/30
- **Régulation thermostatique**.
- Chargement dessus et latéral.

REVIN BC1

Réf. 366718 - 8 kW

H 72 x L 64 x P 48 cm.

- Poids 185 kg.
- Départ des fumées arrière.
- Buse de départ de Ø 153 mm ext.
- Distance du sol au dessus de la buse de départ : 57,6 cm.
- Habillage et foyer fonte.
- Puissance au bois **8 kW**.
- Combustibles : **bûche jusqu'à 33 cm**.
- **Régulation manuelle**.
- Chargement avant, dessus et latéral.
- Puissance au charbon **8 kW**.
- Combustibles : boulets, anthracite 20/30
- **Régulation thermostatique**.
- Chargement dessus et latéral.

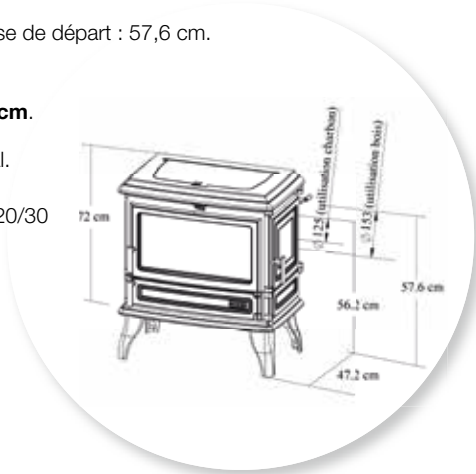

ORIGINE FRANCE GARANTIE

Coloris
Peint anthracite.

JURASSIEN

Réf. 3701 - 9,5 kW

H 71 x L 79 x P 42 cm.

- Volume corrigé chauffé **130 à 330 m³**.
- **Régulation thermostatique**.
- Poids 190 kg.
- Combustibles : boulets, anthracite 20/30 (pour combustion en couche mince)
- Chargement dessus (avec trémie) et avant.
- Départ des fumées arrière.
- Buse de départ de Ø 125 mm ext.
- Distance du sol au dessus de la buse de départ : 53 cm.
- Décendrage latéral arrière gauche.
- Livré avec une trémie charbon.

Option : taque d'été **réf. 0701**, assortie au coloris d'émail pour usage à froid exclusivement.

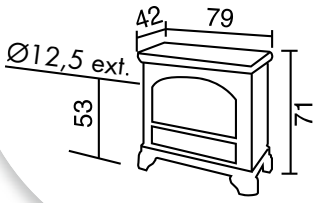

TOUT FONTE

Jurassien

RÉGENCE

Réf. 3755 - 9 kW

H 72 x L 78 x P 37 cm.

- Volume corrigé chauffé **130 à 330 m³**.
- Habillage extérieur : fonte/corps acier.
- **Régulation thermostatique**.
- Poids 170 kg.
- Combustibles : boulets, anthracite 20/30 (pour combustion en couche mince)
- Chargement dessus (avec trémie) ou avant.
- Départ des fumées arrière.
- Buse de départ de Ø 153 mm ext.
- Distance du sol au dessus de la buse de départ : 66 cm.
- Décendrage latéral droite.
- Livré avec une trémie charbon.

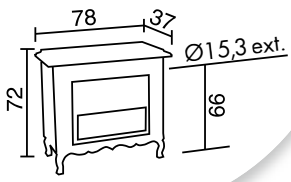

FONTE ACIER

Régence

Coloris
Fonte peint anthracite ou émaillée
(voir coloris pages 191 à 194).

Ariégeois

FONTE ACIER

ARIÉGEOIS

Réf. 3708 - 7 kW

H 70 x L 59 x P 36 cm.

- Volume corrigé chauffé **90 à 240 m³**.
- Régulation manuelle. • Poids 130 kg.
- Combustibles : boulets, anthracite 20/30.
- Chargement dessus ou avant.
- Habillage acier émaillé. • Intérieur fonte.
- Départ des fumées arrière.
- Buse de départ de Ø 125 mm ext.
- Distance du sol au dessus de la buse de départ : 56,5 cm.
- Décendrage supérieur latéral gauche.
- Livré sans trémie charbon, en utilisation à travers la masse uniquement.

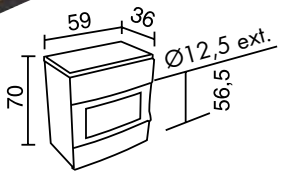

Ariégeois réf. 3708

ARIÉGEOIS

Réf. 3753 - 9,8 kW

H 76 x L 74 x P 43 cm.

- Volume corrigé chauffé **200 à 480 m³**.
- **Régulation thermostatique**.
- Poids 175 kg.
- Combustibles : boulets, anthracite 10/20 et 20/30 (pour combustion en couche mince).
- Grande taque de chargement.
- Chargement dessus (avec trémie) ou avant.
- Habillage acier émaillé. Intérieur fonte.
- Départ des fumées arrière.
- Buse de départ de Ø 125 mm ext.
- Distance du sol au dessus de la buse de départ : 57 cm.
- Décendrage supérieur latéral gauche.
- Livré sans trémie charbon, en utilisation à travers la masse uniquement.

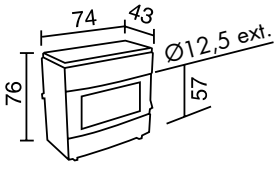

Ariégeois réf. 3753

Eco

FONTE ACIER

ÉCO

Réf. 3760 - 7,5 kW

H 68 x L 58 x P 42 cm.

- Volume corrigé chauffé **90 à 240 m³**.
- Régulation manuelle. • Poids 120 kg.
- Combustibles : boulets défumés 20 g ou bûches jusqu'à 42 cm.
- Chargement dessus et avant.
- Habillage fonte et acier peints anthracite, panneaux décors acier emaillé .
- Intérieur fonte + béton réfractaire.
- Départ des fumées arrière.
- Buse de départ de Ø 139 mm ext.
- Distance du sol au dessus de la buse de départ : 49 cm.
- Décendrage latéral droite.
- Livré sans trémie charbon, en utilisation à travers la masse uniquement.

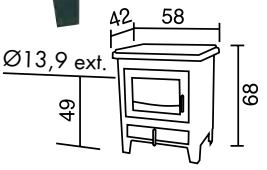

Coloris

Peint anthracite avec décor en acier émaillé
(voir coloris pages 191 à 194).

VENTOUX

Réf. 3242 - 7,5 kW

H 93 x P 45 x L 62 cm

- Poids 132 kg.
- Volume corrigé chauffé **90 à 240 m³**.
- Régulation manuelle.
- Combustibles : bûches jusqu'à 42 cm ou boulets défumés 20 g.
- Chargement avant.
- Corps fonte + acier peint anthracite.
- Intérieur fonte + béton réfractaire.
- Départ des fumées arrière ou dessus.
- Buse de départ de Ø 153 mm à emboîtement interne.
- Distance du sol au dessus de la buse de départ arrière : 83,5 cm.
- **Four et réserve à bûches** (dimensions four : L 41 x H 20 x P 15 cm).

DÉCOR ACIER GALBÉ ÉMAILLÉ

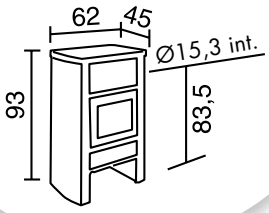

FONTE ACIER

Ventoux

CHAMONIX

Réf. 3147 - 9,7 kW

H 110 x L 74 x P 50 cm

- Volume corrigé chauffé **130 à 330 m³**.
- Poids 180 kg.
- **Régulation thermostatique**.
- Combustibles : bûches de 45 cm ou boulets défumés.
- Chargement avant.
- Corps fonte + acier peint anthracite.
- Intérieur fonte + béton réfractaire.
- Départ des fumées arrière ou dessus.
- Buse de départ de Ø 180 mm ext.
- Distance du sol au dessus de la buse de départ arrière : 103 cm.
- **Four et réserve à bûches**.

Options :

- Porte verre four pour utilisation en four à pizza (livrée séparément : à monter) : **réf. 0167** pour les Chamonix **réf. 3147.**
- Four : H 20 x L 44 x P 29 cm.
- Sur les **réf. 3147** : porte laitonnée en option.

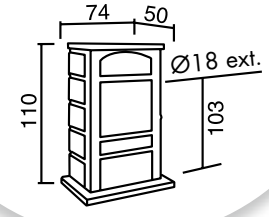

FONTE ACIER

Chamonix

Coloris

Peint anthracite avec décor en acier émaillé (voir coloris pages 191 à 194).

L'ÉMOTION GAZ

LES POÊLES GODIN et GRDF se sont associés pour promouvoir le développement d'une nouvelle gamme d'inserts et de poêles au gaz naturel. Découvrez-en les caractéristiques dans les pages suivantes. lemotiongaz.fr

Les poêles gaz…

GODIN

Les appareils au gaz sont appréciés pour leur simplicité d'utilisation et le confort que procure cette énergie propre. Les qualités calorifiques incomparables du gaz, associées à la facilité d'entretien et la vision du feu en font une source de bien-être reconnue.

TOUT FONTE

Régence

TOUT FONTE

Gastins

RÉGENCE

Réf. 3444 - 6 kW

Convecteur à haut rendement et à effet décoratif de combustion.

H 60 x L 64,5 x P 35 cm.

- Volume corrigé chauffé **70 à 190 m³**.
- **Régulation thermostatique**.
- Poids 85 kg.
- Combustibles : G.N. Propane.
- Départ des fumées arrière.
- Buse de départ de Ø 111 mm int, 125 mm ext.
- Distance du sol au dessus de la buse de départ : 52,5 cm.

GASTINS

Réf. 366415 - 7 kW

Appareil étanche à système ventouse.

H 78,5 x L 70 x P 46 cm.

- Volume corrigé chauffé **90 à 240 m³**.
- Poids 147 kg.
- Combustible : G.N.
- Départ des fumées arrière et dessus.
- Buse de départ de Ø 100 mm int, 150 mm ext.
- Distance du sol au dessus de la buse de départ 71 cm.

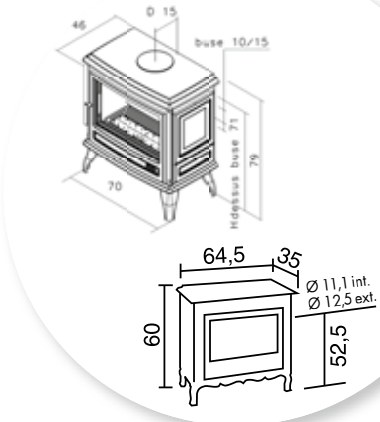

Régence réf. 3444

ORIGINE FRANCE GARANTIE

CE Appareils conformes à la norme européenne : 2009/142/CE

Coloris

Peint anthracite ou émaillée
(voir coloris pages 191 à 194).

Éclipse gaz

ÉCLIPSE GAZ

Réf. 388418 - 5,6 kW G.P.
6,6 kW G.N.

Appareil étanche à système ventouse.

H 80 x L 72 x P 39,5 cm

- Volume corrigé chauffé **90 à 240 m³**.
- **Régulation thermostatique**.
- Poids 165 kg.
- Combustibles : G.N./G.P.
- Départ des fumées arrière et dessus.
- Buse de départ de Ø 100 mm int, 150 mm ext.
- Distance du sol au dessus de la buse de départ 71,5 cm.
- Habillage fonte.

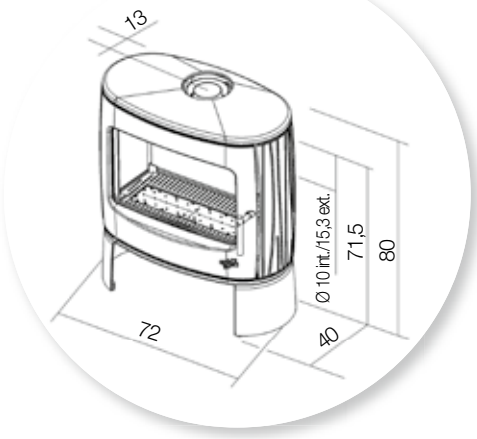

FABRICATION FRANÇAISE

CE Appareils conformes à la norme européenne : 2009/142/CE

Coloris
Fonte peinte anthracite
(voir coloris pages 191 à 194).

Éliot gaz

ÉLIOT GAZ

Réf. 366431 - 5,6 kW G.P.
6,6 kW G.N.

Appareil étanche à système ventouse.

H 90 x L 72 x P 40,2 cm

- Volume corrigé chauffé **5,6 kW en G.P. (90 à 240 m³)*.**
- Volume corrigé chauffé **6,6 kW en G.N. (90 à 240 m³)*.**
- **Régulation thermostatique automatique**.
- Poids 185 kg.
- Combustibles : G.N./G.P.
- Départ des fumées arrière et dessus.
- Buse de départ de Ø 100 mm int, 150 mm ext.
- Distance du sol au dessus de la buse de départ 71 cm.

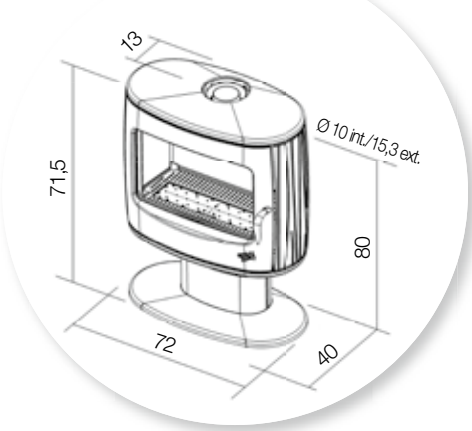

FABRICATION FRANÇAISE

CE Appareils conformes à la norme européenne : 2009/142/CE

Coloris
Peint anthracite
(voir coloris pages 191 à 194).

Jurassien

TOUT FONTE

JURASSIEN

Réf. 3401 - 10,9 kW

H 72 x L 79 x P 39 cm.

- Volume corrigé chauffé **200 à 450 m³**.
- **Régulation thermostatique**.
- Combustibles : G.N. Propane.
- Départ des fumées arrière.
- Buse de départ de Ø 97 mm int. ou 111 mm ext.
- Poids 152 kg.
- Distance du sol au dessus de la buse de départ : 49 cm.

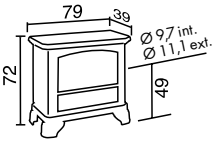

Jurassien réf. 3401

PETIT JURASSIEN

Réf. 3403 - 7,3 kW

H 63 x L 69 x P 34 cm.

- Volume corrigé chauffé **90 à 240 m³**.
- **Régulation thermostatique**.
- Combustibles : G.N. Propane.
- Départ des fumées arrière.
- Buse de départ de Ø 97 mm int. ou 111 mm ext.
- Poids 110 kg.
- Distance du sol au dessus de la buse de départ : 42 cm.

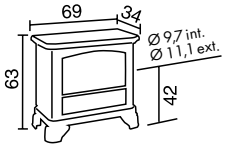

Carvin

TOUT FONTE

CARVIN

Réf. 366401 - 12 kW

H 85 x L 75 x P 51 cm

- Volume corrigé chauffé **200 à 480 m³**.
- **Régulation thermostatique**.
- Poids 190 kg.
- Combustibles : G.N. Propane.
- Départ des fumées arrière et dessus.
- Buse de départ de Ø 111 mm int, 125 mm ext.
- Distance du sol au dessus de la buse de départ : 58 cm.

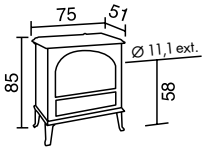

Carvin réf. 366401

Norvégien

TOUT FONTE

NORVÉGIEN

Réf. 3475 - 10,9 kW

H 75 x L 65,8 x P 40 cm.

- Volume corrigé chauffé **200 à 450 m³**.
- **Régulation thermostatique**.
- Poids 139 kg.
- Combustibles : G.N. Propane.
- Départ des fumées arrière.
- Buse de départ de Ø 97 mm int, 111 mm ext.
- Distance du sol au dessus de la buse de départ : 47 cm.

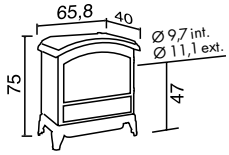

Norvégien réf. 3475

Les inserts doivent être installés suivant la réglementation en vigueur et suivant les conditions d'installation de la notice.

A COMMANDER EN FONCTION DU TYPE DE GAZ SOUHAITÉ

ORIGINE FRANCE® GARANTIE

CE Appareils conformes à la norme européenne : 2009/142/CE

Coloris

Fonte peint anthracite ou émaillée
(voir coloris pages 191 à 194).

Pégase

PÉGASE

Réf. 411401 - 5,6 kW G.P.
6,6 kW G.N.

Appareil étanche à système ventouse.

H 87 x L 95 x P 37 cm

- Volume corrigé chauffé **5,6 kW en G.P. (90 à 240 m³)*.**
- Volume corrigé chauffé **6,6 kW en G.N. (90 à 240 m³)*.**
- **Régulation thermostatique automatique**.
- Poids 101 kg.
- Combustibles : G.N./G.P.
- Départ des fumées dessus.
- Buse de départ de Ø 100 mm int, 150 mm ext.

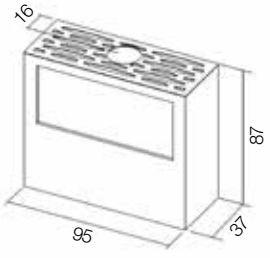

FABRICATION FRANÇAISE

CE Appareils conformes à la norme européenne : 2009/142/CE

Coloris
Peint anthracite ou émaillée
(voir coloris pages 191 à 194).

Petit Godin

FONTE & ACIER

Petit Godin
réf. 3426/3427

PETIT GODIN

Réf. 3426 - 7 kW

H 77 x L 59 x P 53 cm.

- Volume corrigé chauffé **90 à 240 m³**.
- **Régulation thermostatique**.
- Poids 65 kg.
- Combustibles : G.N. Propane.
- Habillage fonte et acier émaillé.
- Départ des fumées arrière.
- Buse de départ de Ø 111 mm int, 125 mm ext.
- Distance du sol au dessus de la buse de départ : 57 cm.

PETIT GODIN

Réf. 3427 - 9 kW

H 94 x L 59 x P 53 cm

- Volume corrigé chauffé **130 à 330 m³**.
- **Régulation thermostatique**.
- Poids 80 kg.
- Combustibles : G.N. Propane.
- Habillage fonte et acier émaillé.
- Départ des fumées arrière.
- Buse de départ de Ø 111 mm int, 125 mm ext.
- Distance du sol au dessus de la buse de départ : 76 cm.

PETIT GODIN

Réf. 3430 - 5 kW

H 77 x L 45 x P 45 cm.

- Volume corrigé chauffé **70 à 190 m³**.
- **Régulation thermostatique**.
- Poids 55 kg.
- Combustibles : G.N. Propane.
- Habillage fonte et acier émaillé.
- Départ des fumées arrière.
- Buse de départ de Ø 111 mm int, 125 mm ext.
- Distance du sol au dessus de la buse de départ : 57,5 cm.

Petit Godin
réf. 3430

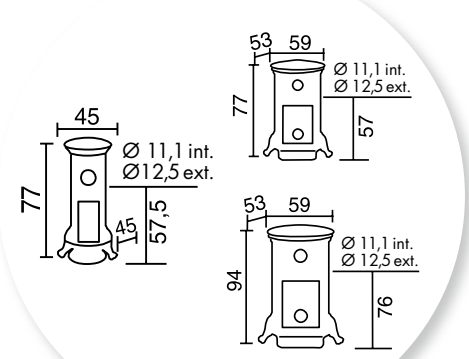

ORIGINE FRANCE® GARANTIE

CE Appareils conformes à la norme européenne : 2009/142/CE

Coloris
Fût en tôle émaillée noir brillant et éléments en fonte émaillée (voir coloris pages 191 à 194).

CONSTANCE GAZ

Réf. 630402 - 10 kW

Convecteur à haut rendement à effet décoratif de combustion

H 103,3 x L 104 x P 69 cm

- Livré avec insert gaz acier et fonte **réf. 3461**.
- Volume corrigé chauffé **200 à 480 m³**.
- Poids 450 kg.
- Combustible : GN propane.
- Départ des fumées dessus.
- Buse de départ de Ø 111 mm à emboîtement interne.
- Ensemble livré non monté en 2 colis.

Coloris CONSTANCE GAZ :
Façade peint anthracite avec décor céramique blanc motif monochrome

FABRICATION FRANÇAISE

CE Appareils conformes à la norme européenne : 2009/142/CE

INSERT 600

Réf. 3451 - 6,5 kW

Convecteurs à haut rendement et à effet décoratif de combustion

H 50 x L 60 x P 38 cm

- Volume corrigé chauffé **90 à 240 m³**.
- **Régulation thermostatique**.
- **Turbo 2 vitesses.** • Poids 75 kg.
- Combustibles : G.N. Propane.
- Foyer et habillage fonte/acier.
- Départ des fumées dessus.
- Buse de départ de Ø 97 mm à emboîtement interne.
- Bouches d'air chaud Ø 100 mm.

INSERT 700

Réf. 3461 - 10 kW

Convecteurs à haut rendement et à effet décoratif de combustion

H 57 x L 70 x P 43 cm

- Volume corrigé chauffé **200 à 480 m³**.
- **Régulation thermostatique**.
- **Turbo 2 vitesses**. Poids 95 kg.
- Combustibles : G.N. Propane.
- Foyer et habillage fonte/acier.
- Départ des fumées dessus.
- Buse de départ de Ø 111 mm à emboîtement interne.
- Bouches d'air chaud Ø 100 mm.

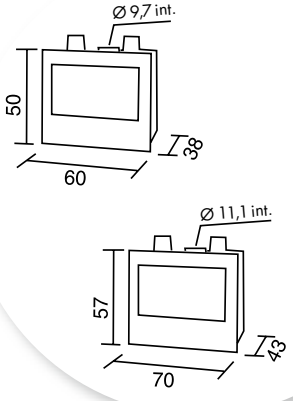

Insert gaz réf. 3451 ou 3461

ORIGINE FRANCE GARANTIE

CE Appareils conformes à la norme européenne : 2009/142/CE

Coloris
Peint anthracite.

Les poêles fioul…

Le chauffage au fioul procure un jeu de flammes aussi convivial qu'un feu de bois.
La chaleur, diffusée par convection, est confortable et agréable grâce au rayonnement direct des surfaces d'échange de l'appareil.

CARVIN

Réf. 366801 - 11 kW

SANS RÉSERVOIR :

flamme bleue

H 85 x L 75 x P 51 cm

- Volume corrigé chauffé **200 à 450 m³**.
- Poids 190 kg.
- Départ des fumées arrière et dessus. Ø 125 mm ext.
- Distance du sol au dessus de la buse de départ : 71,5 cm.

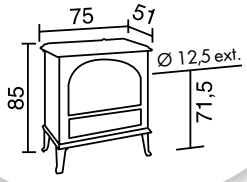

TOUT FONTE

Carvin

NORVÉGIEN

Réf. 3877 - 11 kW

SANS RÉSERVOIR :

flamme bleue

H 75 x L 66 x P 52 cm.

- Volume corrigé chauffé **200 à 450 m³**.
- Poids 106 kg.
- Départ des fumées arrière.
- Buse de départ de Ø 125 mm ext.
- Distance du sol au dessus de la buse de départ : 46,5 cm.

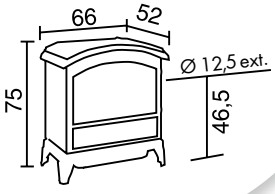

TOUT FONTE

Norvégien

AVEC MIROIR PANORAMIQUE

Coloris

Fonte peint anthracite ou émaillée (voir coloris pages 191 à 194).

ARIÉGEOIS
Réf. 3866 - 7,5 kW
AVEC RÉSERVOIR :

flamme bleue
H 71 x L 59 x P 37 cm

- Volume corrigé chauffé **90 à 240 m³**.
- Poids 64 kg.
- Habillage acier + **fonte**.
- Buse de départ de Ø 125 mm ext.
- Départ des fumées dessus et arrière.
- Capacité du réservoir **12 litres**.
- Distance du sol au dessus de la buse de départ : 46 cm.

Ariégeois réf. 3866

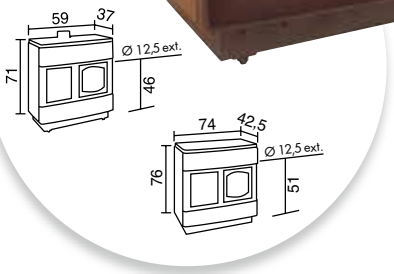

GRAND ARIÉGEOIS
Réf. 3863 - 9 kW
AVEC RÉSERVOIR :

flamme bleue

Grand Ariégeois
H 76 x L 74 x P 42,5 cm

- Puissance **9 kW**.
- Volume corrigé chauffé **130 à 330 m³**.
- Habillage acier + **fonte**.
- Buse de départ de Ø 125 mm ext.
- Départ des fumées dessus et arrière.
- Capacité du réservoir **12 litres**.
- Poids 85 kg.
- Distance du sol au dessus de la buse de départ : 51 cm.

Ariégeois réf. 302866

ARIÉGEOIS
Réf. 302866 - 7,5 kW
AVEC RÉSERVOIR :

flamme bleue
H 71 x L 59 x P 37 cm

- Volume corrigé chauffé **90 à 240 m³**.
- Poids 64 kg.
- Habillage acier + **fonte**.
- Buse de départ de Ø 125 mm ext.
- Départ des fumées dessus et arrière.
- Capacité du réservoir **12 litres**.
- Distance du sol au dessus de la buse de départ : 46 cm.

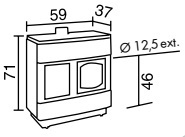

ARIÉGEOIS
Réf. 3807 - 8 kW
SANS RÉSERVOIR :

flamme bleue
H 71 x L 59 x P 37 cm

- Volume corrigé chauffé **90 à 240 m³**.
- Poids 54 kg.
- Habillage acier + **fonte**.
- Départ des fumées arrière.
- Buse de départ de Ø 125 mm ext.
- Distance du sol au dessus de la buse de départ : 46 cm.

ARIÉGEOIS
Réf. 3852 - 11 kW
SANS RÉSERVOIR :

flamme bleue
H 76 x L 74 x P 46,5 cm

- Volume corrigé chauffé **200 à 450 m³**.
- Habillage acier + **fonte**.
- Départ des fumées arrière.
- Buse de départ de Ø 125 mm ext.
- Poids 88 kg.
- Distance du sol au dessus de la buse de départ : 45 cm.

Ariégeois réf. 3852

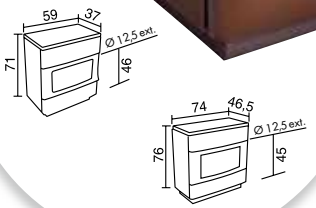

AVEC MIROIR PANORAMIQUE

Appareils conformes à la norme européenne : 2009/142/CE

Coloris
Émaillée brun ou noir
(voir coloris pages 191 à 194).

PETIT GODIN

Réf. 3826 - 6 kW

flamme jaune

H 77 x L 59 x P 53 cm

- Volume corrigé chauffé **70 à 190 m³**.
- Poids 70 kg.
- Sans réservoir.
- Départ des fumées arrière.
- Buse de départ de Ø 125 mm ext.
- Distance du sol au dessus de la buse de départ : 66 cm.

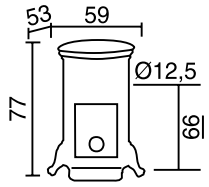

TOUT FONTE

Petit Godin

JURASSIEN

Réf. 3801 - 11 kW

flamme bleue

H 71 x L 79 x P 46 cm.

- Volume corrigé chauffé **200 à 450 m³**.
- Poids 130 kg.
- Sans réservoir.
- Habillage fonte.
- Départ des fumées arrière.
- Buse de départ de Ø 125 mm ext.
- Distance du sol au dessus de la buse de départ : 45 cm.

Option : taque d'été **réf. 0701** assortie au coloris d'émail pour usage à froid exclusivement.

Jurassien réf. 3803

JURASSIEN

Réf. 3803 - 8 kW

flamme bleue

H 63 x L 67 x P 35 cm.

- Volume corrigé chauffé **90 à 240 m³**.
- Sans réservoir.
- Habillage fonte.
- Départ des fumées arrière.
- Buse de départ de Ø 125 mm ext.
- Distance du sol au dessus de la buse de départ : 40 cm.

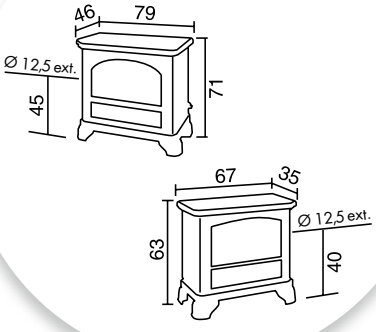

TOUT FONTE

Jurassien

AVEC MIROIR PANORAMIQUE

Appareils conformes à la norme européenne : 2009/142/CE

Coloris

Fût en tôle émaillée noir brillant et éléments en fonte émaillée

Fonte peint anthracite ou émaillée (voir coloris pages 191 à 194).

Les fourneaux, l'art de combiner chauffage et cuisson…

Nous vous présentons dans ce catalogue **CHAUFFAGE** un aperçu de notre gamme de fourneaux. Ces appareils performants sont conçus à la fois pour chauffer et pour cuisiner.

Un catalogue spécifique **CUISSON** est à votre disposition chez votre distributeur. Il présente l'intégralité de la gamme de fourneaux, cuisinières et cocottes en fonte.

Les pages suivantes sont un extrait du catalogue cuisson : pour plus d'informations, demandez ce catalogue à votre distributeur.

Fourneaux
BOIS-CHARBON-FIOUL-GAZ

Cuisinière bois :
Châtelaine **réf. 6155**
• Classe énergétique : A (6155).
ou cuisinière bois-charbon :
Châtelaine **réf. 6755**,
saphir rustique.

Foyer : H 30 x L 21,5 x P 55 cm.
Four : H 29 x L 41 x P 40 cm.

Bûches jusqu'à 50 cm.

Coloris CUISINIÈRES :
Coloris et finitions,
voir catalogue cuisson.

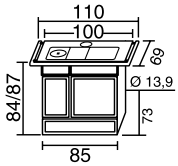

6755 Bois-charbon
6155 Bois

Réf. 6155

flamme VERTE Le label du chauffage au bois

CE Appareils conformes à la norme européenne : 2009/142/CE

L'art de combiner chauffage et cuisson…

- Dessus débordant (largeur hors tout 88 ou 110 cm).
- Feu continu.
- Système anti-bistre.
- Dessus fonte émaillée d'origine.
- Four émaillé chauffé par convection avec indicateur de température.
- **Options à préciser impérativement à la commande :**
  - Décor doré à l'or fin, chromé velours ou chromé brillant.

Cuisinière bois-charbon :
Châtelaine **réf. 6750**,
Cuisinière bois :
Châtelaine **réf. 6150**,
• Classe énergétique : A (6150).
présenté en coloris carmin décor.
Foyer : H 22 x L 16 x P 36 cm.
Four : H 30 x L 30 x P 40 cm.
Bûches de 33 cm.

Coloris CUISINIÈRES :
Coloris et finitions, voir catalogue cuisson.

INOX IMPOSSIBLE
sur Châtelaine de chauffage.

Pour finaliser le choix :
Caractéristiques techniques **page 164**.

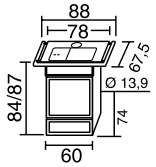

6750 Bois-charbon
6150 Bois

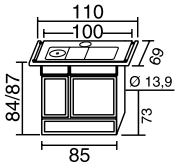

6755 Bois-charbon
6155 Bois

Appareils conformes à la norme européenne : 2009/142/CE

Réf. 6150
Le label du chauffage au bois

Grâce à la gamme de bouilleurs qui l'équipe, la famille Cuisicentral bois ou bois-charbon de **GODIN** permet de combiner en un seul appareil : chauffage central, cuisson, production d'eau chaude sanitaire par l'adjonction d'un ballon pour les références **5755, 5155, 5765** et **5165** ou chauffage central de faible puissance (5 kW), cuisson, production d'eau chaude sanitaire pour la référence **6759** et **6159**.

- Dessus débordant (larg. hors tout 110 cm).
- Feu continu.
- Système anti-bistre.
- Dessus fonte émaillée d'origine.
- Four émaillé chauffé par convection avec indicateur de température.
- **Options à préciser impérativement à la commande :**
  - Décor doré à l'or fin, chromé velours ou chromé brillant.
- Raccordement au circuit d'eau, départ et retour :
  - 33/42 mm (1"1/4) pour **5755, 5155, 5765** et **5165**.
  - 26/34 mm (1") pour **réf. 6759** et **6159**.

Cuisicentral bois-charbon Châtelaine saphir décor.
Four : H 29 x L 41 x P 40 cm.

Réf. 6759 bois-charbon ou **Réf. 6159** bois.

Réf. 5755 bois-charbon ou **Réf. 5155** bois.
Puissance totale : 19,7 kW bois, 16,7 kW charbon.

Réf. 5765 bois-charbon ou **Réf. 5165** bois.

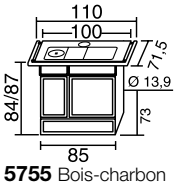

5755 Bois-charbon
5155 Bois

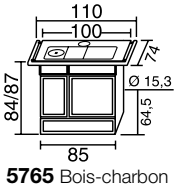

5765 Bois-charbon
5165 Bois

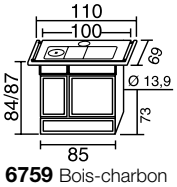

6759 Bois-charbon
6159 Bois

Foyer 3 positions :

Position basse
Puissance totale
22,2 kW bois
ou 18,9 kW charbon.
H. 48 x L. 21,5 x P. 54,5 cm.

Position intermédiaire
Puissance totale
14,8 kW bois
ou 12,3 kW charbon.
H. 34,5 x L. 21,5 x P. 54,5 cm.

Position haute
Puissance totale
7,4 kW bois
ou 6,3 kW charbon.
H. 21 x L. 21,5 x P. 54,5 cm.

PRATIQUE

BRÛLEUR EXTRACTIBLE
facilite les opérations d'entretien.

Châtelaine

FIOUL

La Châtelaine Fioul est la 1ère cuisinière française estampillée NF Fioul.

Une seule énergie pratique : le fioul, pour trois fonctions essentielles : le chauffage (10,5 kW), la cuisson au four et le mijotage.

- Dessus débordant (largeur hors tout 110 cm).
- Grande taque en fonte permettant de saisir ou mijoter plusieurs plats à la fois.
- Four chauffé par convection des fumées, avec indicateur de température.
- Brûleur extractible.
- Dessus fonte émaillée d'origine.
- Equipée d'un réservoir fioul (12 litres) elle peut également être directement raccordée à votre cuve pour supprimer la corvée de remplissage.
- **Options à préciser impérativement à la commande :**
  - Décor doré à l'or fin, chromé velours ou chromé brillant.

Cuisinière FIOUL : **flamme bleue**

Châtelaine réf. 6855 noir rustique.
Four : H 29 x L 41 x P 40 cm.

Coloris CUISINIÈRES :
Coloris et finitions, voir catalogue cuisson.

INOX IMPOSSIBLE sur Châtelaine de chauffage.

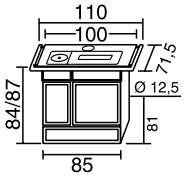

Appareils conformes à la norme européenne : 2009/142/CE

PRATIQUE

BRÛLEUR EXTRACTIBLE
facilite les opérations d'entretien.

Une Châtelaine unique…

La Châtelaine tout gaz met un système de "Pro" à la disposition du public. Cette cuisinière, véritable appareil de chauffage (puissance 5 kW) est conçue pour être en permanence à votre disposition pour la cuisson.

- Dessus débordant (largeur hors tout 110 cm).
- Grande taque en fonte permettant de saisir ou mijoter plusieurs plats à la fois.
- Gaz naturel ou propane.
- Four chauffé par convection des fumées, avec indicateur de température.
- Brûleur extractible.
- Dessus fonte émaillée d'origine.
- **Options à préciser impérativement à la commande :**
  - Décor doré à l'or fin, chromé velours ou chromé brillant.

A COMMANDER DANS LE GAZ SOUHAITÉ

Appareils conformes à la norme européenne : 2009/142/CE

Cuisinière GAZ :

Châtelaine réf. 6455 noir décor.
Four : H 35 x L 41 x P 40 cm.

Coloris CUISINIÈRES :
Coloris et finitions, voir catalogue cuisson.

INOX IMPOSSIBLE
sur Châtelaine de chauffage.

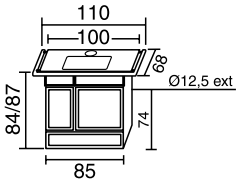

CHOISISSEZ VOTRE MODÈLE

Châtelaine

CHAUFFAGE + CUISSON BOIS OU BOIS-CHARBON

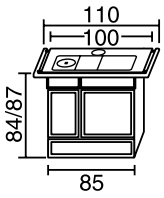

FOUR :
L 41 x H 29 x P 40
ENCOMBREMENT
L 110 x H 84/87 x P 74/71,5/69 cm
Largeur sans les barres 100 cm

BOIS-CHARBON
6755
10 kW maxi au charbon 11 kW maxi au bois
Foyer : H 30 x L 21,5 x P 55 cm
Poids : 215 kg. Bûches : 50 cm
Volume corrigé chauffé 105 à 450 m³

BOIS
6155
flamme VERTE
Puissance 11 kW
Foyer : H 30 x L 21,5 x P 55 cm
Poids : 215 kg. Bûches : 50 cm
Volume corrigé chauffé 105 à 450 m³

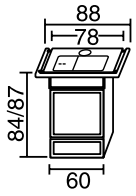

FOUR :
L 30 x H 30 x P 40 cm
ENCOMBREMENT
L 88 x H 84/87 x P 67,5 cm
Largeur sans les barres 78 cm

BOIS-CHARBON
6750
7,5 kW maxi au charbon 8 kW maxi au bois
Foyer : H 22 x L 16 x P 36 cm
Poids : 140 kg. Bûches : 36 cm
Volume corrigé chauffé 160 à 390 m³

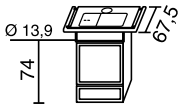

BOIS
6150
flamme VERTE
Puissance 8 kW
Foyer : H 22 x L 16 x P 36 cm
Poids : 140 kg. Bûches : 33 cm
Volume corrigé chauffé 160 à 390 m³

CUISICENTRAL (CHAUFFAGE CENTRAL + CUISSON) BOIS OU BOIS-CHARBON

BOIS-CHARBON
5755*
16,7 kW maxi au charbon 19,7 kW maxi au bois
ECS par accumulation possible (par ballon séparé)
Foyer : H 30 x L 21,5 x P 49 cm
Poids : 219 kg. Bûches : 45 cm
Puissance Rayonnée : charbon : 6,3 kW/bois : 10,7 kW.
Puissance Bouilleur : charbon : 10,4 kW/bois : 9 kW.

BOIS
5155
Puissance 19,7 kW
ECS par accumulation possible (par ballon séparé)
Foyer : H 30 x L 21,5 x P 49 cm
Poids : 219 kg. Bûches : 45 cm
Puissance Rayonnée 10,7 kW. Puissance Bouilleur 9 kW.

BOIS-CHARBON
5765*
18,9 kW maxi au charbon 22,2 kW maxi au bois
ECS par accumulation possible (par ballon séparé)
Foyer : H 48 x L 21,5 x P 54,5 cm
Poids : 245 kg. Bûches : 50 cm
Puissance Rayonnée : charbon : 3,7 kW/bois : 8,2 kW.
Puissance Bouilleur : charbon : 15,2 kW/bois : 14 kW.

BOIS
5165
Puissance 22,2 kW
ECS par accumulation possible (par ballon séparé)
Foyer : H 48 x L 21,5 x P 54,5 cm
Poids : 245 kg. Bûches : 50 cm
Puissance Rayonnée 8,2 kW. Puissance Bouilleur 14 kW.

BOIS-CHARBON
6759*
11,9 kW maxi au charbon 11,3 kW maxi au bois
ECS par accumulation possible (par ballon séparé)
Foyer : H 30 x L 21,5 x P 55 cm
Poids : 220 kg. Bûches : 50 cm
Puissance Rayonnée : charbon : 7,9 kW/bois : 8,1 kW.
Puissance Bouilleur : charbon : 4 kW/bois : 3,2 kW.

BOIS
6159
Puissance 11,3 kW
ECS par accumulation possible (par ballon séparé)
Foyer : H 30 x L 21,5 x P 55 cm
Poids : 220 kg. Bûches : 50 cm
Puissance Rayonnée : 8,1 kW Puissance Bouilleur : 3,2 kW

Les cuisinières bois-charbon ont des caractéristiques techniques
(puissance, rendement, taux de CO…) différentes selon le combustible utilisé bois ou charbon.

CHOISISSEZ
VOTRE MODÈLE

Châtelaine

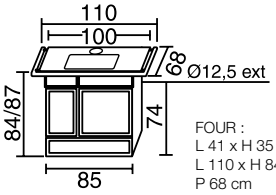

FOUR :
L 41 x H 35 x P 40
L 110 x H 84/87
P 68 cm
Poids : 160 kg
Largeur sans les
barres 100 cm

GAZ : GPL OU GAZ NATUREL

CHAUFFAGE
+ CUISSON GAZ

6455
5 KW
Volume corrigé
chauffé
120 m³

Châtelaine
FIOUL

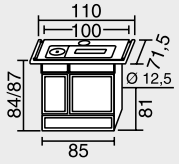

6855
Four : H 29 x L 41 x P 40
10,5 KW
Poids : 190 kg
Volume corrigé chauffé
120 à 320 m³
(avec réservoir)

Les Châtelaine tout gaz et les chaudières sont à commander dans le gaz souhaité : gaz naturel ou propane.
Toutes les cuisinières **CHÂTELAINE** avec brûleurs à gaz sont équipées d'une sécurité par thermo-couple.
Tous les produits de la gamme **CHÂTELAINE** sont aux normes européennes.

BIEN CHOISIR SA CHÂTELAINE

Châtelaine

CE Appareils Gaz conformes à la directive européenne : 2009/142/CE et appareils Bois et Bois-Charbon conformes à la norme NF EN 12 815

GODIN

Fourneaux **GODIN**, raffinement et robustesse.

Symphonie

BOIS

Avec les **FOURNEAUX GODIN**, vous découvrirez le raffinement allié à la **robustesse**.

- Façade **tout fonte** émaillée.
- **Dessus avec taques fonte**.
- **Dessus poli ou émaillé** sur cuisinières Bois-Bois/charbon.
- Briques réfractaires des foyers facilement interchangeables.
- Fours émaillés chauffés par convection.

Vue de dessus de la taque.

Cuisinière BOIS :
Symphonie réf. 260153/260753, carmin :
Foyer : H 30 x L 21,5 x P 55 cm.
Four : H 29 x L 41 x P 40 cm.
- Classe énergétique : A (260153).

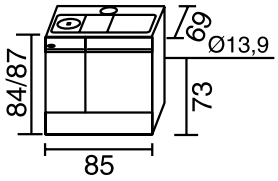

Coloris SYMPHONIE :
émaillé brun
émaillé blanc
émaillé carmin
émaillé noir mat
émaillé miroir

Pour finaliser le choix :
Caractéristiques techniques **page 169**.

Arpège
présentée en coloris blanc,
option porte hublot.

Cuisinière BOIS Arpège
réf. 240156 émaillé brun
H 84,3 x L 86,9 x P 55,4 cm

- Puissance **12 kW**.
- Volume corrigé chauffé **90 à 400 m³**.
- Régulation manuelle.
- Poids 212 kg.
- Combustibles : **bûches jusqu'à 50 cm**.
- Chargement avant et dessus.
- Buse de départ droite ou coudée de Ø 150/153 mm.
- Distance du sol au dessus de la buse de départ arrière : 65,2 cm.
- Dimensions du foyer : H 49 x L 22 x P 52 cm.
- Dimensions du Four : H 29 x L 41 x P 40 cm.
- Porte du four hublot en option.
- Classe énergétique : A.

Coloris ARPÈGE :
- émaillé brun
- émaillé blanc
- émaillé noir mat
- émaillé miroir

Pour finaliser le choix :
Caractéristiques techniques
page 169.

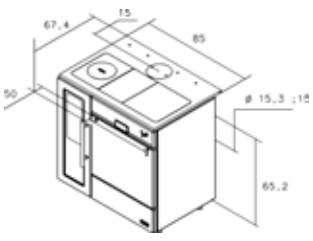

FABRICATION FRANÇAISE

flamme VERTE Le label du chauffage au bois

CE Les Arpèges Bois et Bois-Charbon sont conformes à la norme européenne NF EN 12 815.

Toutes les cuisinières Bois-Bois/charbon sont équipées d'un dessus avec taques fonte.

Arpège réf. 240153
présentée en coloris blanc

flamme VERTE Le label du chauffage au bois

Arpège réf. 240151
présentée en coloris brun flammé

flamme VERTE Le label du chauffage au bois

Arpège réf. 240152
présentée en coloris noir traditionnel

flamme VERTE Le label du chauffage au bois

Cuisinière bois-charbon :
Arpège réf. 240753,

Cuisinière bois :
Arpège réf. 240153, blanc :

- Classe énergétique : A (240153).

Foyer : H 30 x L 21,5 x P 55 cm.
Four : H 29 x L 41 x P 40 cm.
Porte du four hublot en option.

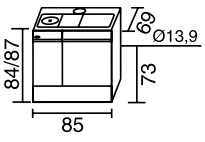

Coloris ARPÈGE :

- émaillé brun flammé
- émaillé blanc
- émaillé noir mat
- émaillé miroir

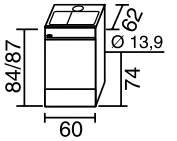

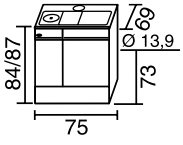

Pour finaliser le choix :
Caractéristiques techniques **page 169**

Cuisinière bois-charbon :
Arpège réf. 240751,

Cuisinière bois :
Arpège réf. 240151, brun flammé :

- Classe énergétique : A (240151).

Foyer : H 22 x L 16 x P 50 cm.
Four : H 30 x L 30 x P 40 cm.
Bûches de 33 cm.

Cuisinière bois-charbon :
Arpège réf. 240752,

Cuisinière bois :
Arpège réf. 240152,
noir traditionnel :

- Classe énergétique : A (240152).

Foyer : H 30 x L 21,5 x P 55 cm.
Four : H 29 x L 31 x P 40 cm.
Bûches de 50 cm.

FABRICATION FRANÇAISE

CE Les Arpèges Bois et Bois-Charbon sont conformes à la norme européenne NF EN 12 815.

Tout en un seul appareil…

Chauffage central, cuisson, production d'eau chaude sanitaire par l'adjonction d'un ballon pour les références : **230129**, **230729, 230153**, **230753, 230154, 230754, 230163** et **230763**.

Chauffage central de faible puissance (**5 kW**), cuisson, production d'eau chaude sanitaire pour les références **230157, 230757, 230158** et **230758**.

- Raccordement au circuit d'eau, départ et retour :
  - 33/42 mm (1"1/4) pour **réf. 230153**, **230753, 230154, 230754, 230163** et **230763**.
  - 26/34 mm (1") pour **réf. 230157, 230757, 230158** et **230758**.

Cuisicentral bois-charbon
Arpège **réf. 230763**
Cuisinière bois
Arpège réf. 230163, blanc :
Foyer 3 positions.
Bûches : jusqu'à 50 cm.
Four : H 29 x L 41 x P 40 cm.
Puissance totale : bois : 22,2 kW
ou charbon : 18,9 kW.
Puissance rayonnée : bois : 8,2 kW
ou charbon : 3,7 kW.
Puissance au bouilleur : bois : 14 kW
ou charbon : 15,2 kW.

Coloris ARPÈGE :
- émaillé brun flammé
- émaillé blanc
- émaillé noir mat
- émaillé miroir

Pour finaliser le choix :
Caractéristiques techniques
page 169

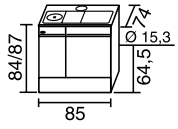

Arpège réf. 230163
présentée en coloris blanc

Cuisicentral bois-charbon
Arpège **réf. 230757**
Cuisinière bois
Arpège réf. 230157 :
Foyer : H 30 x L 21,5 x P 55 cm.
Four : H 29 x L 31 x P 40 cm.
Volume corrigé chauffé 90 à 400 m³.

Existe aussi **réf. 230758** bois-charbon ou **réf. 230158** bois.

Chaudière de cuisine
bois-charbon Arpège **réf. 230729**
Chaudière de cuisine
bois Arpège réf. 230129 :
Foyer 3 positions .
Puissance rayonnée 2,5 kW.

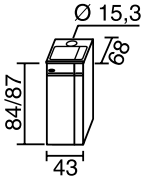

Cuisicentral bois-charbon
Arpège **réf. 230754**
Cuisinière bois
Arpège réf. 230154 :
Bûches : jusqu'à 45 cm.
Foyer : H 30 x L 21,5 x P 49 cm.
Four : H 29 x L 41 x P 40 cm.
Puissance totale : bois : 19,7 kW
ou charbon : 16,7 kW.
Puissance rayonnée : bois : 10,7 kW
ou charbon : 6,3 kW.
Puissance au bouilleur : bois : 9 kW
ou charbon : 10,4 kW.
Existe aussi **réf. 230753** bois-charbon ou **réf. 230153** bois.

Arpège réf. 230129
présentée en coloris brun flammé

Arpège réf. 230157
présentée en coloris brun flammé

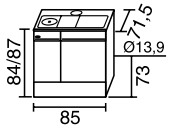

Réf. 230153 bois
Réf. 230753 bois-charbon
Réf. 230154 bois
Réf. 230754 bois-charbon

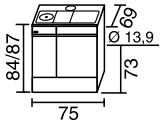

Réf. 230157 bois
Réf. 230757
bois-charbon

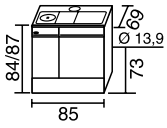

Réf. 230158 bois
Réf. 230758
bois-charbon

Puissance réglable par variation de la hauteur de grille

Position basse

Réf. 230129 bois
ou réf. 230729 bois-charbon :
Foyer : H. 45 x L. 21,5 x P. 46,5 cm.
Réf. 230163 bois
ou réf. 230763 bois-charbon :
Foyer : H. 48 x L. 21,5 x P. 54,5 cm.
Puissance totale
22,2 kW bois ou **18,9 kW** charbon.

Position intermédiaire

Réf. 230129 bois
ou réf. 230729 bois-charbon :
Foyer : H. 30 x L. 21,5 x P. 46,5 cm.
Réf. 230163 bois
ou réf. 230763 bois-charbon :
Foyer : H. 34,5 x L. 21,5 x P. 54,5 cm.
Puissance totale
14,8 kW bois ou **12,3 kW** charbon

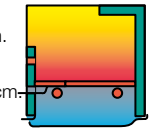

Position haute

Réf. 230129 bois
ou réf. 230729 bois-charbon :
Foyer : H. 17 x L. 21,5 x P. 46,5 cm.
Réf. 230163 bois
ou réf. 230763 bois-charbon :
Foyer : H. 21 x L. 21,5 x P. 54,5 cm.
Puissance totale
7,4 kW bois ou **6,3 kW** charbon

FABRICATION FRANÇAISE

CE Les Arpèges Bois et Bois-Charbon sont conformes à la norme européenne NF EN 12 815.

Arpège
FIOUL

La première cuisinière française estampillée NF Fioul…

Une seule énergie pratique : le fioul, pour trois fonctions essentielles : le chauffage (10,5 kW), la cuisson au four et le mijotage.

Cuisinière fioul Arpège
réf. 242853 :

Foyer : H 30 x L 21,5 x P 55 cm.
Four : H 29 x L 41 x P 40 cm.
Puissance : 10,5 kW.

Existe aussi **réf. 242852** :
Puissance : 9 kW.

Coloris ARPÈGE Fioul :

- émaillé brun
- émaillé blanc
- émaillé noir mat
- émaillé miroir

Pour finaliser le choix :
Voir tableau ci-dessous.

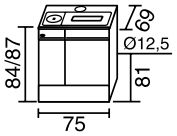

Réf. 242852

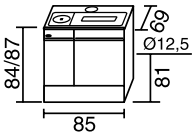

Réf. 242853

PRATIQUE

BRÛLEUR EXTRACTIBLE
facilite les opérations d'entretien.

NF FIOUL

AVEC RÉSERVOIR ET ALIMENTATION DIRECTE

Bien choisir son fourneau Arpège ou Symphonie

CHAUFFAGE + CUISSON

BOIS OU BOIS-CHARBON

BOIS-CHARBON
240753/260753
10 kW au charbon - 10,5 kW au bois
Four : H 29 x L 41 x P 40 cm
Foyer : H 30 x L 21,5 x P 55 cm
Poids : 209 kg. Bûches : 50 cm
Volume corrigé chauffé 105 à 450 m³

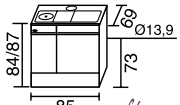

BOIS
240153/260153
Puissance : 10,5 kW
Four : H 29 x L 41 x P 40 cm
Foyer : H 30 x L 21,5 x P 55 cm
Poids : 209 kg. Bûches : 50 cm
Volume corrigé chauffé 105 à 450 m³

BOIS-CHARBON
240752
9 kW au charbon - 10 kW au bois
Four : H 29 x L 31 x P 40 cm
Foyer : H 30 x L 21,5 x P 55 cm
Poids : 195 kg. Bûches : 50 cm
Volume corrigé chauffé 90 à 400 m³

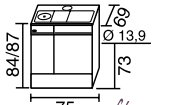

BOIS
240152
Puissance : 10 kW
Four : H 29 x L 31 x P 40 cm
Foyer : H 30 x L 21,5 x P 55 cm
Poids : 195 kg. Bûches : 50 cm
Volume corrigé chauffé 90 à 400 m³

BOIS-CHARBON
240751
7,5 kW au charbon - 8 kW au bois
Four : H 30 x L 30 x P 40 cm
Foyer : H 22 x L 16 x P 36 cm
Poids : 130 kg. Bûches : 36 cm
Volume corrigé chauffé 160 à 390 m³

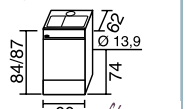

BOIS
240151
Puissance : 8 kW
Four : H 30 x L 30 x P 40 cm
Foyer : H 22 x L 16 x P 36 cm
Poids : 130 kg. Bûches : 33 cm
Volume corrigé chauffé 160 à 390 m³

BOIS
240156
12 kW au bois
Four : H 29 x L 41 x P 40 cm
Foyer : H 49 x L 22 x P 52 cm
Poids : 212 kg. Bûches : 50 cm
Volume corrigé chauffé 90 à 400 m³

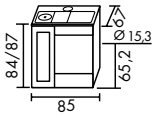

FIOUL

FIOUL
242852
Puissance : 9 kW
Four : H 29 x L 31 x P 40 cm
Poids : 165 kg
Volume corrigé chauffé 70 à 250 m³

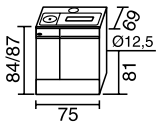

FIOUL
242853
Puissance : 10,5 kW
Four : H 29 x L 41 x P 40 cm
Foyer : H 30 x L 21,5 x P 40 cm
Poids : 180 kg
Volume corrigé chauffé 120 à 320 m³

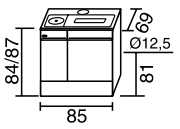

CUISICENTRAL (CHAUFFAGE CENTRAL + CUISSON

BOIS OU BOIS-CHARBON

BOIS-CHARBON
230753*/250753
E.C.** au charbon - 15,3 kW au bois
Four : H 29 x L 41 x P 40 cm
Foyer : H 30 x L 21,5 x P 49 cm
ECS par accumulation possible (par ballon séparé)
Poids : 208 kg. Bûches : 45 cm
Puissance Rayonnée Charbon E.C.** / bois 8,5 kW
Puissance Bouilleur Charbon E.C.** / bois 6,8 kW

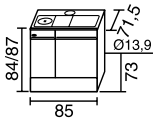

BOIS
230153*/250153
Puissance : 15,3 kW
Four : H 29 x L 41 x P 40 cm
Foyer : H 30 x L 21,5 x P 49 cm
ECS par accumulation possible (par ballon séparé)
Poids : 208 kg. Bûches : 45 cm
Puissance Rayonnée : 8,5 kW
Puissance Bouilleur : 6,8 kW

BOIS-CHARBON
230754*
16,7 kW au charbon - 19,7 kW au bois
Four : H 29 x L 41 x P 40 cm
Foyer : H 30 x L 21,5 x P 49 cm
ECS par accumulation possible (par ballon séparé)
Poids : 208 kg. Bûches : 45 cm
Puissance Rayonnée charbon : 6,3 kW/bois : 10,7 kW.
Puissance Bouilleur charbon : 10,4 kW/bois : 9 kW.

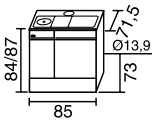

BOIS
230154*
Puissance : 19,7 kW
Four : H 29 x L 41 x P 40 cm
Foyer : H 30 x L 21,5 x P 49 cm
ECS par accumulation possible (par ballon séparé)
Poids : 208 kg. Bûches : 45 cm
Puissance Rayonnée : 10,7 kW
Puissance Bouilleur : 9 kW

BOIS-CHARBON
230763*
18,9 kW au charbon - 22,2 kW au bois
Four : H 29 x L 41 x P 40 cm
Foyer 3 positions
ECS par accumulation possible (par ballon séparé)
Poids : 238 kg. Bûches : 50 cm
Puissance Rayonnée charbon : 3,7 kW/bois : 8,2 kW.
Puissance Bouilleur charbon : 15,2 kW/bois : 14 kW.

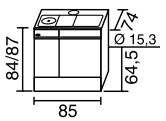

BOIS
230163*
Puissance : 22,2 kW
Four : H 29 x L 41 x P 40 cm
Foyer 3 positions
ECS par accumulation possible (par ballon séparé)
Poids : 238 kg. Bûches : 50 cm
Puissance Rayonnée : 8,2 kW
Puissance Bouilleur : 14 kW

BOIS-CHARBON
230758*/250758
11,9 kW au charbon - 11,3 kW au bois
Four : H 29 x L 41 x P 40 cm
Foyer : H 30 x L 21,5 x P 55 cm
ECS par accumulation possible (par ballon séparé)
Poids : 214 kg. Bûches : 50 cm
Puissance Rayonnée Charbon : 7,9 kW/bois : 8,1 kW
Puissance Bouilleur Charbon : 4 kW/bois : 3,2 kW
Volume corrigé chauffé : 105 à 450 m³

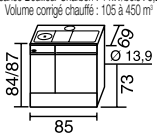

BOIS
230158*/250158
Puissance : 11,3 kW
Four : H 29 x L 41 x P 40 cm
Foyer : H 30 x L 21,5 x P 55 cm
ECS par accumulation possible (par ballon séparé)
Poids : 214 kg. Bûches : 50 cm
Puissance Rayonnée : 8,1 kW
Puissance Bouilleur : 3,2 kW
Volume corrigé chauffé : 105 à 450 m³

BOIS-CHARBON
230757*
11,9 kW au charbon - 11,3 kW au bois
Four : H 29 x L 31 x P 40 cm
Foyer : H 30 x L 21,5 x P 55 cm
ECS par accumulation possible (par ballon séparé)
Poids : 200 kg. Bûches : 50 cm
Puissance Rayonnée charbon : 7,9 kW/bois : 8,1 kW.
Puissance Bouilleur charbon : 4 kW/bois : 3,2 kW.
Volume corrigé chauffé : 90 à 400 m³

BOIS
230157*
Puissance : 11,3 kW
Four : H 29 x L 31 x P 40 cm
Foyer : H 30 x L 21,5 x P 55 cm
ECS par accumulation possible (par ballon séparé)
Poids : 200 kg. Bûches : 50 cm
Puissance Rayonnée : 8,1 kW
Puissance Bouilleur : 3,2 kW
Volume corrigé chauffé : 90 à 400 m³

CHAUDIÈRES DE CUISINE

BOIS OU BOIS-CHARBON

BOIS-CHARBON
230729*
18,9 kW au charbon - 22,2 kW au bois
Foyer 3 positions
ECS par accumulation possible (par ballon séparé)
Poids : 166 kg. Bûches : 45 cm
Puissance Rayonnée : charbon : 3,7 kW/bois : 8,2 kW.
Puissance Bouilleur : charbon : 15,2 kW/bois : 14 kW.

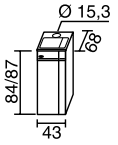

BOIS
230129*
Puissance : 22,2 kW
Foyer 3 positions
ECS par accumulation possible (par ballon séparé)
Poids : 166 kg. Bûches : 45 cm
Puissance Rayonnée : 8,2 kW
Puissance Bouilleur : 14 kW

*Elles doivent être obligatoirement raccordées sur une installation de chauffage central en état de fonctionnement. Raccordement au circuit d'eau, départ et retour : •33/42 mm (1"1/4) pour les réf. 230153, 230753, 230154, 230754, 230163, 230763, 230129 et 230729. •26/34 mm (1") pour les réf. 230157, 230757, 230158 et 230758.

Les cuisinières bois-charbon ont des caractéristiques (puissance, rendement, taux de CO…) différentes selon le combustible utilisé bois ou charbon.

Réf. : 241100
Finition acier émaillé

Réf. : 041600 - Finition acier émaillé (2)
Effet flammé

H 90 x L 70,4 x P 64 cm

- Cuisinière électrique
- Poids = 105 kg
- Dessus mixte :
  - 1 brûleur gaz 3000 W allumage électronique
  - 1 brûleur gaz 1750 W allumage électronique
  - 1 domino induction 2 foyers 1400W
  + booster arrière 2000 W
- Four électrique catalyse :
  - nouveau minuteur 3 touches sensitives
  - tournebroche
  - plaques intérieures autonettoyantes catalyse
- Dimensions intérieures du four :
  H 33 x L43 x P40 cm

Coloris ARMONNIE :

gris flammé

Autres coloris flammés : nous consulter.

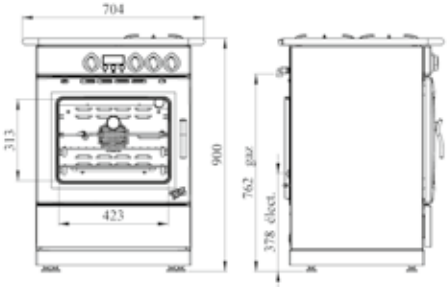

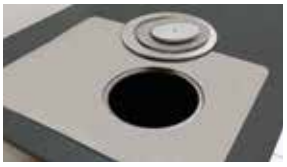

Dessus émaillé avec taque et cercles polis (1)

Tiroir entièrement escamotable (1)

Température visible sur le thermomètre incrustée dans la vitre du four (2)

FABRICATION FRANÇAISE

flamme VERTE Le label du chauffage au bois

BOIS Armonie

Cuisinière Armonnie + extension avec couplage.
H 90 x L 163 x P 64 cm
Poids 280 kg.
Pour coupler les 2 cuisinières **réf. 241100** et **réf. 041600,** vous devez prévoir le kit de raccordement **réf. 965243.**

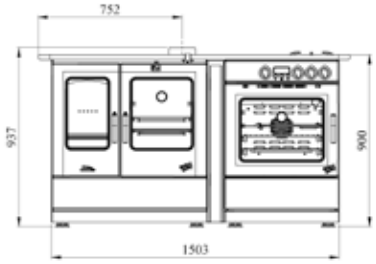

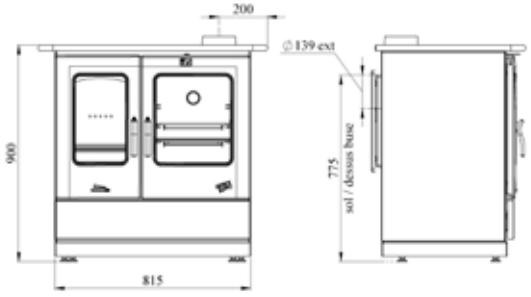

Réf. : 241100 - Finition acier émaillé (1)
H 90 x L 95,5 x P 64 cm

- Cuisinière bois
- Puissance **6,5 kW**.
- Volume corrigé chauffé **90 à 240 m³**.
- Régulation manuelle.
- Poids 170 kg.
- Combustibles : **bûches de 50 cm**.
- Chargement avant et dessus.
- Buse de départ de Ø 139 mm.
- Distance du sol au dessus de la buse de départ arrière : 77,5 cm.
- Dimensions du four : H 37 x L 32 x P 41 cm
- Classe énergétique : A.

Coloris ARMONNIE :
émaillé blanc
émaillé noir
émaillé sable
émaillé carmin

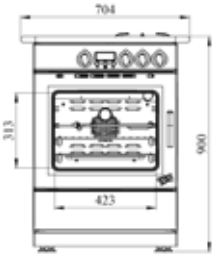

Réf. : 041600 - Finition acier émaillé
H 90 x L 70,4 x P 64 cm

- Cuisinière électrique
- Poids = 105 kg
- Dessus mixte :
  - 1 brûleur gaz 3000 W allumage électronique
  - 1 brûleur gaz 1750 W allumage électronique
  - 1 domino induction 2 foyers 1400W + booster arrière 2000 W
- Four électrique catalyse :
  - nouveau minuteur 3 touches sensitives
  - tournebroche
  - plaques intérieures autonettoyantes catalyse
- Dimensions intérieures du four : H 33 x L43 x P40 cm

Coloris ARMONNIE :
émaillé blanc
émaillé noir
émaillé sable
émaillé carmin

FABRICATION FRANÇAISE
flamme VERTE Le label du chauffage au bois

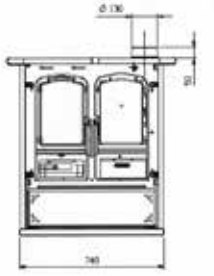

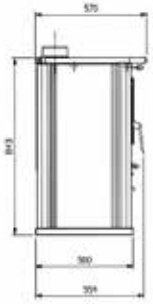

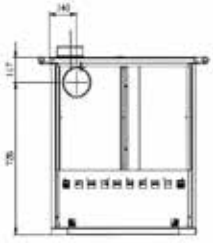

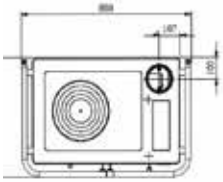

Réf. : 240171
H 84,3 x L 86,9 x P 55,4 cm

- Puissance **6 kW**.
- Volume corrigé chauffé **80 à 200 m³**.
- Régulation manuelle.
- Poids 160 kg.
- Combustibles : **bûches de 33 cm**.
- Chargement avant et dessus.
- Buse de départ de Ø 130 et 139 mm.
- Distance du sol au dessus de la buse de départ arrière : 79,6 cm.
- Dimensions du four : H 24,5 x L 30 x P 38,4 cm.
- Classe énergétique : B .

Coloris DIVOMES :

émaillé blanc
émaillé noir
céramique sable
céramique rubis

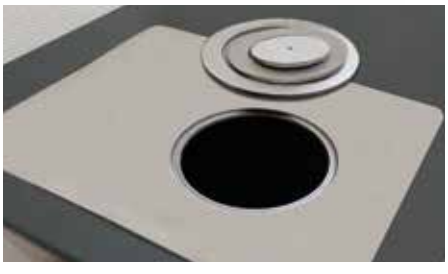

Dessus émaillé avec taque et cercles polis.

Promes

BOIS

Réf. : 240175
H 84,5 x L 102,3 x P 62,8 cm

- Puissance **6,5 kW**.
- Volume corrigé chauffé **90 à 240 m³**.
- Régulation manuelle.
- Poids 200 kg.
- Combustibles : **bûches de 33 cm**.
- Chargement avant et dessus.
- Buse de départ de Ø 150 mm.
- Distance du sol au dessus de la buse de départ arrière : 80 cm.
- Dimensions du four : H 29,8 x L 33 x P 41 cm.
- Classe énergétique : A.

Coloris PROMES :

- émaillé blanc
- émaillé noir
- céramique sable
- céramique rubis

flamme VERTE — Le label du chauffage au bois

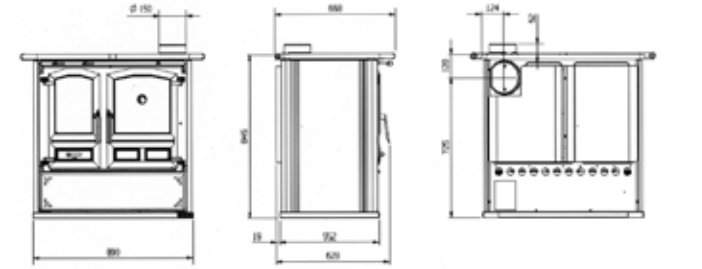

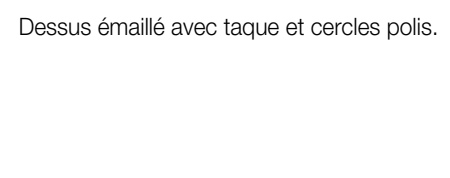

Dessus émaillé avec taque et cercles polis.

Mise en valeur de votre intérieur…

Découvrez dans ces pages une collection complète d'articles destinés à mettre en valeur votre poêle. Ces accessoires jouent à la fois une fonction esthétique et pratique, car ils protègent votre habitat :
- les plaques de sol, afin d'éviter les rayures,
- les protections murales, qui font office d'écran thermique entre le poêle et le mur : elles évitent le noircissement dû aux poussières et le jaunissement des peintures.
- et les décors muraux, avant tout décoratifs.

LES PROTECTIONS MURALES

Faite de métal et d'isolant, la protection murale permet de réduire la distance de sécurité (donnée par le constructeur) par rapport aux matériaux combustibles adjacents.
Elle évite les désagréments de noircissement du aux poussières, le jaunissement des peintures…
Le nettoyage s'effectue facilement avec un chiffon sec.

Plaques
INOX & FONTE

INOX : 1 modèle

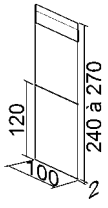

Réf. 965137 :
Plaque inox.
H 240 à 270 x L 100 x P 2 cm.

FONTE : 2 modèles au choix.

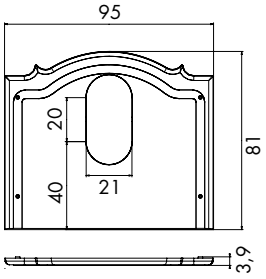

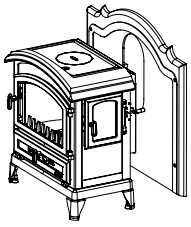

Réf. 965120 :
H 81 x L 95 x P 3,9 cm.

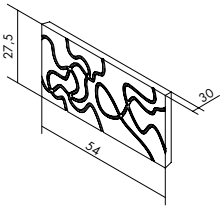

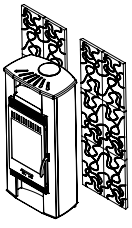

Réf. 965121 :
H 54 x L 27,5 x P 3 cm.

FABRICATION FRANÇAISE

3 motifs au choix. Déclinés en 9 coloris et 4 largeurs standard
(hauteur ajustable entre 2400 à 2700 mm).

Lignes

Vagues

Uni

Blanc | Cappuccino | Anthracite

Bordeaux | Gris | Biscuit

Chocolat | Carmin | Noir

Réf. : 965217

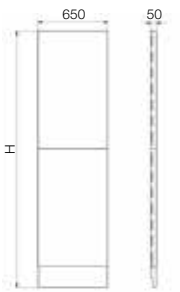

Réf. : 965218

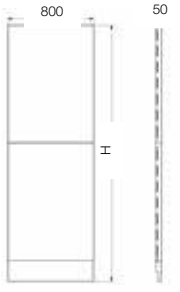

Réf. : 965220

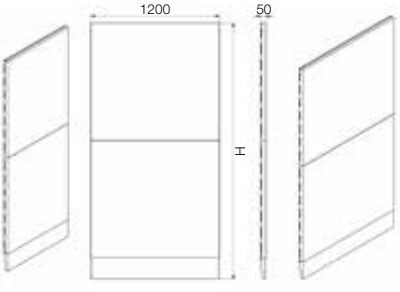

Réf. : 965219

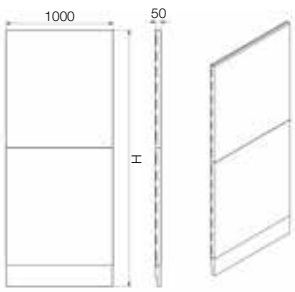

LES DÉCORS MURAUX

Les décors muraux sont purement décoratifs à la différence des plaques de protection.

Vous pouvez composer votre mur comme vous le souhaitez en additionnant les plaques décors céramique de format 300 x 500 mm.

2 modèles au choix.

Réf. : 965215

Réf. : 965216

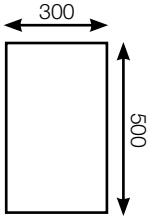

Déclinés en 10 coloris, finition mate ou brillante

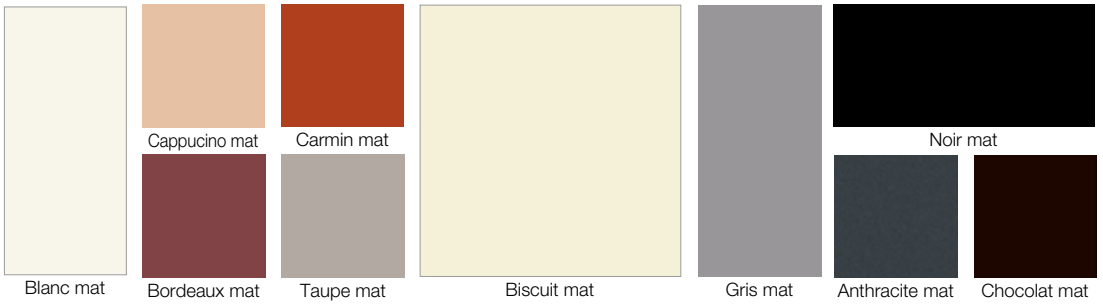

FABRICATION FRANÇAISE

LES PLAQUES DE SOL

Ces plaques de sol en verre ultra résistant protégeront vos revêtements de sol en mettant en valeur votre poêle.

2 formes, ovales et rectangulaires disponbles en 2 épaisseurs : 8 et 19 mm.

OVALE

Réf. 965138 :
L. 125 x Larg. 80 x Ep. 1,9 cm.

Réf. 965139 :
L. 125 x Larg. 80 x Ep. 0,8 cm.

RECTANGULAIRE

Réf. 965144 :
L. 120 x Larg. 75 x Ep. 1,9 cm.

Réf. 965145 :
L. 120 x Larg. 75 x Ep. 0,8 cm.

VERRE

Plaques de sol

FABRICATION FRANÇAISE

LES PORTE-BÛCHES

GODIN vous propose une large gamme de porte-bûches décoratifs à assortir avec votre intérieur.
Ces éléments décoratifs se déclineront sous différentes couleurs.
N'hésitez pas à consulter votre revendeur, tous nos produits sont réalisables sur mesure.

Réf. 965185 :
H 121,5 x L 35,4 x P 50 cm.

Réf. 965186 :
H 102 x L 35,2 x P 35 cm.

Nos porte-bûches sont disponibles dans les 9 coloris suivants :

Blanc | Beige | Bronze | Rouge | Marron

Gris alu | Gris platine | Noir métallisé | Noir

FABRICATION FRANÇAISE

- **Réf. 0001 :**
  Peinture haute température aérosol, gris fonte, pulvérisateur de 150 ml.
- **Réf. 0002 :**
  peinture haute température aérosol gris platine : pulvérisateur de 150 ml.
- **Réf. 0003 :**
  peinture haute température aérosol gris alu : pulvérisateur de 150 ml.
- **Réf. 0005 :**
  Godin net laiton et chrome, flacon de 250 ml. pour l'entretien des décors de Châtelaine et des façades laitonnées.
- **Réf. 0008 :**
  Super Godin net poudre pour nettoyer et ramoner soi-même chaudières, poêles ou cheminées. Détruit suies et goudrons, supprime le bistre-antipollution-non explosif et ininflammable
- **Réf. 0009 :**
  Super godin net liquide, pulvérisateur de 1/2 litre très efficace et d'une utilisation très pratique (mousse) pour vitres, carreaux, briques et pierres de cheminées.
- **Réf. 0012 :**
  Pâte graphitée noire, boîte de 250 ml. pour entretenir et protéger, fonte acier et tôle, des feux ouverts, poêles, tuyaux, plaques de cheminées, chenets, barbecues, etc…
- **Réf. 0013 :**
  Pâte graphitée grise, idem **réf. 0012.**
- **Réf. 0014 :**
  Godin net émail, flacon de 250 ml. pour l'entretien des panneaux émaillés.
- **Réf. 0015 :**
  Recharge Super Godin net liquide : pour **réf. 0009**, 1 litre.

GODIN

* : Jusqu'à épuisement du stock
** : Coloris spécifiques : nous consulter

DIAMÈTRE	RÉFÉRENCE	PIÈCE	RÉFÉRENCE	COULEUR **	RÉFÉRENCE
97 mm	Réf. 960200	Tube 1 m	Réf. 001	Brun	Réf. 042
125 mm	Réf. 960201	Tube 0,5 m	Réf. 002	Noir brillant	Réf. 061
139 mm	Réf. 960202	Tube 0,33 m	Réf. 003	Vert majolique	Réf. 081
153 mm	Réf. 960203	Manchon femelle/femelle	Réf. 004	Bleu majolique*	Réf. 091
180 mm	Réf. 960204	Coude 45°	Réf. 005	Rubis	Réf. 046
200 mm	Réf. 960209	Manchon male/male	Réf. 006	Saphir	Réf. 054
		Té + tampon + collier	Réf. 007	Blanc	Réf. 010
		Manchon réglable + collier	Réf. 008	Noir	Réf. 060
		Rosace	Réf. 009	Sable	Réf. 029
				Bleu nuit*	Réf. 031
				Carmin	Réf. 155

Votre choix :

Réf. 960 xxx + Réf. yyy + Réf. zzz

960 xxx yyy zzz

=

VOTRE CODE PRODUIT À COMMANDER

Respect de l’environnement…

Issu du bois, le granulé ou pellet est un combustible à haut pouvoir calorifique, qui contient très peu d’humidité. Son rendement est donc élevé. Avec son stockage facile car peu volumineux, son alimentation automatique, et son chauffage par diffusion au moyen d’un ventilateur, le poêle à pellets a ses adeptes. C’est pourquoi GODIN vous en propose une gamme complète, dont nous vous présentons quelques modèles dans les pages suivantes.

Tétra Klio Augane

Coloris
Acier émaillé blanc N°2, noir N°2 ou bordeaux N°2

Pomas

Demandez notre catalogue spécifique POÊLES À PELLETS.

Volnay

Le label du chauffage au bois

Coloris
Acier émaillé blanc N°2, noir N°2 ou bordeaux N°2

Insert pellets

Insert pellets P64V-2

Cervon

Coloris
Acier émaillé blanc N°2, noir N°2 ou bordeaux N°2.
Modèles détourés : gris ou noir.

Les pianos de cuisson : L'art de cuisiner comme un Pro

Châtelaine Pro 1000 Pyrolyse **réf. 021537**, présentée en coloris rubis chromé velours, avec dessus débordant.
Hotte **réf. 0543** assortie.

L'art culinaire possède deux facettes : celle qui permet d'offrir à ses convives les plaisirs de la gastronomie et celle plus secrète qui apporte au cuisinier les joies de la création.

GODIN a conçu cette Souveraine pour ceux qui savourent intensément ces deux aspects.

Capable de toutes les performances exigées par les professionnels, elle pousse le raffinement jusqu'à se soucier de sa propre élégance.

Coloris
Coloris et finitions, voir catalogue cuisson.

La Châtelaine, le fourneau de toute une vie…

Châtelaine Pro
dessus débordant
réf. 021435,
blanc décor.

Elle recompose l'atmosphère, donne le ton et crée une harmonie où les senteurs, les souvenirs et les projets savoureux se lient en un art de vivre qui se déguste au quotidien.

Le temps de préparer le poulet, de cuire plusieurs légumes, le temps d'enfourner une tarte… avec la Châtelaine c'est le même instant !

Tout en elle est conçu pour que cuisiner soit une fête. Bois ou bois-charbon, gaz/électricité, fioul ou tout gaz, chaque détail a été pensé pour nous rendre la vie plus douce et nous laisser, conscience en paix, le temps de vivre.

ATMOSPHÈRE UNIQUE Châtelaine

Les pages suivantes sont un extrait du catalogue cuisson : pour plus d'informations, demandez ce catalogue à votre distributeur.

Coloris
Coloris et finitions, voir catalogue cuisson.

Les fourneaux, l'art de combiner chauffage et cuisson…

Châtelaine Pro 1000 Pyrolyse
réf. 021537,
présentée en coloris
gris argenté chromé velours,
avec dessus débordant.

Châtelaine

Nous vous présentons dans ce catalogue **CHAUFFAGE**
un aperçu de notre gamme de fourneaux.
Ces appareils performants sont conçus à la fois pour chauffer et pour cuisiner.

Un catalogue spécifique **CUISSON** est à votre disposition chez votre distributeur. Il présente l'intégralité de la gamme de fourneaux, cuisinières et cocottes en fonte.

GODIN

FABRICATION FRANÇAISE

CE Appareils conformes à la norme européenne : 2009/142/CE

Coloris
Coloris et finitions, voir catalogue cuisson.

La Princesse,
le plaisir de cuisiner !

Princesse1000 **réf. 034600**,
présentée en coloris noir.
Finition Chrome brillant.
Hotte assortie **réf. 162903**.
Dossier relief céramique
réf. 965215.

DESSUS GAZ ET INDUCTION

Princesse

Dès leur naissance, les Princesses ont eu la chance de s'appuyer sur les expériences et les compétences de leurs aînées : Châtelaines et autres Souveraines !

Avec une telle hérédité, la nouvelle génération de cuisinières GODIN ne demande qu'à vous satisfaire pleinement.
Mais le plus important sera que vous puissiez compter sur elle chaque jour, pour réjouir et combler les palais les plus exigeants.

GODIN

FABRICATION FRANÇAISE

CE 2004/108/CE
2006/95/CE

Coloris
Coloris et finitions, voir catalogue cuisson.

La Souveraine,
l'art de cuisiner comme un Pro…

Souveraine 1100 **réf. 2306**,
présentée en coloris amazone, finition chromée, porte pleine.

Souveraine
ATMOSPHÈRE UNIQUE

L'art culinaire possède deux facettes : celle qui permet d'offrir à ses convives les plaisirs de la gastronomie et celle plus secrète qui apporte au cuisinier les joies de la création.

GODIN a conçu cette Souveraine pour ceux qui savourent intensément ces deux aspects.

Capable de toutes les performances exigées par les professionnels, elle pousse le raffinement jusqu'à se soucier de sa propre élégance.

FABRICATION FRANÇAISE

CE **2004/108/CE**
2006/95/CE

Coloris
Coloris et finitions, voir catalogue cuisson.

L'Exquise,
le raffinement à son apogée…

Exquise **réf. 161901**
couleur noire

Dossier **réf. 181901**
L 115 x H 88 x P 6 cm

LE RAFFINEMENT Exquise

Inspiré d'un ancien modèle de 1907, GODIN remet au goût du jour avec l'Exquise, l'esthétique des fourneaux traditionnels.

Si elle a su conserver son charme d'antan, cette cuisinière cache sous sa carrosserie une merveille de technicité : équipée au choix de 5 brûleurs gaz de taille différente ou de 4 plaques électriques ou vitrocéramiques avec gril viande électrique, l'Exquise affiche des performances culinaires haut de gamme.

Chaque détail a été pensé pour que cuisiner devienne un vrai plaisir : mijoter, griller, rôtir, réchauffer, gratiner… toutes les combinaisons sont autorisées ! Une cuisinière qui ne manque ni d'âme ni de précision.

FABRICATION FRANÇAISE

CE **2004/108/CE**
2006/95/CE

Coloris
Coloris et finitions, voir catalogue cuisson.

La fonte émaillée

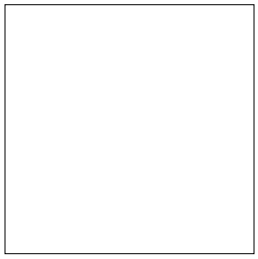
Blanc*

Rubis

Prune

Sable

Bleu nuit

Taupe brillant

Noir brillant

Gris métallisé

Bleu majolique

Vert majolique

Brun majolique

Coloris

Pour la disponibilité se reporter à la page du produit.
*Spécifique pour modèle Courances.

L’acier émaillé

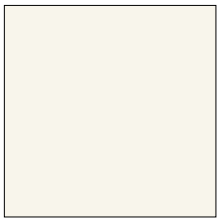
Blanc

Sable

Rubis

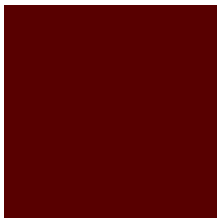
Carmin

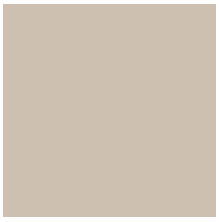
Champagne

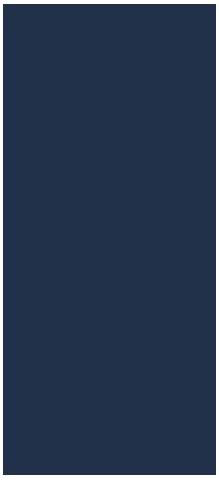
Saphir

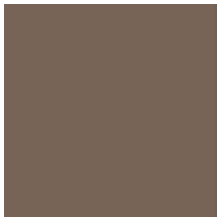
Marron glacé

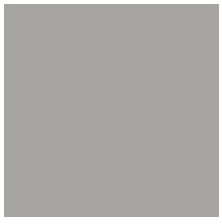
Gris argenté

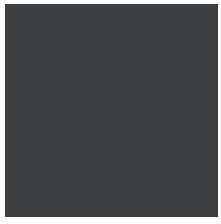
Anthracite

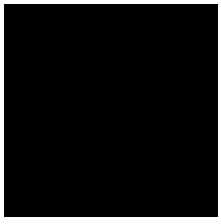
Noir

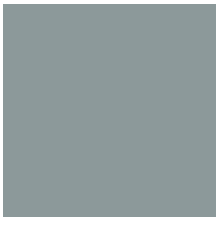
Amazone

Sépia

Noir brillant

Miroir

L’acier peint haute température

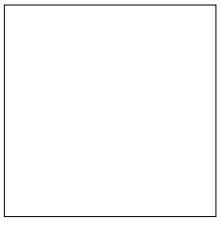
Blanc 360

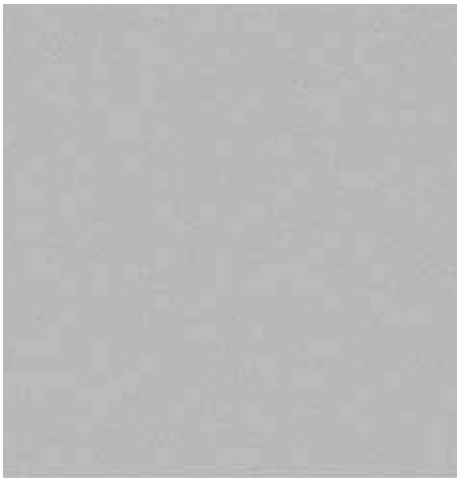
Gris alu 133

Gris platine 188

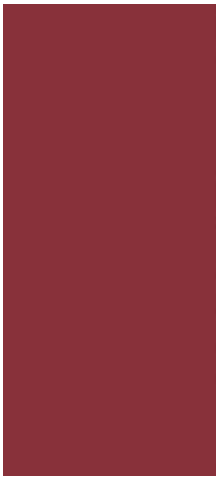
Rouge 141

Marron 142

Beige clair 132

Noir métallisé 152

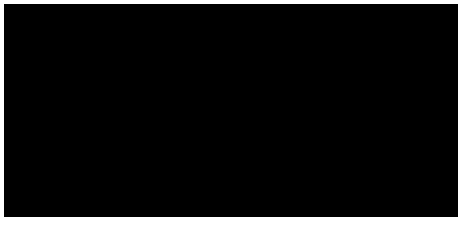
Noir 143

Bronze métallisé 191

Coloris

Les coloris sont montrés à titre indicatif. En raison des techniques de reproduction et d’impression, la couleur des échantillons peut varier avec les produits et ne peut en aucun cas être source de réclamations. Rapprochez-vous de votre distributeur pour voir les coloris compatibles avec votre appareil.

La céramique

Mate

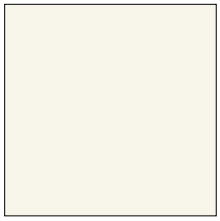
Blanc mat

Biscuit mat

Cappucino mat

Carmin mat

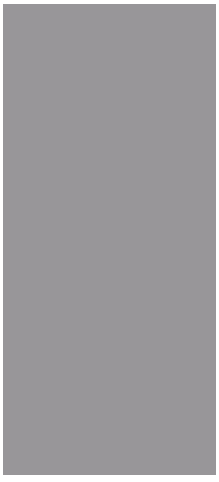
Gris mat

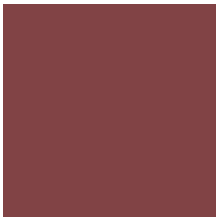
Bordeaux mat

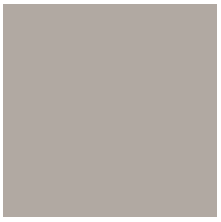
Taupe mat

Anthracite mat

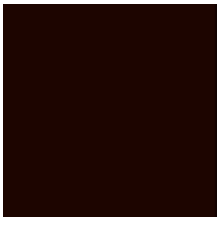
Chocolat mat

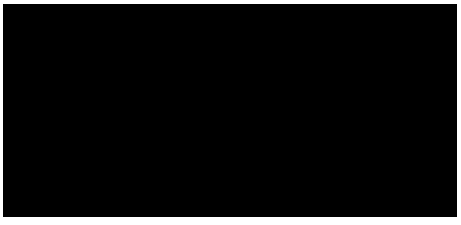
Noir mat

Brillante

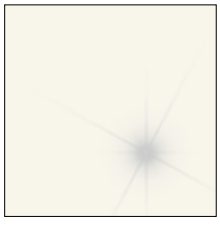
Blanc brillant

Biscuit brillant

Cappucino brillant

Carmin brillant

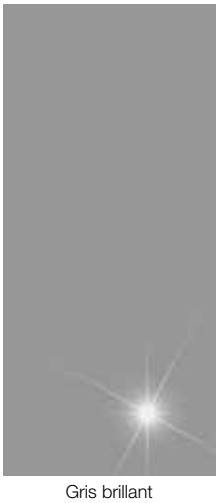
Gris brillant

Bordeaux brillant

Taupe brillant

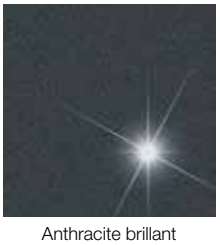
Anthracite brillant

Chocolat brillant

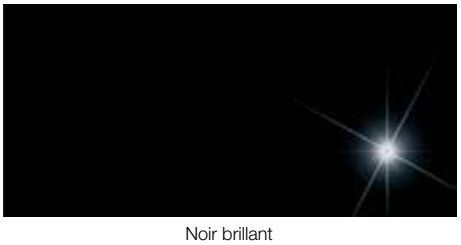
Noir brillant

Coloris

Pour la disponibilité se reporter à la page du produit.
*Spécifique pour modèle Courances.

La céramique

Décors

Poly/Blanc

Poly/Biscuit

Bleu/Blanc

Bleu/Biscuit

La pierre

Pierre marbrière

Finition poncée
ou sablée
(suivant les modèles)

Pierre bleue du Hainaut

Le granit
(Rustenbourg)

Granit tendance noir

Les coloris sont montrés à titre indicatif. En raison des techniques de reproduction et d'impression, la couleur des échantillons peut varier avec les produits et ne peut en aucun cas être source de réclamations. Rapprochez-vous de votre distributeur pour voir les coloris compatibles avec votre appareil.

Index Alphanumérique

RÉFÉRENCE DU PRODUIT	NOM DU PRODUIT	PAGES
3101	Jurassien	106
3102	Jurassien	106
3119	Art Déco	110
3121	Petit Godin	79
3144	Régence	103
3145	Régence	104
3147	Chamonix	146
3163	Insert	127
3170	Insert	128
3178A	Insert	128
3242	Ventoux	146
3257	Insert	127
3258	Insert	132
3268	Insert	132
3358	Insert	132
3368	Insert	132
3401	Jurassien	151
3403	Jurassien	151
3426	Petit Godin	153
3427	Petit Godin	153
3430	Petit Godin	153
3444	Régence	148
3451	Insert gaz 600	154
3461	Insert gaz 700	154
3475	Norvégien	151
3701	Jurassien	144
3708	Ariégois	145
3720A	Petit Godin	141
3721A	Petit Godin	141
3726	Petit Godin	140
3727	Petit Godin	140
3736	Belle Epoque	141
3753	Ariégois	145
3755	Régence	144
3760	Eco	145
3801	Jurassien	158
3803	Jurassien	158
3807	Ariégois	157
3826	Petit Godin	158
3852	Ariégois	157
3863	Grand Ariégois	157
3866	Ariégois	157
3877	Norvégien	156
5152	Insert Hydro	137
302866	Ariégois	157
310101	Norvégien	105
310103	Canadien	105
310105	Petit Godin	80
310701	Norvégien	142
325101	Colonial	110
350104	Chamonix XXL (émaillé)	49
350104	Chamonix XXL (faïence)	122
362101	Eco	84
362112	Petit Chinon	81
362113	Chinon	82
362114	Grand Chinon	81
362115	Grand Chinon étuve	81
363101	Eco	84
363102	Eco	84
363104	Eco	123
363105	Eco	123
364102	Brûlhaut	48
364103	Brûlhaut	47
364104	Brûlhaut	48
364105	Brûlhaut	47
364108	Brûlhaut	46
364109	Brûlhaut	46
364120	Chevannes	83
364131	Beauregard	45
366101	Carvin	108
366102	Petit Carvin	108
366103	Carvin porte décor	108
366104	Petit Carvin porte décor	108
366109	Seclin	106
366149	Revin Top	109
366401	Carvin	151
366415	Gastins	148
366431	Eliot gaz	150
366701	Carvin	142
366702	Petit Carvin	142
366718	Revin BC1	143
366719	Revin BC2	143
366801	Carvin	156
368101	Grand Bois	38
368102	Grand Bois à clapet	38
369107	Biodesign 2	50
369123	Crystal 1V2	113
369130	Villeteau	19
369158	Rolling 2	44
371105	Orlando	33
371109	Graphic	32
371113	Gênes	34
371135	Agnel	51
371136	Cayolle	52
371137	Lautaret	53
373103	Melèze 3	66
373104	Mélèze 4	65
373106	Petit Mélèze	68
373112	Mont Doré	57
373115	Shasta	58
373126	Mérapi 2	64
373129	Cubéco	61
373135	Petit Mélèze d'angle	69
373136	Cubéco 2	62
373140	Mélèze Medium	67
373147	Mouriez	60
373148	Mensay	63
374101	Massay	30
374102	Beaufay	36
374105	Pyléa	70
374106	Quessoy	37
376001	Alba	43
377111	Petit Godin	77
377116	Petit Godin	78
377131	Néo	76
377137	Petit Néo	75
388102	Galey	86

RÉFÉRENCE DU PRODUIT	NOM DU PRODUIT	PAGES
388106	Galey sur pied	85
388107	Cérafonte	29
388113	Courances	26
388114	Silinda	89
388115	Calina	91
388117	Cube	99
388118	Eclipse	95
388124	Siréna	90
388129	Cali	92
388130	Equinox	88
388131	Eliot	96
388132	Eclat	95
388134	Petit Cube	100
388418	Eclipse gaz	149
389103	Golden	94
389105	Misti pied tournant	93
389125	Misti pied fixe	93
389130	Equirre pied fixe	87
389131	Equirre pied tournant	87
389143	Fonteval	98
389144	Fontemont	97
389147	Luxor 4	42
389149	Luxor 3	41
390101	Chauffette	110
400101	Arcy 5,6 kW	23
400103	Arcy 8 kW	23
400119	Etuvia 5,6 kW	28
400120	Etuvia 8 kW	28
400176	Novellus 5,6 kW	27
400178	Novellus 8 kW	27
400191	Ségur 5,6 kW	24
400192	Styldesign 5,6 kW	25
400193	Ségur 8 kW	24
400194	Styldesign 8 kW	25
400210	Tertre 2 - 5,6 kW	20
400211	Tertre 2 - 8 kW	20
400212	Cadène 2 - 5,6 kW	22
400213	Cadène 2 - 8 kW	22
400216	Barella 2 - 5,6 kW	22
400217	Barella 2 - 8 kW	22
410101	Brimont	31
411104	Clairvoy	35
411401	Pégase	152
420001	Baguéra	55
420002	Bagatelle	56
420003	Baguéra DF	54
420005	Cobra	17-18
420011	Taéga	102
420012	Talisman	102
630104	Lavandin	119
630107	Alpinia	118
630109	Romarin	117
630115	Muscari	121
630116	Constance	115
630121	Hibiscus	112
630129	Cardamome	120
630135	Marcance	116
630402	Constance gaz	154
660101	Insert	128
660125	Insert	133
660126	Insert	133
660136	Insert	125
660138	Insert	125
660139	Insert	126
660143	Insert	126
660144	Insert Hydro	138
660145	Insert	134
660151	Insert Hydro	136
660165	Magnolia	114
660166	Insert Visi 65-F	129
660167	Insert Visi 65-V	130
660168	Insert Visi 65-F turbo	129
660169	Insert Visi 65-V turbo	130
660170	Insert Visi 75-F	129
660171	Insert Visi 75-V	130
660172	Insert Visi 75-F turbo	129
660173	Insert Visi 75-V turbo	130
660174	Insert Visi 85-F	129
660175	Insert Visi 85-V	130
660176	Insert Visi 85-F turbo	129
660177	Insert Visi 85-V turbo	130
660178	Insert Visi 150-65-F	131
660179	Insert Visi 150-65-V	131
660180	Insert Visi 150-65-F turbo	131
660181	Insert Visi 150-65-V turbo	131
665101	Insert	127
665103	Insert Rustique	134
680101	Cantou	71
680102	Cantou	72
680114	Cantou d'angle	74
680115	Cantou d'angle	74
680116	Insert Osmose	137
680127	Cantou rustique	73
680142	Odéon 2	39
680151	Cantou d'angle rustique	74
680154	Odéon 3	40
680160	Bornéo	59
680403	Cantou d'angle	74
680802	Cantou d'angle	74

Les complémentaires

NOM DU PRODUIT		PAGES
Plaques inox et fonte		175
Plaques murales		176/177
Plaques de sol verre		178
Porte-bûches		179
Raccordement - kit entretien		180
Matières et coloris		191/194

Index Alphabétique

NOM DU PRODUIT	RÉFÉRENCE DU PRODUIT	PAGES
Agnel	371135	51
Alba	376001	43
Alpinia	630107	118
Arcy 5,6 kW	400101	23
Arcy 8kW	400103	23
Ariégois	3708	145
Ariégois	3753	145
Ariégois	3807	157
Ariégois	3852	157
Ariégois	3866	157
Ariégois	302866	157
Art Déco	3119	110
Bagatelle	420002	56
Baguéra	420001	55
Baguéra DF	420003	54
Barella 2 - 5,6 kW	400216	22
Barella 2 - 8 kW	400217	22
Beaufay	374102	36
Beauregard	364131	45
Belle Epoque	3736	141
Biodesign 2	369107	50
Bornéo	680160	59
Brimont	410101	31
Brûlhaut	364102	48
Brûlhaut	364103	47
Brûlhaut	364104	48
Brûlhaut	364105	47
Brûlhaut	364108	46
Brûlhaut	364109	46
Cadène 2 - 5,6 kW	400212	22
Cadène 2 - 8 kW	400213	22
Cali	388129	92
Calina	388115	91
Canadien	310103	105
Cantou	680101	71
Cantou	680102	72
Cantou d'angle	680402	74
Cantou d'angle	680403	74
Cantou d'angle	680114	74
Cantou d'angle	680115	74
Cantou d'angle rustique	680151	74
Cantou rustique	680127	73
Cardamome	630129	120
Carvin	366101	108
Carvin	366401	151
Carvin	366701	142
Carvin	366801	156
Carvin porte décor	366103	108
Cayolle	371136	52
Cérafonte	388107	29
Chamonix	3147	146
Chamonix XXL (émaillé)	350104	49
Chamonix XXL (faïence)	350104	122
Chauffette	390101	110
Chevannes	364120	83
Chinon	362113	82
Clairvoy	411104	35
Cobra	420005	17-18
Colonial	325101	110
Constance	630116	115
Constance gaz	630402	154
Courances	388113	26
Crystal 1V2	369123	113
Cube	388117	99
Cubéco	373129	61
Cubéco 2	373136	62
Eclat	388132	95
Eclipse	388118	95
Eclipse gaz	388418	149
Eco	3760	145
Eco	362101	84
Eco	363101	84
Eco	363102	84
Eco	363104	123
Eco	363105	123
Eliot	388131	96
Eliot gaz	366431	150
Equinox	388130	88
Equirre pied fixe	389130	87
Equirre pied tournant	389131	87
Etuvia 5,6 kW	400119	28
Etuvia 8 kW	400120	28
Fontemont	389144	97
Fonteval	389143	98
Galey	388102	86
Galey sur pied	388106	85
Gastins	366415	148
Gênes	371113	34
Golden	389103	94
Grand Ariégois	3863	157
Grand Bois	368101	38
Grand Bois à clapet	368102	38
Grand Chinon	362114	81
Grand Chinon étuve	362115	81
Graphic	371109	32
Hibiscus	630121	112
Insert	3163	127
Insert	3170	128
Insert	3178A	128
Insert	3257	127
Insert	3258	132
Insert	3268	132
Insert	3358	132
Insert	3368	132
Insert	660101	128
Insert	660125	133
Insert	660126	133
Insert	660136	125
Insert	660138	125
Insert	660139	126
Insert	660143	126
Insert	660145	134
Insert	665101	127
Insert gaz 600	3451	154
Insert gaz 700	3461	154
Insert Hydro	5152	137
Insert Hydro	660144	138
Insert Hydro	660151	136
Insert Osmose	680116	137
Insert Rustique	665103	134
Insert Visi 150-65-F	660178	131
Insert Visi 150-65-F turbo	660180	131
Insert Visi 150-65-V	660179	131
Insert Visi 150-65-V turbo	660181	131
Insert Visi 65-F	660166	129
Insert Visi 65-F turbo	660168	129
Insert Visi 65-V	660167	130
Insert Visi 65-V turbo	660169	130
Insert Visi 75-F	660170	129
Insert Visi 75-F turbo	660172	129
Insert Visi 75-V	660171	130
Insert Visi 75-V turbo	660173	130
Insert Visi 85-F	660174	129
Insert Visi 85-F turbo	660176	129
Insert Visi 85-V	660175	130

AVERTISSEMENT :

Ce catalogue présente la Gamme GODIN, disponible sur le marché français. Certains produits peuvent ne pas être disponibles pour certains marchés étrangers, particulièrement en dehors de la C.E.E.

Sur demande, nous tenons à votre disposition les notices techniques détaillées de chaque référence. Afin d'améliorer constamment la qualité de ses produits, la société GODIN se réserve le droit de modifier ses appareils sans préavis. Toutes les dimensions et caractéristiques annoncées sont sujettes à variation en fonction des impératifs techniques. La disponibilité des produits peut varier. Dans tous les cas se reporter au tarif en vigueur.

Avec Ecofolio tous les papiers se recyclent.

LES TEINTES DES APPAREILS PRÉSENTÉS SONT INDICATIVES COMPTE TENU DES TECHNIQUES DE REPRODUCTION ET DE FABRICATION. CE DOCUMENT N'EST PAS CONTRACTUEL.

Édition Janvier 2018. Création et réalisation PUBLICITÉ TOUCHANT. Photos : QUAIS DE L'IMAGE, Studio AMONIC, Gilles GALOYER, FABRE/RENARD, Thierry DUEZ, GODIN et X.

NOM DU PRODUIT	RÉFÉRENCE DU PRODUIT	PAGES
Insert Visi 85-V turbo	660177	130
Jurassien	3101	106
Jurassien	3102	106
Jurassien	3401	151
Jurassien	3403	151
Jurassien	3701	144
Jurassien	3801	158
Jurassien	3803	158
Lautaret	371137	53
Lavandin	630104	119
Luxor 3	389149	41
Luxor 4	389147	42
Magnolia	660165	114
Marcance	630135	116
Massay	374101	30
Melèze 3	373103	66
Mélèze 4	373104	65
Mélèze Medium	373140	67
Mensay	373148	63
Mérapi 2	373126	64
Misti pied fixe	389125	93
Misti pied tournant	389105	93
Mont Doré	373112	57
Mouriez	373147	60
Muscari	630115	121
Néo	377131	76
Norvégien	3475	151
Norvégien	3877	156
Norvégien	310101	105
Norvégien	310701	142
Novellus 5,6 kW	400176	27
Novellus 8 kW	400178	27
Odéon 2	680142	39
Odéon 3	680154	40
Orlando	371105	33
Pégase	411401	152
Petit Carvin	366102	108
Petit Carvin	366702	142
Petit Carvin porte décor	366104	108
Petit Chinon	362112	81
Petit Cube	388134	100
Petit Godin	310105	80
Petit Godin	3121	79
Petit Godin	3426	153
Petit Godin	3427	153
Petit Godin	3430	153
Petit Godin	3720A	141
Petit Godin	3721A	141
Petit Godin	3726	140
Petit Godin	3727	140
Petit Godin	3826	158
Petit Godin	377111	77
Petit Godin	377116	78
Petit Mélèze	373106	68
Petit Mélèze d'angle	373135	69
Petit Néo	377137	75
Pyléa	374105	70
Quessoy	374106	37
Régence	3144	103
Régence	3145	104
Régence	3444	148
Régence	3755	144
Revin BC1	366718	143
Revin BC2	366719	143
Revin Top	366149	109
Rolling 2	369158	44
Romarin	630109	117
Seclin	366109	106
Ségur 5,6 kW	400191	24
Ségur 8 kW	400193	24
Shasta	373115	58
Silinda	388114	89
Siréna	388124	90
Styldesign 5,6 kW	400192	25
Styldesign 8 kW	400194	25
Taéga	420011	102
Talisman	420012	102
Tertre 2 - 5,6 kW	400210	20
Tertre 2 – 8 kW	400211	20
Ventoux	3242	146
Villeteau	369130	19

Les complémentaires

NOM DU PRODUIT		PAGES
Plaques inox et fonte		175
Plaques murales		176/177
Plaques de sol verre		178
Porte-bûches		179
Raccordement - kit entretien		180
Matières et coloris		191/194

Les exclusifs

NOM DU PRODUIT		PAGES
Ansiac		E20/E21
Antigny		E33
Aston porte fonte		E25
Aston porte vitrée		E24
Belcaire		E48
Boisset		E12/E13
Bourget		E39
Calantha		E36/E37
Camélia		E15
Carville		E38
Chalais		E43
Champigny		E40
Charlas		E49
Doussay		E41
Etival		E4
Etoges		E30
Farelle		E46/E47
Farelle		E49
Figari		E14
Forest		E44
Fréjole		E11
Frénel		E16
Fushia		E18/E19
Galan		E53
Genet		E27
Greny porte fonte		E25
Greny porte vitrée		E23
Insert 660155		E8
Lunan		E52/E53
Magnas		E6
Montanay		E49
Murigny		E10
Nangis		E31
Panthéra		E2/E3
Passange		E7
Plomen		E9
Pontèves		E28/E29
Roisel		E42
Rousset		E26
Savin porte fonte		E25
Savin porte vitrée		E22
Sonnac		E34
Stovia		E50/E51
Tavéra		E17
Thèbes		E45
Varen		E35
Vaucelles		E5
Voile		E32

www.godin.fr/gamme-exclusive/

GODIN
EXCLUSIF

G/10,5/0218 - S.A.S PUBLICITÉ TOUCHANT
R.C. Vienne B 449 607 779